Zeitschrift: Éducateur et bulletin corporatif : organe hebdomadaire de la Société Pédagogique de la Suisse Romande

Herausgeber: Société Pédagogique de la Suisse Romande

Band: 91 (1955)

Heft: 40

Heft

Nutzungsbedingungen

Die ETH-Bibliothek ist die Anbieterin der digitalisierten Zeitschriften auf E-Periodica. Sie besitzt keine Urheberrechte an den Zeitschriften und ist nicht verantwortlich für deren Inhalte. Die Rechte liegen in der Regel bei den Herausgebern beziehungsweise den externen Rechteinhabern. Das Veröffentlichen von Bildern in Print- und Online-Publikationen sowie auf Social Media-Kanälen oder Webseiten ist nur mit vorheriger Genehmigung der Rechteinhaber erlaubt. Mehr erfahren

Conditions d'utilisation

L'ETH Library est le fournisseur des revues numérisées. Elle ne détient aucun droit d'auteur sur les revues et n'est pas responsable de leur contenu. En règle générale, les droits sont détenus par les éditeurs ou les détenteurs de droits externes. La reproduction d'images dans des publications imprimées ou en ligne ainsi que sur des canaux de médias sociaux ou des sites web n'est autorisée qu'avec l'accord préalable des détenteurs des droits. En savoir plus

Terms of use

The ETH Library is the provider of the digitised journals. It does not own any copyrights to the journals and is not responsible for their content. The rights usually lie with the publishers or the external rights holders. Publishing images in print and online publications, as well as on social media channels or websites, is only permitted with the prior consent of the rights holders. Find out more

Download PDF: 16.07.2025

ETH-Bibliothek Zürich, E-Periodica, https://www.e-periodica.ch

XCIe ANNEE - No 40 5 novembre 1955

EDUCATEUR

ET BULLETIN CORPORATIF

SOMMAIRE

PARTIE CORPORATIVE: **Vaud:** *L'école et l'éducation. — Lausanne. — En primaire supérieure. — Nouveaux collègues. — Association vaudoise des maîtresses d'école enfantine et semi-enfantine. — S. V. T. M. et R. S. — A. V. M. G. — Association antialcoolique du corps enseignant vaudois. — Société vaudoise chrétienne d'éducation. — E. N. Concours d'admission. — Une maîtresse ménagère pour le Zambèze? — Aide suisse aux régions extra européennes. — Pour vos soirees de sociétés.* — **Genève:** *U. I. G. M.: Exercices de vocabulaire. — U. A. E. E.: Convocation. — S. G. T. M. et R. S.* — **Neuchâtel:** *Parmi nos membres. — Commission consultative pour l'enseignement primaire (suite).* — **Jura bernois:** *Au terme de leur carrière.*

PARTIE PÉDAGOGIQUE: **Maurice Nicoulin:** *Pour Noël.*

Partie corporative

VAUD — L'ÉCOLE ET L'ÉDUCATION

C'est sous ce titre que nous est parvenu le *Rapport sur les réponses au questionnaire paru dans le journal de Montreux.* M. V. Dentan, directeur des écoles de Montreux et les nombreux collègues qui l'ont aidé à procéder au « dépouillement » ont droit à de sincères félicitations et à notre reconnaissance. Ils ont fait là un travail long et ardu. (Voir *Bulletin* No 88, du 26 février 1955, p. 154). Le directeur et le rédacteur du Journal de Montreux ont grandement facilité la tâche des enquêteurs par leur complaisance et leur désintéressement.

« Le but premier du questionnaire était de coopérer au rapprochement, à la collaboration, à une meilleure connaissance réciproque aussi de l'école et des parents. » Ce but a été atteint dans une large mesure puisque 248 réponses sont parvenues. M. Dentan, dans son rapport, tient « à remercier toutes les personnes qui se sont donné la peine de répondre ». L'immense majorité des correspondants ont répondu avec sérieux après avoir mûrement réfléchi aux questions posées.

Les réponses émanent de : 52 ménagères, 13 agriculteurs ou vignerons, 76 employés, fonctionnaires ou commerçants, 48 artisans, ouvriers ou ouvrières, 31 personnes appartenant aux professions libérales, 4 manœuvres, 24 personnes sans profession indiquée.

Les correspondants sont de tous âges ; il y a parmi eux 147 hommes et 106 femmes. « On constate donc que la plupart des milieux sont représentés. »

Quant aux résultats de l'enquête montreusienne, notre propos n'est pas de les commenter ici. L'Educateur (partie pédagogique) publiera des extraits du rapport de M. Dentan. E. B.

S.P.V. — SECTION DE LAUSANNE

A l'Aula de l'Ecole normale, **jeudi 10 novembre 1955,** à 17 heures,
Conférence de **Mme Lebel,** de Lyon.
« Les trois âges ingrats de l'enfance. »

EN PRIMAIRE-SUPÉRIEURE

Quatre collègues viennent d'obtenir leur brevet pour l'enseignement en primaire-supérieur :

BALLIF Raymond, à Villeneuve ;
EHINGER Georges, à Rossinière ;
GROUX Jean, Peney-le-Jorat ;
PIOT Jean, Lucens.

Nos félicitations et nos vœux aux impétrants. E. B.

NOUVEAUX COLLÈGUES

La cérémonie de remise des brevets aux élèves de la « classe rapide » ainsi qu'aux nouvelles institutrices pour les classes ménagères et de développement s'est déroulée le samedi 22 octobre à l'Ecole normale.

Elle fut encadrée par des allocutions de MM. M. Monnier, chef du service de l'enseignement secondaire, J. Zeissig, directeur de l'E. N. et F. Rostan, nouvel inspecteur, qui quitte l'établissement.

Trois psaumes tirés des *Vêpres du dimanche,* de Mozart, magnifiquement rendus par le Chœur mixte de l'Ecole normale laissent bien augurer du concert qui se prépare. En effet, l'œuvre ci-dessus sera présentée le dimanche **11 décembre,** prochain, à l'Eglise Saint-François avec le concours de l'Orchestre de chambre de Lausanne.

A la suite des examens qui ont eu lieu du 13 au 21 octobre, les candidats suivants ont obtenu le brevet :

Section des instituteurs pour les classes primaires

MM. Paul-Alain Chave, à Lonay ; Pierre Golaz, à Lausanne ; Pierre Gudet, à Nyon ; David Guignard, au Brassus ; Daniel Margot, à Lausanne ; Bernard Ogay, à Lausanne ; Louisjean Ramponi, à Cully ; Alexandre Regamey, à Morges ; Georges Rochat, à Lausanne ; Edgar Schupbach, à Lausanne.

Section des institutrices pour les classes primaires

Mlles Loyse Bornand, à Lausanne ; Monique Crottaz, à Baugy-sur-Clarens ; Aline Demaurex, à Morges ; Micheline Desaules, à Lausanne ; Mme Catherine Du Pasquier, à Grandson ; Mlles Claude Fankhauser, à Pully ; Michelle Jaccard, à Nyon ; Eliane Jaquier, à Neuchâtel ; Claire Laufer, à Cheseaux-sur-Lausanne ; Anne-Marie Meylan, à Ollon ; Viviane Real, à Lausanne ; Liliane Rosset, à Aigle ; Elisabeth Schaubacher, à Lausanne ; Monique Vuadens, à Blonay.

Section des institutrices pour les classes ménagères

Mlles Simone Brodbeck, à Neuchâtel ; Noëlle Capt, au Brassus ; Judith Grand, à Lonay ; Liselotte Schaaf, à Lausanne ; Anne-Marie Weber, à Lausanne.

Section des institutrices pour les classes de développement

Mlle Eliane Diserens, à Vevey.

Prix de l'Association vaudoise des maîtresses ménagères

Mlle Judith Grand.

Prix de l'Association des Educateurs des Arriérés

Mlle Eliane Diserens.

La S.P.V. félicite tous ces nouveaux collègues et leur exprime ses vœux de bienvenue au sein de la grande famille du corps enseignant primaire vaudois ; elle leur souhaite bon courage et une carrière féconde.

E. B.

ASSOCIATION VAUDOISE DES MAITRESSES D'ÉCOLE ENFANTINE ET SEMI-ENFANTINE

L'assemblée générale annuelle de l'Association aura lieu mercredi 9 novembre dès 8 h. 30, au Foyer du Théâtre.

A 10 heures, nous aurons le privilège d'entendre Mme Renée LEBEL, professeur de psychologie à l'Université de Lyon, qui nous entretiendra des « Problèmes affectifs des enfants de 5 à 8 ans ». Un échange, que nous souhaitons fructueux, suivra l'exposé de la conférencière.

L'après-midi, dès 14 h. 30, nous passerons une heure de détente et de poésie en compagnie de M. René MERMINOD et de ses sketches mimés.

SOCIÉTÉ VAUDOISE DE T.M. ET R.S.

A. — Cours d'objets et décorations en feuilles métallisées.

Direction : M. Marcel Jaquier.

Le mercredi 16 novembre à 14 h. 30 et à 19 h. 30.

Collège des Croix-Rouges (3e étage).

Prix : matériel compris 4 francs, non-membres 5 francs.

Le versement au CCP. II 133 88 G. Conne Beaulieu 39 servira d'inscription. Spécifier après-midi ou soir.

B. — ASSEMBLÉE D'AUTOMNE

Le samedi 19 novembre à 14 h. 30. Ecole professionnelle complémentaire (sous le pont Chauderon).

14 h. 30, Interview d'un astrologue par un pasteur : MM. Ch. Corthésy et Emile Delay.

16 heures, Propositions et vœux.

16 h. 15, Visite des bâtiments.

Le Comité.

A.V.M.G.

Cet après-midi, à l'occasion de l'**Assemblée générale** de l'Association vaudoise des maîtres de gymnastique, **causerie de M. Perrochon,** inspecteur de gym., puis ordre du jour statutaire.

GUILDE DE TRAVAIL (techniques Freinet)

Commission de musique : cet après-midi à 14 h. 30 au Foyer du Théâtre, Salon Rose. Bienvenue à tous.

(Voir *Bulletin* de samedi dernier.)

CONCOURS DE COLORIAGE DE L'ASSOCIATION ANTIALCOOLIQUE DU CORPS ENSEIGNANT VAUDOIS

Nous rappelons aux collègues qui étaient en vacances en octobre que leurs classes peuvent encore participer à notre concours de coloriage.

Les protège-cahiers se commandent au moyen du bulletin de versement joint à notre envoi de septembre.

Délai pour l'envoi des travaux : *15 novembre.*

Georges Flück, inst. président, Prilly.

SOCIÉTÉ VAUDOISE D'ÉDUCATION CHRÉTIENNE

Conférence avec projections sur « La femme et l'enfant dans l'art ». Cet après-midi à 14 h. 30 au « Carillon », Terreaux 22, Lausanne.

Ecole normale du canton de Vaud

CONCOURS D'ADMISSION 1956

Les épreuves du concours d'admission dans les différentes sections de l'Ecole normale auront lieu en 1956 aux dates suivantes :

examens médicaux et épreuves écrites :

du lundi 30 janvier au mercredi 1er février ;

épreuves orales :

dans la semaine du 27 février au 3 mars.

Les inscriptions seront prises dès le 1er décembre 1955 et jusqu'au 15 janvier 1956. Un **prospectus** donne à ce sujet tous les renseignements nécessaires. Il est envoyé sur demande adressée à la Direction de l'Ecole normale, Place de l'Ours, à Lausanne.

UNE MAITRESSE MÉNAGÈRE POUR LE ZAMBÈZE ?

Mlle Borle (d'Aubonne), missionnaire au Zambèze, cherche une maîtresse ménagère romande et protestante pour travailler à ses côtés. Il est nécessaire de parler correctement l'anglais, l'enseignement se donnant dans cette langue. Il s'agit de donner des cours de cuisine à trente élèves et des leçons de couture aux filles d'un internat. Le poste est à repourvoir pour le printemps 1956.

Pour tous renseignements complémentaires, s'adresser à **M. Mercier**, Mission de Paris, « Petit Beaulieu » 4, Lausanne.

AIDE SUISSE AUX RÉGIONS EXTRA-EUROPÉENNES

Quelques personnalités de chez nous ont pris l'initiative d'intéresser le peuple suisse à l'aide à des pays économiquement faibles. Leur intention est de continuer, sous une forme nouvelle, l'œuvre du « Don suisse » et de pratiquer, selon le vœu de M. le Conseiller fédéral Petitpierre, une neutralité active.

Sur le plan vaudois, on a déjà organisé une séance d'information sous les auspices de la Nouvelle Société Helvétique. On y apprit en particulier que des projets de travaux ont déjà été établis et qu'ils attendent leur mise à exécution : construction d'une fromagerie au Népal, d'un village d'enfants en Irak.

Il importe cependant que cette aide soit soutenue par un très grand nombre de personnes, que tout le peuple y participe. A cet effet, on a constitué un comité de patronage groupant des gens de tendances politiques, religieuses ou sociales fort diverses. Ceux qui veulent donner leur appui à ce nouveau groupement et obtenir à son sujet des renseignements complémentaires peuvent s'adresser à Mlle Hélène Monastier, 41, Valentin, Lausanne.

P. P.

(suite p. 863)

Partie pédagogique

Pour Noël

Réd. — *Nous avons réuni dans ce numéro une partie de l'abondante documentation que nous a adressée notre collègue Maurice Nicoulin de Neuchâtel (3 chants pour les petits et d'autres poèmes paraîtront prochainement). Nous le remercions très chaleureusement et espérons qu'il rend ainsi un précieux service à ses collègues.*

PIÈCES DE NOËL QUE L'ON PEUT CONSEILLER

Noël à la roulotte : pièce en 4 tableaux, par G. Serreau. « A l'Enfant poète », 31, rue de Bourgogne, Paris VIIe.

L'adoration des bergers : mystère en 2 tableaux, par A. Blanc-Péridier. Librairie Stock, Paris.

Le manteau de Jaïr : par Charles Dombre. Une des plus belles pièces de Noël qu'on puisse trouver.

Les jouets du Père Noël : par Ch. Vildrac. Editions Billaudot, Paris Xe.

Comment les jouets furent inventés : par Rose Bloch. « Les Editions du Cep », Beaujolais, Villefranche.

L'Ecole des joujoux : par Raymond Richard. — « Les Editions du Cep », Beaujolais, Villefranche.

Noël des Anges : pastorale en 7 tableaux pour marionnettes, par H. Gignoux. La Hutte, éditeur, Paris.

La Nuit des Mages : jeu de Noël ou d'Epiphanie, par M. Péan.

Recueils de poésies de Noël

Vingt Noëls pour les petits enfants : par Pernette Chaponnière. — A la Baconnière, Neuchâtel. — Les poésies de ce recueil sont toutes délicieuses.

Les plus beaux Noëls français : par H. Poulaille. Editions Albin Michel, Paris.

Recueils de chants de Noël

Noël ! Chantons Noël ! par Paul Arma. 24 Noëls français à 2 et 3 voix égales. — Les Editions ouvrières, 12, avenue de la Sœur-Rosalie, Paris XIIIe. Ce recueil existe aussi à une seule voix et les chants sont beaucoup plus nombreux que dans le premier livre.

DEUX MYSTÈRES DE NOËL

Les Editions DELACHAUX & NIESTLÉ, viennent de rééditer les « **DEUX MYSTÈRES DE NOËL** », adapté par G. Deluz. Ces mystères rendront service aux paroisses et aux écoles, car on peut les faire jouer facilement par des enfants ; ils ne nécessitent aucun décor et aucune mise en scène compliquée ; de plus, ils se tiennent très près du texte biblique et annoncent de manière vivante le mystère de Noël.

La représentation de l'un de ces mystères dure un peu moins d'une demi-heure. On peut allonger le spectacle en combinant les deux textes ; c'est ce que fit une paroisse alsacienne qui a donné ces mystères à la radio et à la télévision de Strasbourg l'année dernière.

La petite fille riche

Maxne Nossek — Dialogue pour fillettes — Rose, 7 ans, Jeannette, même âge.

Rose. — Dis, Jeannette, c'est vrai que tu es pauvre ?

Jeannette (surprise). — Moi ? je ne sais pas ! Pourquoi ?

Rose. — C'est ma maman qui me l'a dit, et c'est pour ça que ta robe est vilaine.

Jeannette (indignée). — Elle n'est pas vilaine ma robe ! elle est rose ! Et puis, c'est maman qui me l'a faite !

Rose. — Oui, mais elle n'est pas d'une jolie étoffe comme la mienne !

Jeannette (insouciante). — Bah ! l'étoffe ça ne veut rien dire ! Pourvu qu'elle ait une jolie couleur !

Rose. — Et des jouets, tu en as ?

Jeannette. — Pour sûr ! et des beaux !

Rose (narquoise). — Pas si beaux que les miens, sans doute ! As-tu une grande poupée haute comme ça ?

Jeannette. — Plus haute encore !

Rose (méfiante). — Et qui ouvre et ferme les yeux ?

Jeannette. — Oh ! oui ! et puis des beaux encore ! bleus comme les yeux des anges !

Rose. — Et qui dit « papa » et « maman » ?

Jeannette. — Oh ! elle dit bien d'autres choses ! elle dit tout ce qu'on veut ! elle rit, elle pleure, elle embrasse ! C'est la plus belle poupée du monde !

Rose (stupéfaite). — Mais alors elle doit coûter très cher ?

Jeannette (hésitante, puis pensive). — Ça... je ne sais pas !

Rose. — Et pourquoi ne l'amènes-tu pas ici ?

Jeannette. — Maman ne veut pas que je sorte avec elle : je suis encore trop petite.

Rose. — Alors, je ne la verrai jamais ?

Jeannette. — Mais tu l'as vue ! Maman l'a amenée ici un jour qu'elle lavait le linge.

Rose. — C'était ta petite sœur !

Jeannette. — Eh bien ? ce n'est pas une belle poupée vivante ? La preuve, c'est qu'on l'appelle : « Poupée » !

Rose (déconcertée et souriante). — C'est vrai ! c'est une poupée vivante. *(Reprenant son assurance).* Mais tu n'as pas un ours ? ça coûte très cher un ours ! Moi, j'en ai un gros.

Jeannette (éclatant de rire). — Un ours ! Ah ! bien, par exemple, je n'en voudrais pas ! C'est trop laid ! J'aime mieux ma jolie chatte blanche avec ses cinq petits. Si tu voyais comme ils sont jolis quand ils s'amusent avec leur queue ! C'est à mourir de rire ! On les regarderait toute la journée !

Rose (pensive). — Oui, ça doit être bien joli ! Mais un ménage ? Tu n'as pas un ménage en porcelaine, et le fourneau, et les casseroles, et tout?

Jeannette. — Comment donc ! J'ai tout le ménage de maman ! Il est à moi puisque c'est moi qui aide à nettoyer et à laver la vaisselle ! C'est un ménage pour de vrai ! où il y a de tout ! et des saladiers aussi ! Et puis j'ai encore des oiseaux qui chantent dans une cage et qui sont gais et jolis comme tout !

Rose. — Et du dessert ? As-tu du dessert à ton dîner ? des gâteaux et des fruits ?

Jeannette. — Des gâteaux, maman n'en fait que le dimanche, mais des fruits j'en ai tant que j'en veux, puisque c'est moi qui vais les cueillir dans les bois : des fraises, des framboises, des myrtilles et bien meilleurs que ceux du marché, puisque les miens, c'est le bon Dieu qui les cultive !

Rose (dépitée). — Mais alors, tu as tout ! Qu'est-ce que maman disait que tu étais pauvre ! tu as tout, des jouets qui bougent et moi rien que des affaires en bois et en porcelaine et qui ne sont pas pour de vrai ! Pourquoi est-ce que maman dit que je suis une petite fille riche, dis ?

Jeannette (l'enlaçant tendrement). — Pour te consoler, peut-être ! Mais ne t'en fais pas, va ! Je te donnerai un de mes petits chats blancs qui a une étoile noire sur le front.

Rose (surprise et joyeuse). — Vivant ?

Jeannette (éclatant de rire). — Bien sûr, vivant ! Je n'ai pas des petits chats en bois, moi ! Et aussi si tu veux un de mes oiseaux !

Rose. — Qui chante ?

Jeannette. — Ils ne sont pas muets ! Et des desserts, si tu en veux, je t'en apporterai avec des fleurs.

Rose. — Oh ! ça merci, j'en ai. Certainement les tiens doivent être meilleurs. Mais ce que j'aimerais plus que tout, par exemple, c'est une poupée vivante !

Jeannette (avec regret). — Ah ! pour ça, je ne peux pas te faire plaisir : tu comprends, je n'en ai qu'une... et puis... j'y tiens trop... et puis c'est maman qui me l'a donnée. Mais si tu en demandais une à ta maman, toi, bien gentiment, elle te la donnerait peut-être pour Noël !

Rose (secouant la tête avec mélancolie). — Ça, je ne crois pas : une poupée vivante, ça doit être trop cher pour nous.

Le cadeau du petit nain

Traduit du suisse-allemand par
Mlle L. Vuille.
6 à 8 ans.

(la forêt, 6 ou 7 petits nains, pioches, lanternes, sacs. Ils marchent en chantant sur l'air des petits nains de la montagne de J. Dalcroze)

1. *Nous petits nains de la montagne*
Verduronnette, verduré
Nous habitons dans les cavernes
Au fond de la grande forêt.
Voyez nos beaux petits outils
Nix nax, nix nax nox,
Ils vont bien vite creuser la terre,
Nix nax, nix nax nox
Nix nax nox, cric crac, croc,
Cric, crac, cric, croc, cric, crac, croc.

2. *Nous petits nains de la montagne*
Verduronnette, verduré
Nous trouvons de l'or, des diamants
Nous sommes de hardis compagnons.
Avec nos pioches et nos pics,
Nix, nax, nix, nax, nox,
Nous allons chercher des trésors,
Nix, nax, nix, nax, nox,
Nix, nax, nox, cric, crac, croc,
Cric, crac, cric, croc, cric, crac, croc.

3. *Nous petits nains de la montagne*
Verduronnette, verduré
Nous sommes de gais petits lutins
Et nous chantons en travaillant.

Puc (les interrompt avec un grand soupir). — Ah ! Si je savais seulement !

Nic, Nac, Noc. — Si tu savais quoi !

Puc. — Tant, tant de choses ! J'aimerais savoir ce qu'il y a là-bas, plus loin que la forêt.

Nic, Nac, Noc. — Et puis !

Puc. — Et puis, où habitent les hommes qu'on voit quelquefois traverser la forêt.

Nic, Nac, Noc. — Et quoi encore ?

Puc. — Et encore, que deviendront les petits sapins que les hommes ont coupés et emportés ce matin.

Nic. — Ce qu'ils deviendront ? des arbres de Noël.

Puc. — Des arbres de Noël ? qu'est-ce que c'est ?

Nac. — Représente-toi quelque chose de merveilleux ! Sur chaque rameau, des bougies allumées, des pommes, des noix et encore des boules brillantes où se réflètent les petites lumières. Les hommes se réunissent autour de l'arbre, et se font des cadeaux. Ne crois-tu pas que ça doit être bien joli ?

Puc. — Oh ! Je voudrais bien savoir ce que c'est que de recevoir des cadeaux ! Je ne serai pas content avant de savoir !

Noc. — Quelle bêtise, ne pense plus à cela. Viens, chantons et retournons dans la montagne. C'est beaucoup plus joli, que chez les hommes qui sont si grands et si lourdauds !

Nic. — Oui, ces méchants qui tuent les chevreuils et les petits lièvres et qui coupent les arbres !

Nac. — Ne nous occupons pas d'eux. Il commence à faire sombre. Retournons chez nous.
(il allume les bougies des lanternes (faire semblant), les nains chantent).

Les petits nains de la montagne
Verduronnette, verduré
Allument toutes les lanternes
Qui les éclairent dans la nuit.

Puc. — Si je pouvais seulement recevoir un cadeau !
(les petits nains cherchent à l'entraîner. Tout à coup ils tressaillent, ils écoutent à travers les sapins).

Noc. — Attention ! quelqu'un vient ! Sauvons-nous vite ! Oh ! c'est un homme !

Puc. — Alors justement, je ne m'en irai pas ! Hé là-bas, Hé là-bas. Oh hé !

Un garçon passe, pauvrement vêtu, mains dans les poches, mouchoir autour du cou.

Henri. — Quelqu'un a appelé ! Maman m'a dit de ne pas avoir peur, de marcher bravement, de prier et qu'alors personne ne me fera de mal ! Oh ! qui est assis là ? Quel drôle de petit bonhomme !

Puc. — Homme, je voudrais te demander quelque chose !

Henri. — Quoi donc ? Pourquoi m'appelles-tu homme ? Je suis un garçon ! Je m'appelle Henri !

Puc (il rit). — Henri ah ! ah ! Comme c'est drôle ! Dis Henri ? qu'est-ce que c'est qu'un arbre de Noël ? En as-tu un à la maison ? Reçois-tu un cadeau ?

Henri. — Tu demandes beaucoup à la fois, petit homme ! Si maman n'était pas malade, j'aurais sûrement un arbre de Noël, et si nous n'étions pas si pauvres, je recevrais aussi un cadeau ! Et un arbre de Noël, c'est... c'est... c'est un arbre de Noël ! Tu as des cheveux gris et tu ne sais pas cela !

Puc (suppliant et insistant). — Tu n'as rien reçu, rien du tout !

Henri. — Ah ! pourtant, j'oubliais ! La femme du pasteur, m'a donné un biscôme et Jean m'a donné deux pommes. Regarde !

Puc. — Ah ! je t'en prie, mon cher Henri, donne-m'en une ! Celle-là ! Elle est si belle, rouge et jaune !

Henri. — Oui, elle est belle. Jean l'a enlevée de son arbre de Noël. Tu peux l'avoir ! Attends, je te donne aussi la moitié de mon biscôme, puisque tu ne sais pas même ce que c'est qu'un arbre de Noël. Maintenant, il me faut partir. Je dois aller chercher le docteur pour maman.

Puc. — Bravo ! bravo ! J'ai reçu un cadeau ! C'est une pomme d'un arbre de Noël ! Oh ! que je suis content !

Henri. — Si au moins il peut venir le docteur ! Mais nous n'avons pas d'argent pour acheter les remèdes !

Puc. — Qu'est-ce que tu dis ? Tu n'as pas d'argent ? Attends alors, j'ai quelque chose pour toi ! Une jolie pierre ! C'est une pierre précieuse ! Elle vaut beaucoup d'argent. Tiens, je te la donne ! *(il rit)* Ah ! ah ! à présent c'est moi qui ai fait un cadeau ! Comme je suis heureux !

Henri. — Oh ! la jolie pierre. Comme elle est grosse et brillante ! C'est sûr que je pourrai la vendre et nous aurons de l'argent pour payer les remèdes et le docteur et maman sera vite guérie ! Oh ! merci, petit homme !... mais je ne le vois plus. Où a-t-il passé ? Est-ce que peut-être, c'était l'Enfant Jésus ! Mais non ! Il doit être tout différent. Adieu, petit homme ! Maintenant, je vais courir. Quel bonheur ! Quel bonheur ! *(il s'en va)*

(Puc arrive en sautillant, puis tous les autres le suivent).

Puc. — Ah ! ah ! j'ai reçu un cadeau. Je sais ce que c'est à présent de recevoir un cadeau ! Pourquoi vous êtes-vous sauvés ! Le garçon ne vous aurait rien fait. C'est un brave garçon qui va chercher un remède pour sa maman. Voyez ! il m'a donné cette belle pomme ! Tenez, je vous en offre une bouchée à chacun. Goûtez comme elle est bonne !

Nic, Nac, Noc et les autres s'il y en a d'autres, à tour de rôle, ils mordent dans la pomme et prennent la plus grosse possible !

Ah ! que c'est bon ! C'est délicieux ! C'est meilleur que nos racines !

(Ils s'en vont en chantant le chant du début, ils peuvent mimer le chant avant de se retirer.)

Les costumes des petits jouent un grand rôle dans cette pièce. Les lanternes en carton peuvent être munies de lampes de poche pour éviter des accidents. On peut faire mettre aux petits leurs pantalons de ski, des vestes rouges à capuchon. Confectionner des barbes en étoupe.

LA BELLE HISTOIRE

C'est une belle histoire
Qu'on raconte toujours,
Chaque Noël de gloire,
Chaque Noël d'amour.

Dans une étable close,
Naquit, voici longtemps,
Un petit enfant rose,
Un tout petit enfant.

Mais la bonne Marie
N'a pas de langes d'or,
Ni de toile fleurie
Pour couvrir son trésor.

Sur de la paille sèche,
Jésus s'est endormi.
L'âne est devant la crèche
Et sommeille à demi.

Au dehors, c'est la neige,
Au dehors, c'est le froid.
Mais quel brillant cortège
Amène ici trois rois ?

L'un d'eux porte la myrrhe
Et les autres l'encens.
Jésus dans un sourire
S'éveille doucement.

On sent planer des ailes
Dans le logis sans feu,
Et, tendant ses mains frêles,
Jésus s'étonne un peu.

C'est une belle histoire
Qu'on raconte toujours,
Chaque Noël de gloire
Chaque Noël d'amour.

E. Cuchet-Albaret

L'ANGE EST LA !

Devant le beau sapin, dont la douce lumière
Projette sa clarté dans leurs yeux étonnés,
Deux enfants sont blottis dans les bras de leur mère...
Noël ! Voici Noël ! Jésus nous est donné.

Ça sent bon la forêt, la bougie et l'orange ;
Ça sent bon les cadeaux... Ça sent bon le bonheur...
On croit voir palpiter comme des ailes d'ange...
L'amour vibre autour d'eux et fait battre les cœurs.

Et c'est vrai : l'ange est là. Il guette, sans rien dire,
L'émoi de ces petits devant l'arbre allumé ;
Il surprend leur babil, leurs chants ou leur sourires,
Et se penche vers eux, ses petits bien-aimés.

Regardez ! On le voit ! Non ! ce n'est pas un rêve !
Son regard resplendit de la joie des enfants ;
Il les tient dans ses bras... Son amour les soulève...
Car l'ange de Noël se nomme... une Maman !

PÈRE NOËL

Quand nous serons blottis
Bien au creux de nos lits,
Sous l'édredon si doux
Cachant nos boucles brunes,
Il entrera chez nous
Sur un rayon de lune
Pour poser un baiser
Au bout de notre nez.

Quand il aura garni
Toutes les cheminées,
Quand il aura fini
Son immense tournée,
Il ira s'allonger
Sur un nuage blanc.
Et entendra monter
Nos cris joyeux d'enfants.

Roger Moreau

LE HUCHIER DE NAZARETH

Le bon maître huchier pour finir un dressoir,
Courbé sur l'établi, depuis l'aurore ahane,
Maniant tour à tour le rabot, le bédane
Et la râpe grinçante ou le dur polissoir.

Aussi, non sans plaisir, a-t-il vu, vers le soir,
S'allonger jusqu'au seuil l'ombre du grand platane
Où Madame la Vierge et sa mère sainte Anne
Et Monseigneur Jésus près de lui vont s'asseoir.

L'air est brûlant et pas une feuille ne bouge ;
Et saint Joseph, très las, a laissé choir la gouge
En s'essuyant le front au coin du tablier ;

Mais l'apprenti divin qu'une gloire enveloppe
Fait toujours dans le fond obscur de l'atelier
Voler des copeaux d'or au fil de sa varlope.

José- Maria de Heredia

LE DOUX SOMMEIL

Si Madame Marie
Me donnait à garder
Ce soir son nouveau-né,
Que j'en serais ravie !
J'aurais tant de bonheur
A le bercer contre mon cœur !
Je lui raconterais
Tendrement, en secret,
Une petite histoire,
Et je l'endormirais,
Le mignon roi de gloire,
En murmurant des mots bien doux :
— La nuit est noire, il neige.
Là-bas rôdent les loups.
Dors, agneau blanc que j'aime !
Les loups ne viendront pas,
Puisque je te protège,
Dors, Jésus, blotti dans mes bras.

Emilia Cuchet-Albaret

LA FORÊT DE NOËL

Si tous les sapins de Noël
Poussaient dans la même forêt,
Ensemble on les allumerait !
Et le bon Dieu depuis le ciel
Croirait qu'il a laissé tomber
Des étoiles,
des étoiles,
des étoiles !

Simone Cuendet

Cette petite poésie est ravissante. Les gestes sont faciles à faire. A la fin surtout il faut obtenir des enfants qu'ils fassent vraiment les gestes rappelant une pluie d'étoiles mystérieuse.

GLOIRE A DIEU

Il n'a pas choisi
Le palais des rois
Mais le coin étroit,
Sordide et moisi.

Les puissants s'éclairent
De flambeaux joyeux
Mais une chandelle
Tremble sur ses yeux.

Point de harnois neufs,
De chevaux, d'esclaves :
Un âne et un bœuf
Soufflent dans l'étable.

« Mon petit agneau,
Que je suis en peine !
Tiens, voici la laine
De mon vieux manteau. »

Francis Jammes

SI J'AVAIS ÉTÉ HOTELIER

Si j'avais été hôtelier
Quand Joseph frappait à la porte
Avec Marie à demi morte
J'aurais dit : Bonnes gens, entrez !
Si j'avais été hôtelier.

Si j'avais été cuisinier,
J'aurais pris ma grande marmite
Et pendant la nuit, vite, vite,
Leur aurait cuit un bon dîner,
Si j'avais été cuisinier.

Si j'avais été charpentier
J'aurais fait un petit lit tendre
Pour que la Vierge y puisse étendre
Le petit enfant nouveau-né,
Si j'avais été charpentier.

Si j'avais été jardinier
J'aurais cueilli dans mon parterre
Le plus gros bouquet de la terre
Et je le lui aurais donné.
Si j'avais été jardinier !

DANS L'ÉTABLE OU TOUT REPOSE

Dans l'étable où tout repose
Jésus doucement s'endort.
Et sous les paupières closes
Glissent de beaux rêves d'or.
Sur son front, Marie pose
Un baiser en souriant :
Le doux baiser des mamans !

De l'étable, où tout sommeille,
Les bergers sont repartis ;
Sur l'enfant Marie veille,
Entre l'âne et les brebis.
Et déjà son cœur s'éveille
Aux soucis et aux tourments :
Tous les chagrins des mamans !

Vers l'étable solitaire,
Viendront les rois d'Orient,
Déposer en la chaumière
Leurs bijoux étincelants ;
Mais, à Jésus, l'humble mère
Offre son meilleur présent :
Le grand amour des mamans !

Th.-D. Pache

LE PETIT SAPIN

Le petit sapin sous la neige
Rêvait aux beaux étés fleuris.
Bel été, quand te reverrai-je ?
Soupirait-il sous le ciel gris.

Dis-moi quand reviendra l'été ?
Demandait-il au vent qui vente.
Mais le vent sans jamais parler
S'enfuyait avec la tourmente.

Vint à passer sur le chemin
Un gaillard à grandes moustaches.
Hop là ! en deux coups de sa hache,
A coupé le petit sapin.

Il ne reverra plus l'été
Le petit sapin des montagnes,
Il ne reverra plus la gentiane
L'anémone et le foin coupé.

Mais on l'a paré de bougies,
Saupoudré de neige d'argent.
Des clochettes de féerie
Pendent à ses beaux rameaux blancs.

Le petit sapin de Noël
Ne regrette plus sa clairière.
Car il rêve qu'il est au ciel
Tout vêtu d'or et de lumière.

(Pernette Chaponnière)

SI JÉSUS...

Si Jésus était né chez moi,
J'aurais donné mon lit de plumes
Pour qu'il ne sente pas le froid
De la nuit remplie de brume.

J'aurais brûlé dans le grand poêle
Quelques brindilles de sapin
Et parfumé les draps de toile
A l'essence de romarin.

Debout près du lit, j'aurais dit :
« Dame Marie, puis-je embrasser
Votre gros bébé si gentil,
Rien qu'un tout, tout petit baiser ? »

Alors, de sa voix douce et bonne,
Elle m'aurait répondu : « Donne ».
Puis je serais parti sans bruit,
Disant : « Merci et bonne nuit ».

Guirlandes

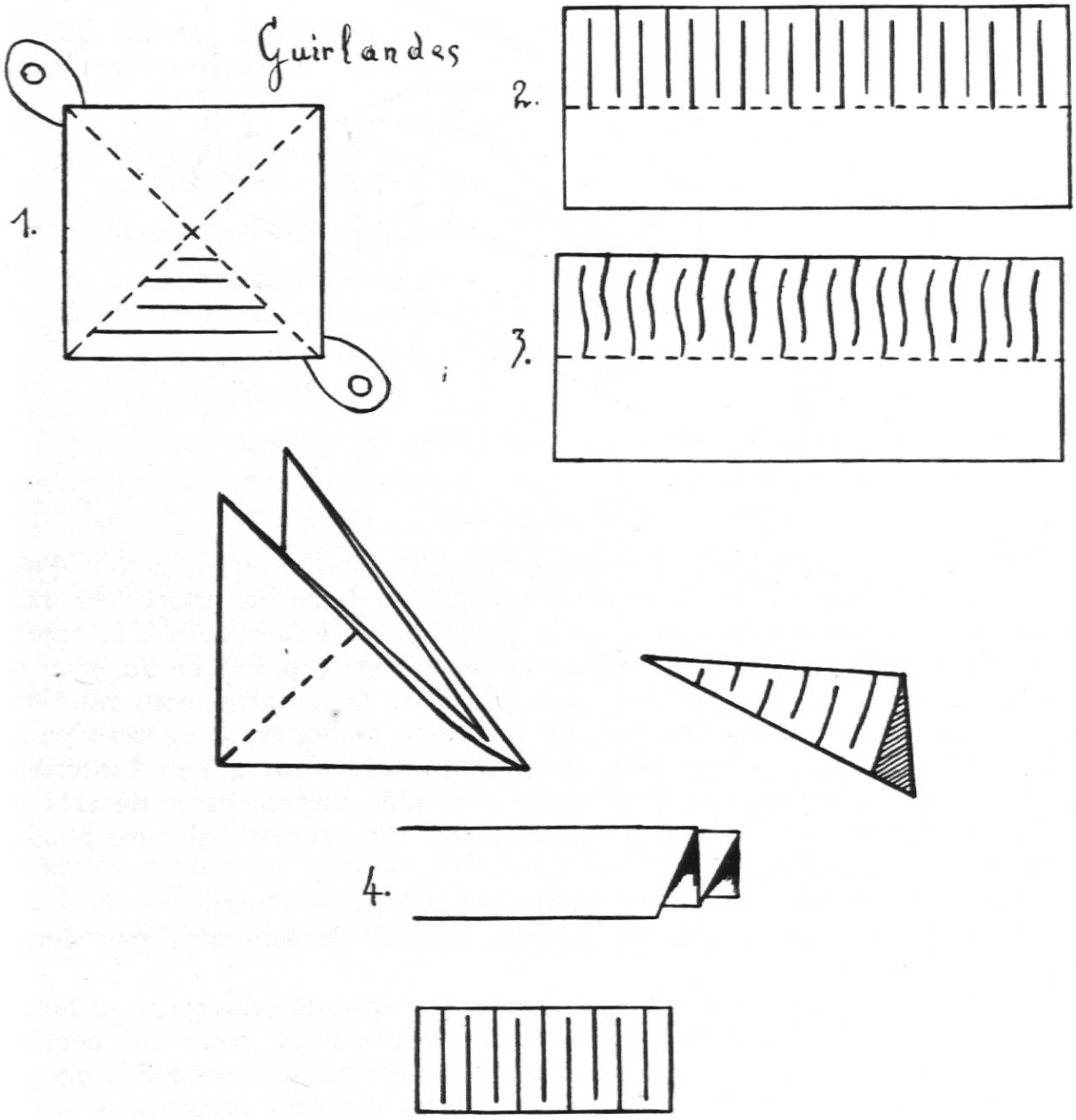

Guirlandes pour Noël

1. Prendre un carré de papier de couleur, le plier en deux selon les pointillés. Une fois le papier plié, le découper en quinconce en suivant les traits.
2. Prendre du papier crépon ou tout autre papier de couleur, le plier en deux selon dessin. Le couper d'un côté, puis de l'autre. On peut faire de jolis petits paniers suivant qu'on le plie d'une manière ou d'une autre, ou plus simplement des guirlandes.
3. Même marche à suivre que ci-dessus, mais le découpage est ondulé. Les enfants trouvent facilement d'autres combinaisons en variant les découpages.
4. Par exemple, en pliant le papier en 4 et en découpant les traits. Voir dessin ci-contre.

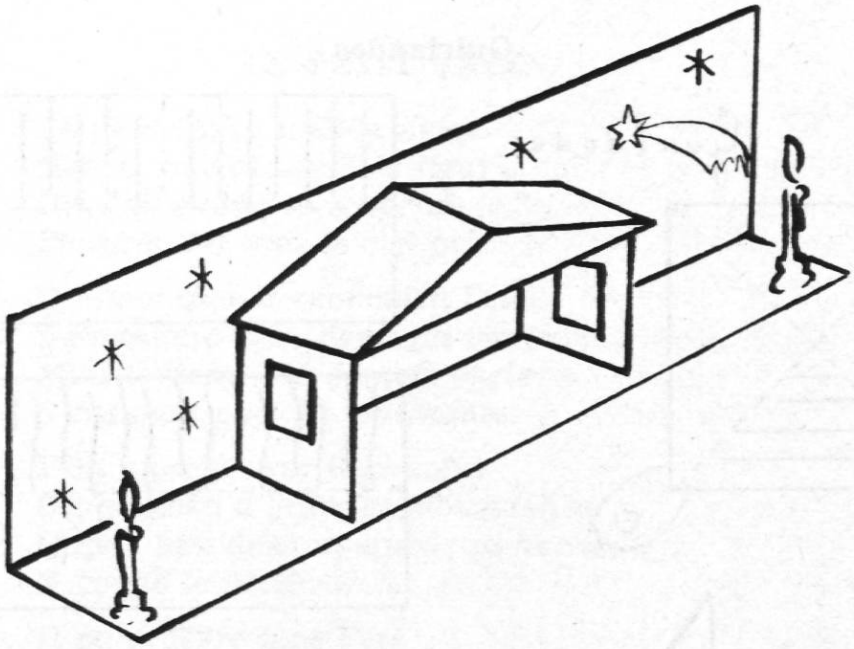

Crèche de Noël

Voici une crèche facile à réaliser en contreplaqué ou en carton. Pour l'assemblage on peut coller le contreplaqué ou faire des mortaises dans la paroi verticale du fond et dans le plancher ; prévoir alors à la crèche proprement dite des tenons. Passer la crèche et le plancher au brou de noix. La paroi du fond, le ciel, sera passée à la gouache bleu nuit. On peut y coller des étoiles dorées. Le toit sera recouvert de grosse paille ou de foin. Ajouter si l'on veut un petit tableau pour garnir l'intérieur de la crèche, par exemple un paysage de Judée, Bethléem, le désert...

Derrière le ciel, un peu en dessous du toit, percer un trou pour y loger une lampe de poche.

Le plancher sera recouvert de mousse parsemée d'ouate.

Placer dans les angles de petites bougies fixées dans des demi-bobines.

Quant aux personnages de la crèche, les enfants pourront les fabriquer eux-mêmes en glaise. F. Schubiger, Winterthour, livre des personnages dessinés sur carton qui peuvent servir de gabarit pour des découpages en contreplaqué. Il suffit ensuite de les passer à la gouache et d'y coller quelques parcelles de papier doré.

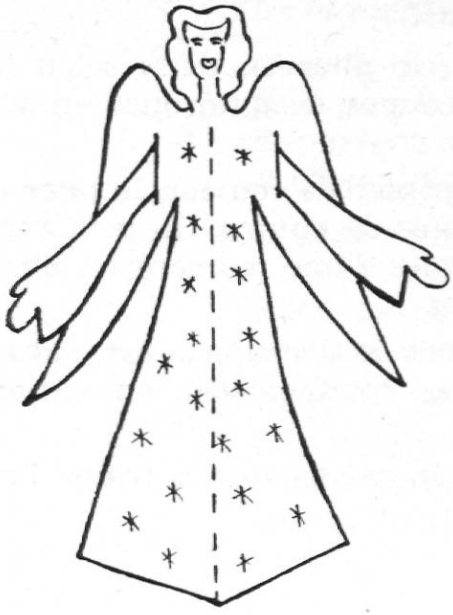

Ange de Noël

Découper dans du papier doré ou argenté la forme dessinée. Plier à demi l'ange selon les pointillés de façon qu'il tienne debout. Ménager deux ouvertures pour y introduire les bras qui sont formés d'une seule bande.

L'ange peut tenir un écriteau indiquant « Joyeux Noël » ou une autre inscription.

Il peut être aussi suspendu à l'arbre de Noël.

Diorama de Noël

Le modèle ci-après, grandeur nature, peut être découpé dans du bois (contreplaqué) ou dans du carton, ou mieux, il peut être reproduit en vitrail sur du verre à vitres. Le dessin comprend 3 plans :

1er plan : gros traits : Joseph, Marie, Jésus, l'âne, le palmier, la cabane et la barrière.

2e plan : traits moyens : la maman et ses 3 enfants.

3e plan : traits fins : la place, les 4 maisons, le ciel et l'étoile.
On peut, si l'on veut, faire deux plans avec le 3e :

1er : la place et les 4 maisons.

2e : le ciel et l'étoile.

De même, sur le 1er plan, on peut ajouter un encadrement d'un centimètre de large recouvert de papier doré. Des bandes de carton ou de toile collante cachent les côtés (épaisseur du relief).

Pour chaque plan, il faut une feuille de bois différente ou un verre différent. Sur bois ou sur carton, peindre à la gouache ; sur verre, utiliser le vernis spécial pour verre.

Au moyen d'un calque, l'élève relève un plan, le reproduit, puis découpe ; ensuite, il fait de même pour le suivant...

Après avoir passé la gouache, on peut repasser les principaux contours à l'encre de Chine noire, comme le dessin. Au lieu de mettre du papier doré sur l'étoile, on peut la découper et loger derrière une lampe de poche qui éclairera tout le dessin. De même, en découpant les deux grandes portes, la lumière filtrera à travers les barreaux. Le diorama se fixe au mur ou se place sur une étagère, ou encore sur une table (au pied de l'arbre de Noël).

Couleurs conseillées :

Les visages : saumon clair.
Joseph : manteau ocre, voile jaune clair.
Marie : robe partie bleu foncé, partie bleu clair, voile blanc.
Jésus : lange blanc, couchette jaune paille.
L'âne : gris.
Le palmier : tronc brun, feuillage vert foncé.
La cabane : poutres jaune ocre, toit brun.
La barrière : piquets ocre, planches brun.

La maman : robe orange, corsage rose.
La fillette au béret : manteau bleu, béret rouge.
Le garçonnet : culotte bleu, chandail vert.
La fillette à la fleur : robe rouge.

La place : ocre clair.
Les maisons : ocre, fenêtres jaune (lumière), toits vermillon.
Le ciel : bleu outremer + un peu de blanc.
L'étoile : jaune citron ou papier doré.

Cartes de table

Papier carte de table. Dessiner et écrire le menu, ensuite, tout autour de la carte, laisser couler irrégulièrement de la cire à cacheter, de manière à former un petit bourrelet.

Faire de même avec des photos, des images...

Pour les fixer à la paroi, placer derrière une ganse de fil, puis cacheter.

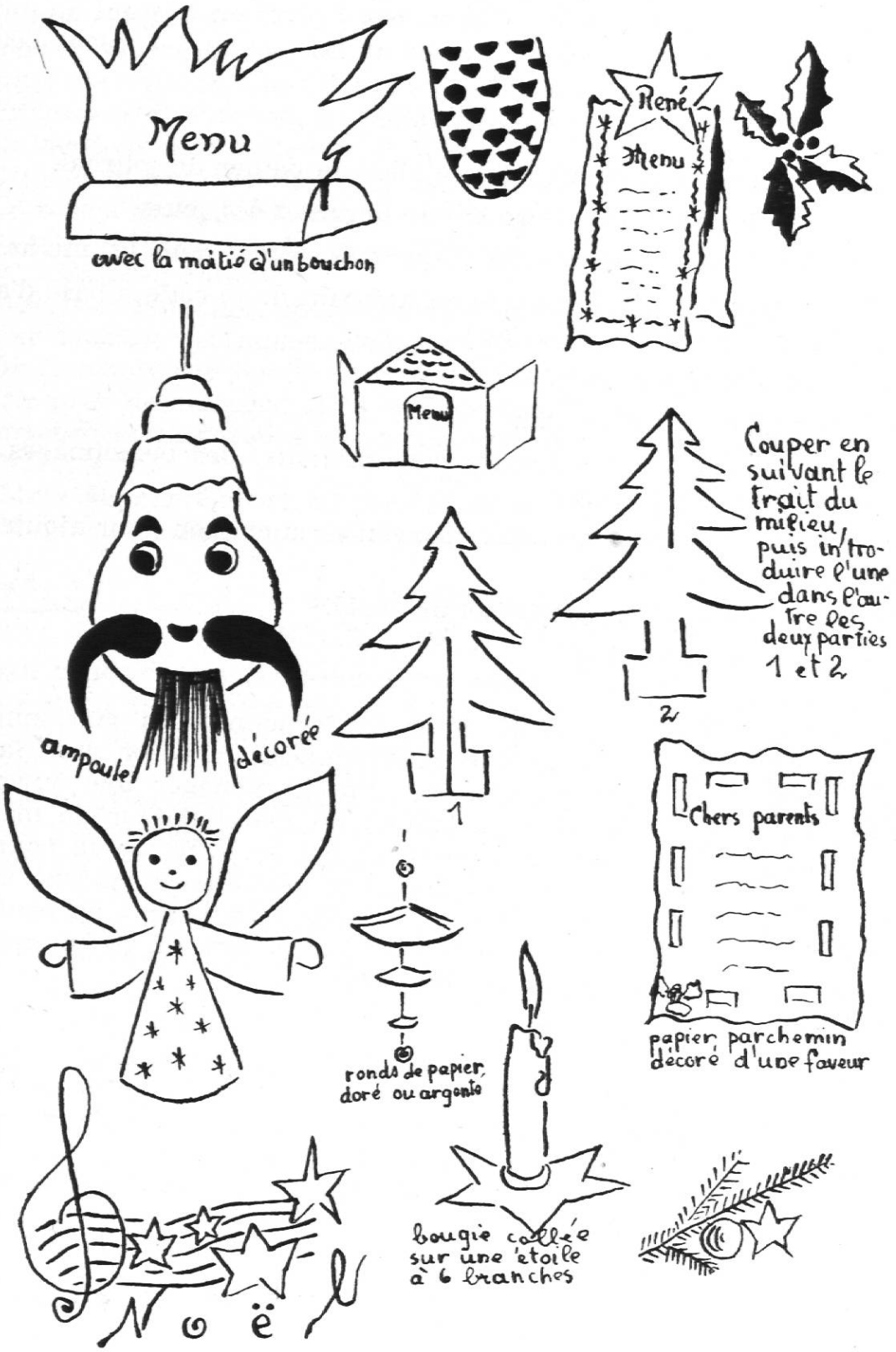

Porte-bougies

Couper des bobines en deux moitiés ; les passer au papier de verre. Coller le porte-bougie sur une étoile à 6 branches ou, au contraire, fixer l'étoile à 6 branches à la partie supérieure de la demi-bobine ; faire un trou au milieu pour y placer la bougie. Passer le porte-bougie au bronze ou à l'argent. Semer sur l'étoile de la diamantine. On trouve dans le commerce des bougies du diamètre des bobines.

Ou bien : coller sur l'étoile à 6 branches 4 pives en laissant au milieu une place pour y fixer la bougie. Passer au bronze ou à l'argent l'étoile et les pives.

Pâte à papier

1. Déchirer en bandes étroites des feuilles de papier de journal.
2. Les laisser tremper dans l'eau froide durant 2 à 3 jours.
3. En chasser l'eau en serrant les paquets de papier dans les mains.
4. Malaxer, triturer, pétrir ensuite en ajoutant de la colle à base d'amidon (colle « Le Poisson », par ex.).
5. Laisser reposer 2 à 3 jours.
6. La pâte est bonne à travailler.
7. Confectionner des marionnettes, des animaux, des personnages, des maisons... (Crèche de Noël).
8. Faire cuire au four à feu doux ; surveiller la cuisson pour ajouter un détail, corriger, creuser...
9. Peindre à la gouache, puis passer au copal.
10. Habiller les personnages.

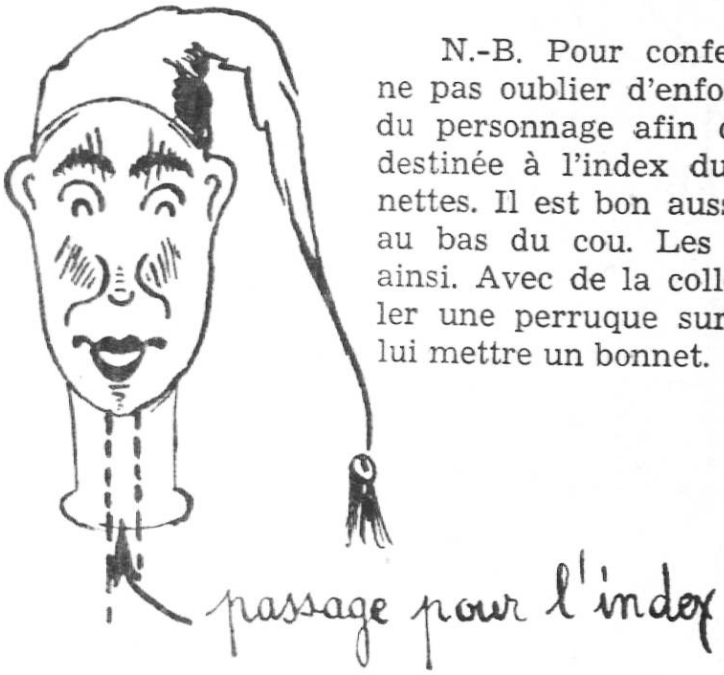

N.-B. Pour confectionner les marionnettes, ne pas oublier d'enfoncer un bâton dans la tête du personnage afin de ménager une ouverture destinée à l'index du manipulateur de marionnettes. Il est bon aussi de ménager un bourrelet au bas du cou. Les costumes tiendront mieux ainsi. Avec de la colle « Cementit » on peut coller une perruque sur la tête du personnage ou lui mettre un bonnet.

N.-B. — Pour tout renseignement complémentaire, on peut s'adresser à M. Nicoulin, rue Breguet 6, Neuchâtel.

POUR NOS SOIRÉES DE SOCIÉTÉS

La « Compagnie du Lycéum » de Lausanne se met à la disposition des organisateurs de soirées et de concerts et leur propose ses spectacles d'opérettes.

Les brillants succès obtenus par le « Lycéum » sont un sûr garant de réussite. Son répertoire actuel comprend :

— une opérette en trois actes d'André Messager : *Les p'tites Michu* (durée : 2 heures) ;
— cinq opérettes en un acte :
Rose et Colas, de Monsigny (durée 60 min.),
La laitière de Trianon, de Weckerlin (durée 45 min.),
Le mariage aux lanternes, d'Offenbach (durée 40 min.),
Lischen et Fritzchen, d'Offenbach (durée 35 min.),
La ruse d'amour, de Lecoq (durée 25 min.) ;
— une comédie en 1 acte de Sacha Guitry : *Le mot de Cambronne.*

En préparation :

— *Monsieur Pantalon,* opéra-comique en 1 acte d'Albert Grisar ;
— *Une éducation manquée,* idem., de Chabrier ;
— *On demande une femme de chambre,* de Planquette.

Le prix de ces spectacles varie entre 200 fr. et 600 fr. suivant leur importance et le nombre des acteurs. Pour tous renseignements, prière de s'adresser à :

Mme Simone Gerber, av. des Alpes 4, Lausanne (tél. 23 49 03) ou
Mme Stella Zbinden, rue Etraz 10, Lausanne (tél. 22 62 55).

E. B.

GENÈVE

U. I. G. MESSIEURS

EXERCICES DE VOCABULAIRE

Au cours de ces deux dernières années, les membres du groupe des jeunes et du groupe des maîtres de classes rurales ont composé une série d'exercices de vocabulaire relatifs au programme de 6e année (1er trimestre).

Après avoir été expérimentés dans plusieurs classes, ces exercices ont été mis au net et viennent d'être publiés sous la forme de 15 fiches.

Voici les titres des chapitres traités :

L'homme (la personne humaine) (2 fiches)
L'homme, la femme, l'enfant (1 fiche)
Naître (1 fiche)
Les âges de la vie (2 fiches)
La vie (2 fiches)
Le corps humain (7 fiches)

La série de 15 fiches sera prochainement mise en vente pour la modique somme de 0 fr. 10. Cela représente une dépense de 3 francs pour une classe de 30 élèves. C'est pourquoi nous pensons que tous nos collègues dirigeant une classe de 6e a. seront heureux de se procurer cet intéressant matériel d'enseignement.

La publication de ce travail à un prix aussi avantageux n'a pu se réaliser qu'avec l'appui financier du Dpt de l'instruction publique, et nous tenons à remercier M. le Directeur de l'enseignement primaire de son aide et de sa compréhension.

Une prochaine « Note officielle » adressée à toutes les institutrices et à tous les instituteurs indiquera la date et le lieu de distribution de ces exercices. E. P.

U.A.E.E. — CONVOCATION

Nous sommes certaines que vous serez nombreuses le 16 novembre 1955 à 16 h. 45 à l'École de Malagnou. Voici l'occasion pour vous d'entrouvrir le fameux « rideau de fer » puisque notre collègue M. G. Willemin vous entretiendra de son voyage d'études en U.R.S.S.. Retenez donc la date du 16 novembre. *C. G.*

S. G. T. M. R. S. — RAPPEL

Visite des laboratoires du BATTELLE MEMORIAL INSTITUTE, le LUNDI 7 novembre, à 17 h. 25, à la route de Drize 7, Carouge.

J.L. Loutan.

NEUCHATEL PARMI NOS MEMBRES

Bienvenue très cordiale à M. Francis Jaquier, qui vient d'être nommé instituteur à la Chaux-de-Fonds et qui aussitôt est entré dans la S.P.N.-V.P.O.D. par solidarité envers ceux qui travaillent sans cesse à l'amélioration de notre condition matérielle !

Mlle Germaine Rosat, de Travers, nous quitte pour se marier. Nous lui souhaitons beaucoup de bonheur ! W. G.

COMMISSION CONSULTATIVE POUR L'ENSEIGNEMENT PRIMAIRE

(suite)

Vacances scolaires

Le second point de l'ordre du jour n'a pas suscité les nombreuses discussions que nous avions prévues. Ce fait est certainement dû, en grande partie, à la clairvoyance et au sens diplomatique de notre distingué Chef du Département de l'instruction publique. M. Clottu rappela tout d'abord « l'anarchie » régnant dans le canton sur le plan des vacances scolaires. Il releva, en particulier, que la plupart des communes neuchâteloises dépassent régulièrement le maximum légal de dix semaines. D'où la nécessité impérieuse de revoir toute la question, d'établir un régime semblable à celui d'autres cantons.

Se fondant sur une large enquête effectuée auprès d'un grand nombre de cantons suisses où la moyenne des vacances est de douze semaines, le Département proposera le nouveau régime suivant :

10-12 semaines de vacances (60-72 jours),
5 jours fériés légaux,
4-6 jours de congé (lendemains de fêtes religieuses, fêtes locales, abbayes, 1er mai, etc.),
2 jours (conférences officielles du printemps et d'automne),
1 jour (assemblées annuelles des associations professionnelles du corps enseignant).

Soit un total de 84-86 jours.

M. Clottu donne ensuite quelques précisions d'interprétation. Ainsi, toute journée, dite « de sport », organisée en dehors du cadre de l'école et sans surveillance de la part du corps enseignant, sera considérée comme jour de vacances. D'autre part, un congé accordé un mercredi matin équivaudra à une journée entière, les leçons n'ayant pas lieu l'après-midi (pour certaines communes, ce cas s'applique à la journée du jeudi). En revanche, une matinée comptera comme demi-journée de congé lorsque l'horaire normal de la journée prévoit des leçons pour l'après-midi.

Afin d'éviter toute confusion (ou escamotage), il reste entendu que l'année scolaire se termine avec la fin des vacances de Pâques.

M. Clottu clôt la discussion en précisant que toutes sanctions nécessaires seront prises à l'égard des Commissions scolaires qui ne respecteraient pas le nouveau régime des vacances (qui doit naturellement faire encore l'objet d'une modification de la loi). E. H.

JURA BERNOIS

AU TERME DE LEUR CARRIÈRE

Nous accompagnons de nos vœux les meilleurs les collègues qui ont fait valoir cet automne leur droit à la retraite. Qu'elle leur soit douce et propice à un repos bien gagné !

Aux Breuleux, M. **J.-A. Boillat** se retire après 46 ans d'enseignement. Sa droiture, son érudition, son dévouement envers ses élèves et dans plusieurs commissions communales et paroissiales, l'ont justement désigné à l'estime que la population lui a montrée.

Institutrice à l'école des Barrières (commune du Noirmont), Mme **Irène Froidevaux** a été à la tâche pendant plus de 36 ans. Bien qu'elle eût désiré plus tôt abandonner cette responsabilité pour se consacrer à sa famille, elle est restée en fonction plusieurs années, afin d'éviter à la commune les effets de la pénurie aiguë de maîtresses primaires.

M. **Bernard Houlmann,** lui, a vu se succéder sur les bancs de sa classe 47 volées d'élèves ! Au début de ce mois, tout le village de Courroux l'a fêté comme il le méritait. Deux de ses filles sont aujourd'hui institutrices. M. Houlmann a certes amplement mérité qu'on le félicitât d'avoir toujours donné l'exemple du travail bien fait, et inculqué à ses élèves le sens des responsabilités.

Au progymnase français de Bienne, MM. **Charles Amweg** et **Willy Monnier** se retirent, totalisant chacun 45 ans d'activité au collège de la rue des Alpes. Professeur de mathématiques perspicace et précis, M. Amweg savait exiger le maximum de ses élèves et les récompenser avec équité. M. Monnier a enseigné le dessin en artiste et en homme de cœur. Ces deux collègues laisseront le souvenir de maîtres compétents et aimés. T.

Collègues ! *Favorisez de vos achats les maisons qui nous soutiennent avec leur publicité*

Magasin et bureau **Beau-Séjour 8** Téléphone **permanent 22 63 70**

POMPES FUNÈBRES

OFFICIELLES DE LA VILLE DE LAUSANNE

Transports en Suisse et à l'étranger. Concess. de la Sté Vaud. de Crémation

Ecole Nouvelle Préparatoire

Internat pour garçons - Externat mixte

PAUDEX - Lausanne Tél. 28 24 77

Préparations aux Collèges, Gymnases, Ecoles de Commerce. Raccordement à toutes les classes. **Bachots, Matu., Ecole polytechnique.** Enseignements par petites classes. Dir. M. Jomini.

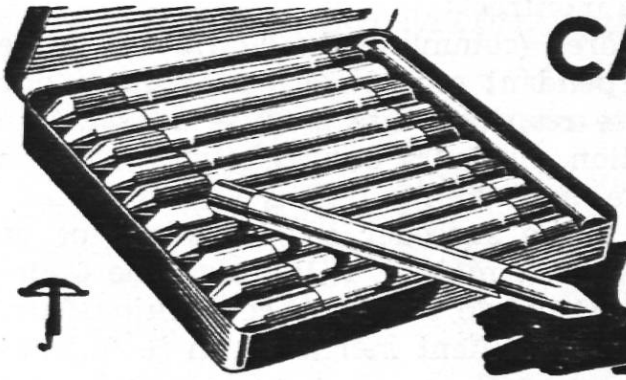

CARAN D'ACHE

Neocolor

N° 7000

Couleurs merveilleuses comme jamais !

MODÈLES RÉDUITS chez

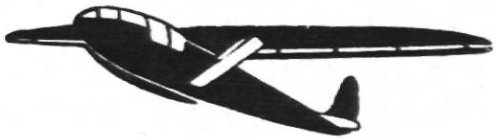

BATEAUX - AVIONS
AUTOS

Moteurs - Accessoires
OUTILLAGE

MAX SCHMIDT JUNIOR
Sté en commandite

22-24 St-Laurent
LAUSANNE

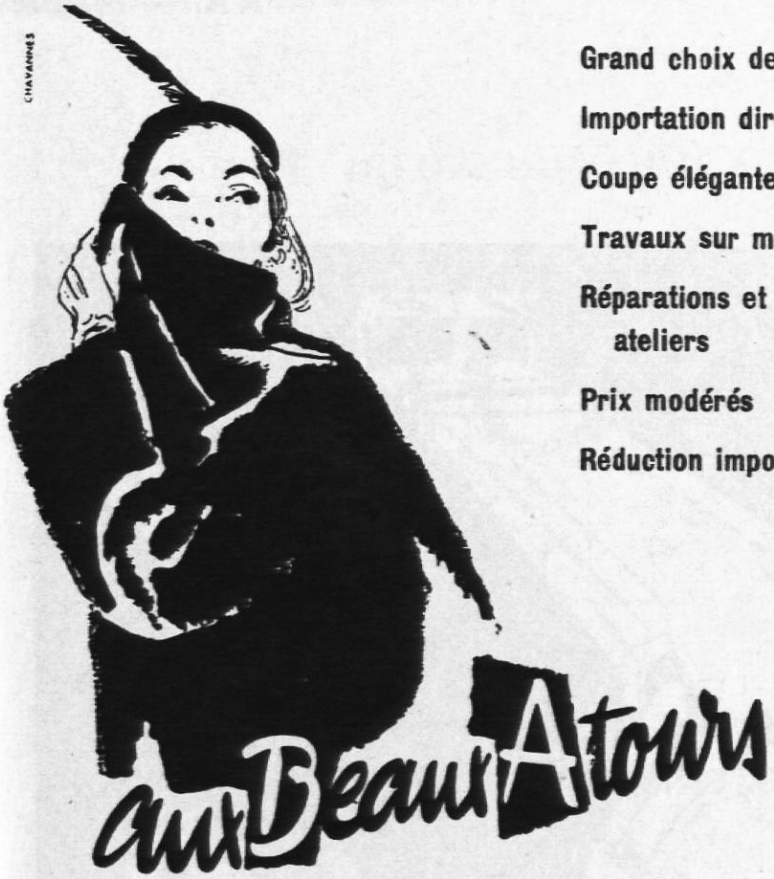

Grand choix de fourrures de tous pays

Importation directe

Coupe élégante

Travaux sur mesure

Réparations et toutes transformations dans nos ateliers

Prix modérés

Réduction importante aux membres de la SPV.

M. A. CORAZZA

Av. d'Ouchy 15

Lausanne

Tél. 26 06 79

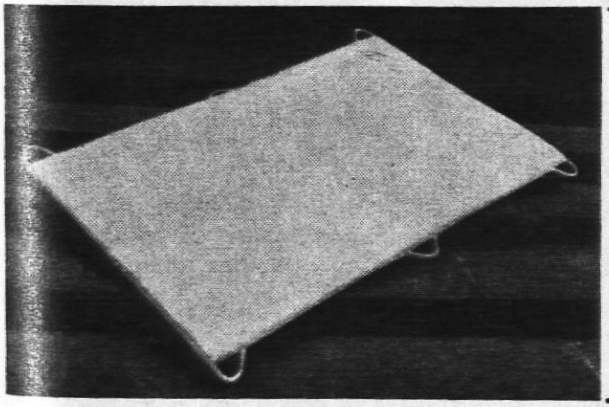

Sellerie Ernest Lüginbühl

NYON

Tapis de gymnastique

en caoutchouc, recouvert cuir

Tél. (022) 9 58 37

6 Bibliothèque
Nationale Suisse
B e r n e

J. A. — Montreux

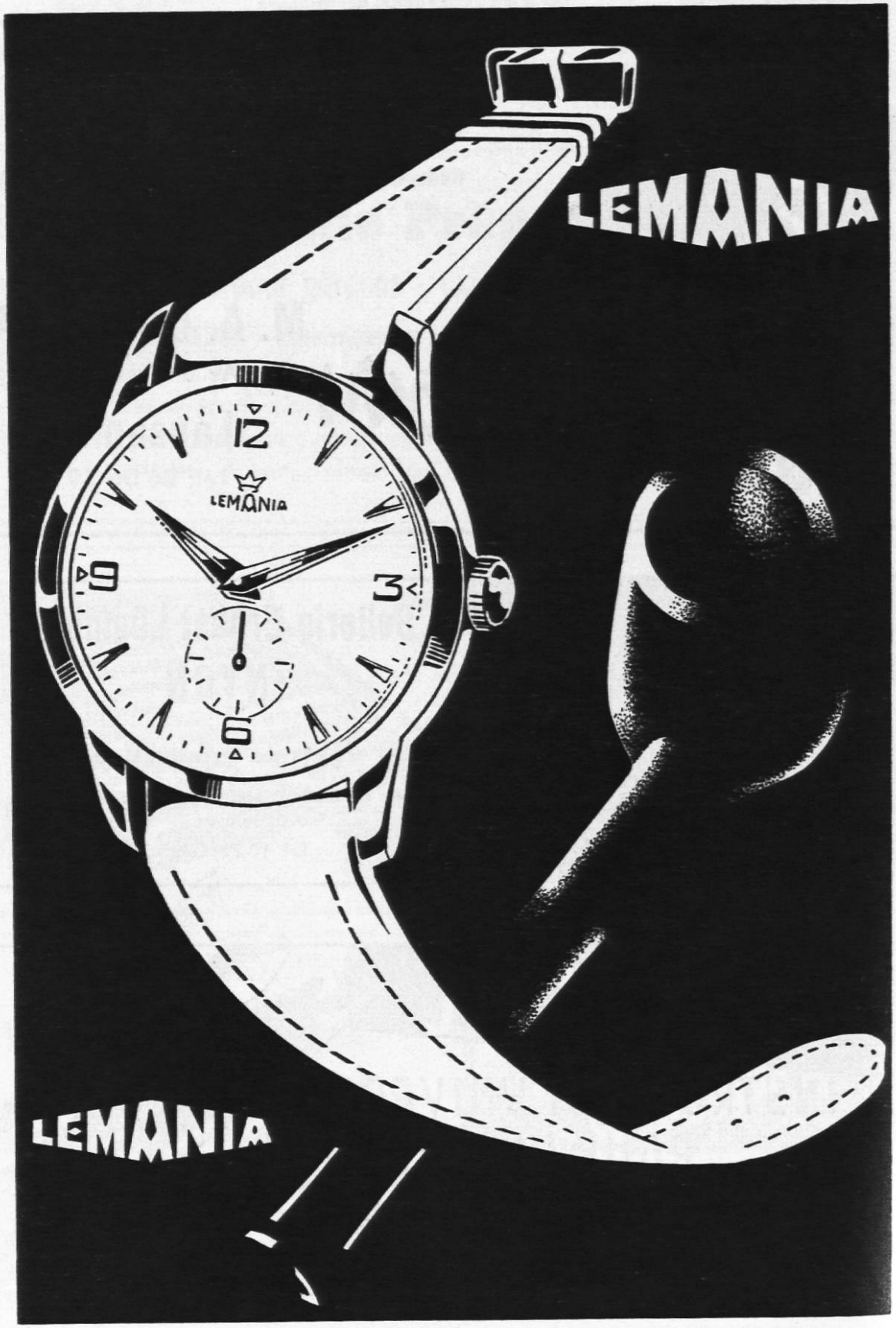

MONTREUX, 12 novembre 1955 XCIe année — No 41

396

DIEU • HUMANITÉ • PATRIE

ÉDUCATEUR
ET BULLETIN CORPORATIF

ORGANE HEBDOMADAIRE
DE LA SOCIÉTÉ PÉDAGOGIQUE
DE LA SUISSE ROMANDE

Rédacteurs responsables
Educateur : **André Chabloz**, Lausanne, Clochetons 9
Bulletin : **G. Willemin**, Case postale 3, Genève-Cornavin
Administration, abonnements et annonces :
Imprimerie Corbaz S.A., Montreux, place du Marché 7, téléphone 6 27 98
Chèques postaux II b 379

Prix de l'abonnement annuel : Suisse Fr. 13.50 ; Etranger Fr. 18.—

Supplément trimestriel : Bulletin bibliographique

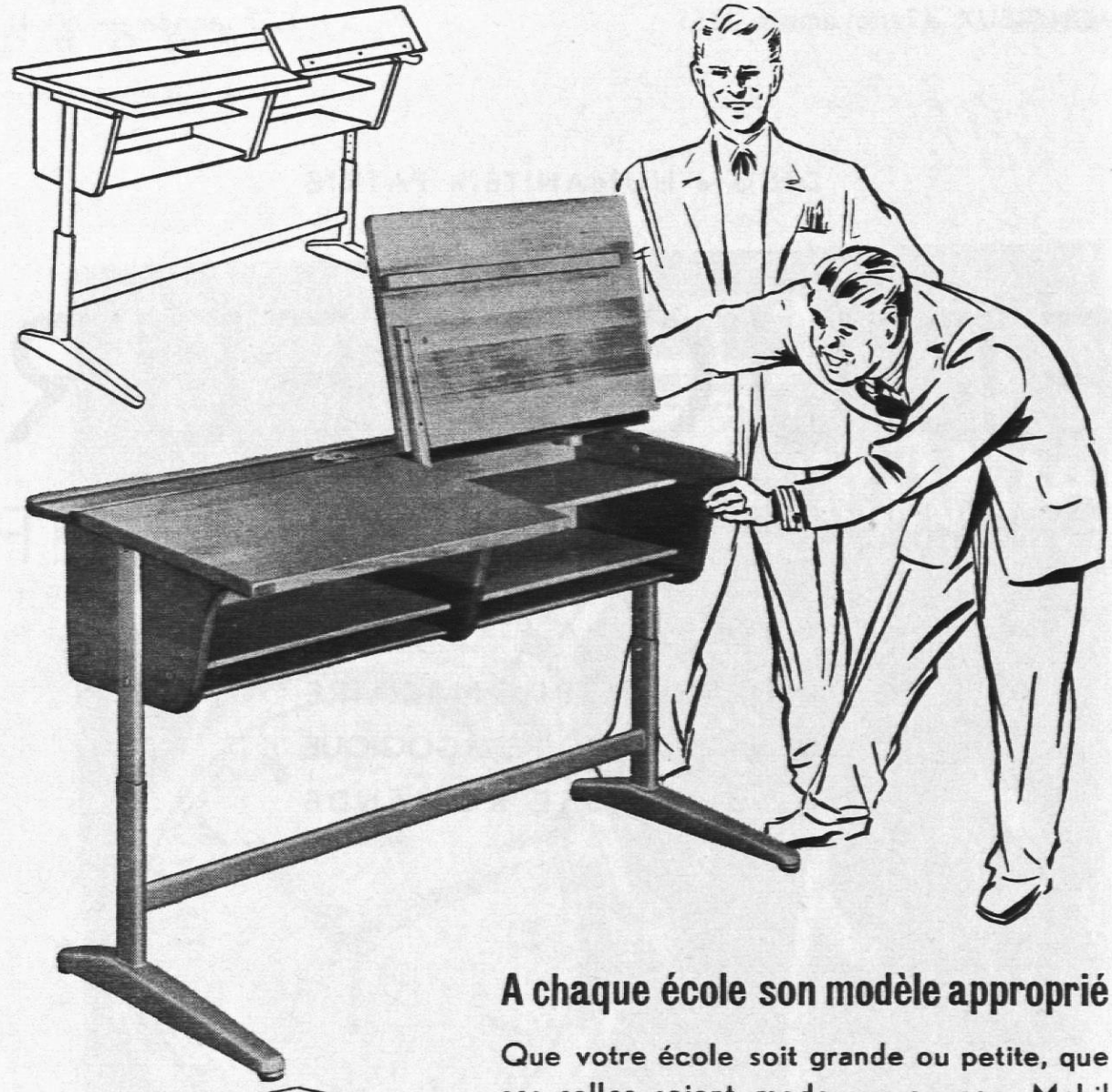

A chaque école son modèle approprié

Que votre école soit grande ou petite, que ses salles soient modernes ou non, Mobil pourra toujours vous fournir le mobilier scolaire approprié à tous les cas et adapté à votre budget. A votre guise, pupitre réglable ou fixe.

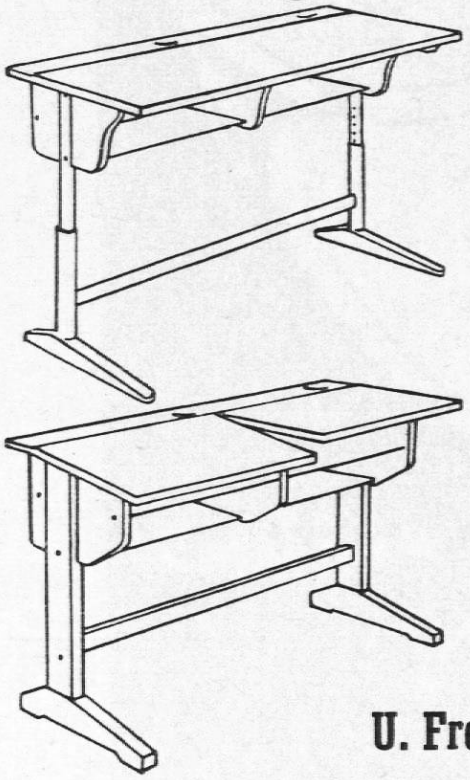

Avant d'acheter des meubles scolaires, ne manquez pas de demander notre catalogue et une offre de prix ou une visite de notre représentant. Cela ne vous engage à rien.

Mobil

Schutzmarke

U. Frei, Holz- und Metallwarenfabrik, Berneck