Zeitschrift: Zivilschutz = Protection civile = Protezione civile
Herausgeber: Schweizerischer Zivilschutzverband
Band: 27 (1980)
Heft: 1-2

Werbung

Nutzungsbedingungen
Die ETH-Bibliothek ist die Anbieterin der digitalisierten Zeitschriften auf E-Periodica. Sie besitzt keine Urheberrechte an den Zeitschriften und ist nicht verantwortlich für deren Inhalte. Die Rechte liegen in der Regel bei den Herausgebern beziehungsweise den externen Rechteinhabern. Das Veröffentlichen von Bildern in Print- und Online-Publikationen sowie auf Social Media-Kanälen oder Webseiten ist nur mit vorheriger Genehmigung der Rechteinhaber erlaubt. Mehr erfahren

Conditions d'utilisation
L'ETH Library est le fournisseur des revues numérisées. Elle ne détient aucun droit d'auteur sur les revues et n'est pas responsable de leur contenu. En règle générale, les droits sont détenus par les éditeurs ou les détenteurs de droits externes. La reproduction d'images dans des publications imprimées ou en ligne ainsi que sur des canaux de médias sociaux ou des sites web n'est autorisée qu'avec l'accord préalable des détenteurs des droits. En savoir plus

Terms of use
The ETH Library is the provider of the digitised journals. It does not own any copyrights to the journals and is not responsible for their content. The rights usually lie with the publishers or the external rights holders. Publishing images in print and online publications, as well as on social media channels or websites, is only permitted with the prior consent of the rights holders. Find out more

Download PDF: 19.10.2025

ETH-Bibliothek Zürich, E-Periodica, https://www.e-periodica.ch

Nel Locarnese, per la protezione civile, già realizzati impianti per fr. 800 mila

Concernono i posti sanitari e di comando a Muralto, Minusio e Tenero – Uno analogo, del costo di oltre due milioni, è in costruzione a Gordola, mentre ne è previsto uno pure a Losone – Il dott. Franco Buzzi subentra a Fritz Zollinger alla presidenza del Consorzio

Dalla Fondazione del Consorzio per la protezione civile di Locarno e dintorni, per la prima volta l'assemblea generale è stata diretta dal vice-presidente Mondada, in quanto Fritz Zollinger, che fungeva da presidente, non poteva più rappresentare il comune di Locarno in seno alla delegazione consortile, avendo da mesi rassegnato le dimissioni da membro del Municipio e trasferito il suo domicilio ad Ascona.
Il vice-presidente, interpretando i sentimenti di tutti i presenti, esprimeva a Zollinger i ringraziamenti più sentiti per l'apprezzato e disinteressato lavoro svolto a favore del Consorzio, e in segno di riconoscenza gli offriva un omaggio a nome della delegazione consortile. Assai commosso, il presidente uscente ha pronunciato una breve allocuzione di ringraziamento, esprimendo i migliori voti al Consorzio.
Dopo questa parentesi di festoso saluto all'ex presidente, Mondada informava l'assemblea che il Municipio di Locarno ha designato quale subentrante il dott. Franco Buzzi, e che la delegazione consortile, all'unanimità, aveva conferito allo stesso il compito di assumere la carica di presidente «ad interim», in attesa che l'assemblea si pronunciasse definitivamente in merito. Non essendovi altre proposte, l'assemblea eleggeva per acclamazione lo stesso dott. Buzzi a presidente del Consorzio per la protezione civile di Locarno e dintorni. Il neo-eletto ringraziava a sua volta i presenti per la fiducia riposta nella sua persona e si diceva particolarmente lieto di riprendere per la seconda volta a dieci anni di distanza, le redini del Consorzio. Venuto a conoscenza del fatto che il capo-locale Aldo Poncioni festeggia il 10° anniversario d'instancabile attività alla guida del medesimo Consorzio, procedeva a consegnarli un omaggio, in riconoscenza dei suoi meriti.

L'assemblea approvava quindi i vari rapporti e affrontava l'esame del preventivo ordinario e straordinario 1980, già sottoposto per esame ai concessi comunali interessati i quali non hanno sollevato obiezione alcuna.
Dopo alcuni interventi su questioni interne, il capo-locale Poncioni passava a illustrare le opere realizzate e attualmente in cantiere, nonchè quelle che saranno da prevedere.
Fra quelle realizzate troviamo il posto sanitario e il posto di comando di quartiere a Muralto, con 34 posti letto e un impianto di trasmissione; il posto sanitario e il posto di comando di quartiere a Minusio, con 24 posti letto, un impianto di tramissione e un impianto d'apprestamento d'istruzione dei pionieri; infine il posto sanitario e di comando di quartiere a Tenero, con 32 posti letto e pure comprendente l'installazione di un impianto di trasmissione. In totale, si dispone di 90 posti letto per un investimento di fr. 798 mila. Fra i posti in fase di realizzazione, quelle sanitario e di comando a Gordola (32 posti letto) e il posto sanitario di soccorso a Minusio-Vignascia (128 posti letto, due locali di rianimazione, una sala operatoria con annesso locale di sterilizzazione e laboratorio-farmacia, un gruppo locale per cucina, refettorio e magazzino viveri, diversi locali a scopi multipli, lavanderia, deposito biancheria, raccolta locali tecnici e per i serbatoi d'acqua, ventilazione elettrogena, impianto ossigeno e obitorio): costo d'investimento 2 170 000 fr., escluse le attrezzature e l'equipaggiamento.

In programma a Losone un posto sanitario con 32 posti letto, un posto di quartiere e impianto d'istruzione per il primo intervento in un fabbricato che dovrebbe sorgere a cura del patriziato, nel quale troverà pure posto l'ufficio postale.

HEINIGER fabriziert und liefert

Installationsdrähte, Litzen, diverse Kabeltypen, Telefonanschlusskabel, abgeschirmte Kabel. Sonderanfertigungen nach Kundenwunsch.

Anschlusskabel mit angespritzten Steckern. Verlängerungskabel. Fertig konfektionierte Kabel.

HEINIGER

A. HEINIGER & Co. AG
3072 Ostermundigen
Blankweg 4, Telefon 031 51 17 77

Ruprecht AG

älteste Kartonagefabrik der Schweiz

Über 125 Jahre Erfahrung bürgen für Qualität bei bedruckten und unbedruckten Kartonagen. In jeder Ausführung, für jeden Geschmack, für jeden Zweck.

Ruprecht AG
Kartonagen + Druck
Prägedruck + Etuis
3177 Laupen
Telefon 031 94 72 37

Wir empfehlen uns für die Lieferung von:

EMO

Übungsmaterial	EMO-Übungsmaterialkisten
Sanitätsmaterial	EMO-Katastrophenmaterialkisten
Samaritertaschen	AMBU-Phantome und Wiederbelebungsgeräte
Postenkoffern	Tragbahren, Tragtücher, aufblasbare Schienen

Verlangen Sie Katalog und Prospekte

Eduard Mösch
5264 Gipf-Oberfrick
Sanitätsmaterialien, Maiweg 326
Telefon 064 61 19 17

Stühle und Tische von Rampinelli AG simplex haben nicht nur ausgezeichnete Sitzvorteile. Sie haben auch die besten Wegstelleigenschaften.

Einverstanden. In erster Linie sind Stühle zum Sitzen und Tische zum Daransitzen da. Aber genau dort, wo die Bestuhlung einmal so und einmal anders, einmal mit und einmal ohne Tische die verschiedenartigsten Anforderungen zu erfüllen hat, darf nicht nur das Aussehen und der Preis entscheiden. Denn das Sitzen soll Ihnen ja später auch nicht weh tun.

Machen Sie doch einmal einen Test bei uns im Geschäft. Oder verlangen Sie weitere Unterlagen bei: Rampinelli AG simplex, 3322 Schönbühl.

simplex tische stühle

Rampinelli AG simplex
3322 Schönbühl
Telefon 031 851 66, Telex 33 037

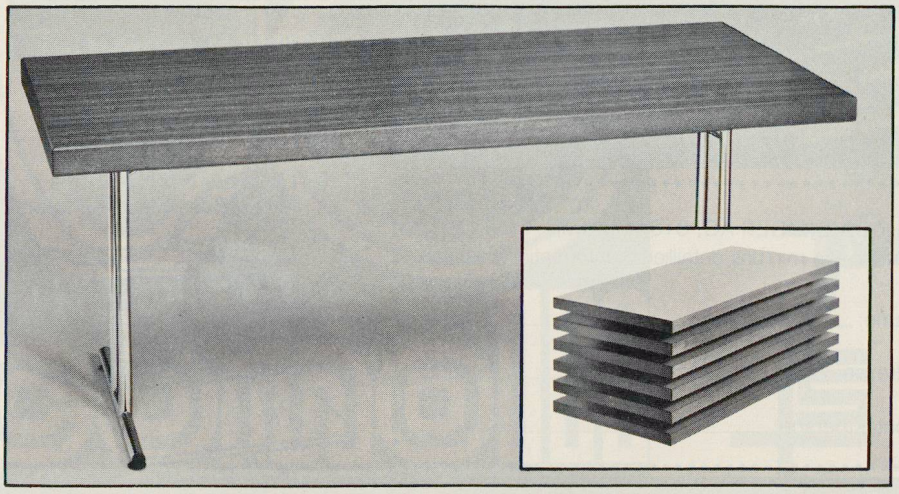

Behörden
Architekten
Bauherren

Die neuartige Lösung für Informationsflächen in Schulen, Büros, Konferenzräumen, Hotel-Hallen, Verkaufslokalen, Kinderzimmern usw.

Gravelit-Magneto

Trägermasse für Dauermagnete

Ausführbar als glattflächige Spachtelputze oder in verschiedenen Abrieb-Strukturen durch Ihren Maler- und Gipser-Handwerker.
Spachtelputze eignen sich auch zum **Tapezieren** oder als **Wandtafelersatz.**

Moderne Baustoffe
gravelit
Verputze

Büro-Magnet-Knöpfe

liefern wir in verschiedenen Grössen ab Lager.

Gravelit AG
Murgenthalstrasse 67B
4900 Langenthal
Telefon 063/23 22 33

Spitzenqualität zum Mini-Preis

aus unserem Standard-Zubehör-Sortiment.

Das einzig-richtige Verpflegungsgeschirr

für Zivilschutz- und Militär-Unterkünfte, Sanitätshilfestellen, Obdachlosenhilfe, Betreuungsdienst usw.

bruchsicher beim Gebrauch – raumsparende Lagerung – Qualität und Normgrössen laut Bundesamt für Zivilschutz.

- **Bruchfestes Material (Melamin oder Luran)**
- **Sehr gut stapelbar**
- **Problemlose Reinigung**
- **Leicht zu transportieren**
- **Lieferbar mit oder ohne solide Bereitschaftskisten.**

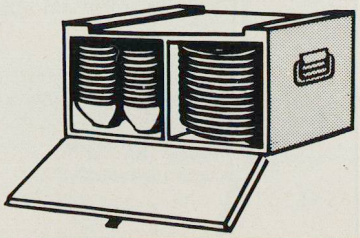

Dazu: Besteck aus rostfreiem Stahl

Esslöffel, Essgabeln, Tafelmesser, Kaffee/Tee-Löffel. Hervorragende Qualität – handlich – preisgünstig.

Verlangen Sie mit dem Coupon oder telefonisch detaillierte Unterlagen durch die Werkvertretung

J. BAENZIGER AG 8134 Adliswil
Escherweg 18 Tel. 01 / 710 09 54

An J. BAENZIGER AG, 8134 Adliswil
Senden Sie mir/uns detailliertes Informationsmaterial

Name: _____

Adresse: _____

Kontaktperson: _____

Notausstieg — Schächte für Fluchtweganlagen gem. TWP

Fluchtrohre oval 200 + 100 cm lang
Fluchtrohre rund 200 + 100 cm lang
vorfabriziert

- schnell
- sauber
- stabil
- wirtschaftlich

Dokumentation und Bezug durch den Hersteller:
COMOLLI AG
Beton-Baustoffwerke, 5620 Bremgarten
Tel. 057 5 14 14 oder durch den Fachhandel

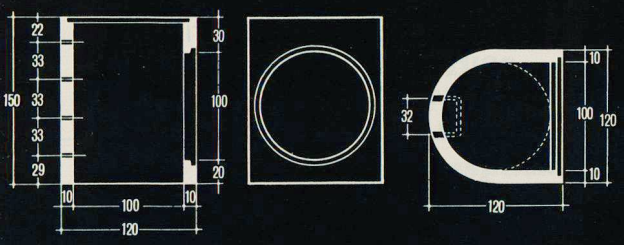

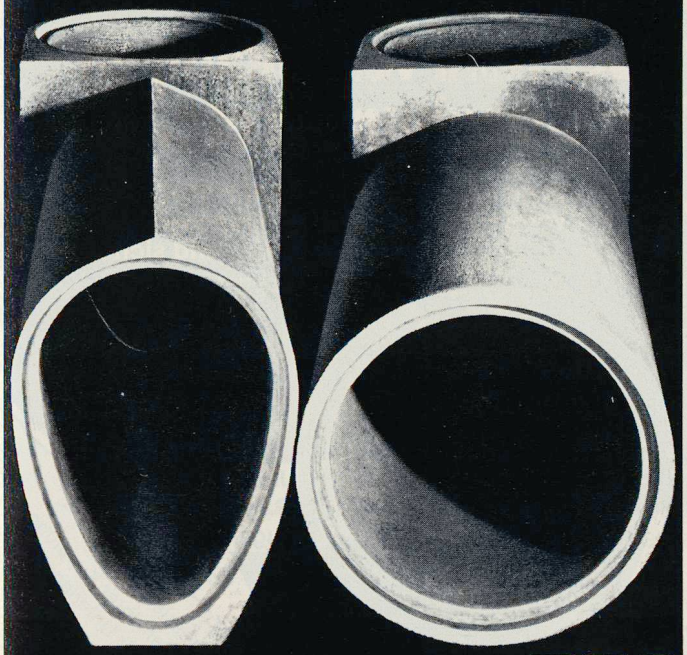

comolli

Für die Notbevorratung von Trink- und Brauchwasser

Stapelkanister und Rundflaschen 5–25 l

FISCHER-Stapelkanister und -Rundflaschen sind aus Niederdruck-Polyaethylen hergestellt. Also lebensmittelecht und umweltfreundlich. Sie sind raumsparend und handlich.

Deckelhahnen mit zusätzlicher Belüftungsschraube im Griff

Auslaufhahnen

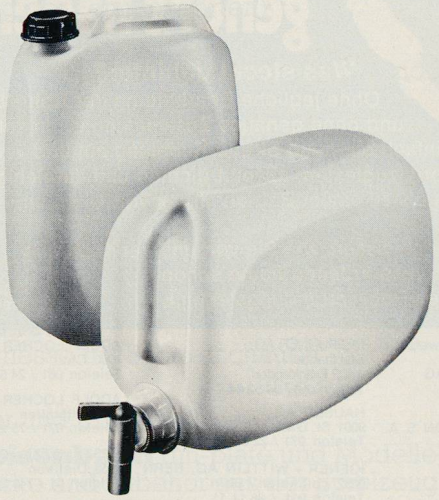

Deckelhahnen mit oder ohne Belüftung

Auskunft und Beratung
Fischer Söhne AG
Kunststoffpackungen
5630 Muri Telefon 057 8 33 35

Die Trocknungshurde MARTY

für Schlauchpflege auf neue Art!

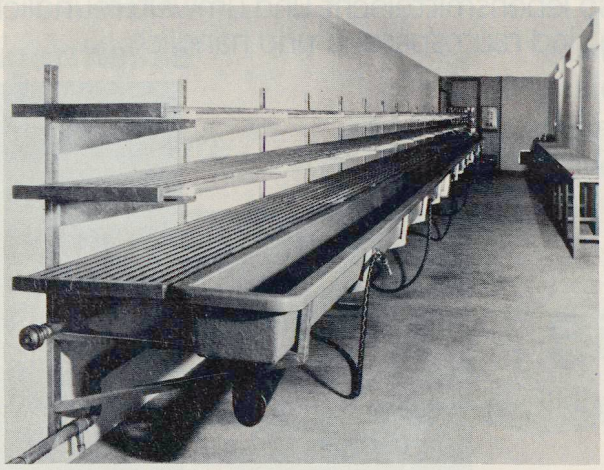

Getrocknet wird mit kondensierter Umluft: rationell, gewebeschonend, umweltfreundlich.

Schlauchpflegeanlage MARTY Zulassung BZS 77 SPA 6

Verlangen Sie detaillierte Unterlagen bei: MARTY

A. MARTY & CO.
Schlauchfabrik
8245 Feuerthalen
Telefon 053 5 49 42

Vergessen Sie bitte alles, was Sie bisher über Rohrverbindungen mit Flanschen, Verschraubungen etc. gehört haben...

... denn mit der STRAUB-GRIP 16-T 100 verbinden Sie jetzt viel einfacher, schneller und sicherer.

Was steckt dahinter?
Ohne jegliche Bearbeitung der Rohr- Enden und ohne genaues Zusammenpassen setzen Sie einfach die neue Straub-Kupplung auf und verbinden damit Rohre zu enorm zugfesten, absolut dichten und langlebigen Leitungen und dies bis zu einem Betriebsdruck von 16 kp/cm².
Fragen Sie uns an!
Sie müssen unbedingt wissen, wie Sie von unserer Kupplung profitieren können. Viele arbeiten heute schon mit dieser neuartigen Rohrverbindungstechnik.

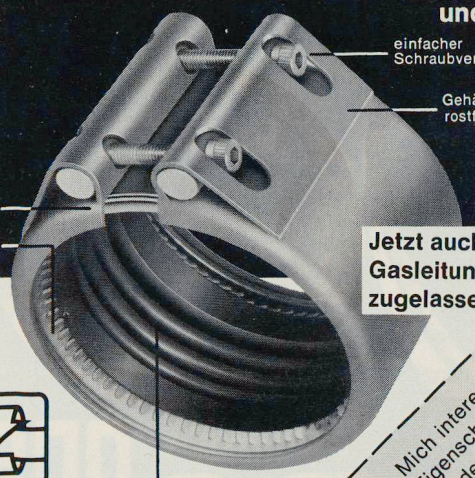

SVGW SSIGE

Jetzt auch für Gasleitungen zugelassen!

Bezugsquellen in der Schweiz:

BOSSARD + STAERKLE AG
6301 Zug
Telefon 042 / 23 11 23

DEBRUNNER FRANCILLON S. A.
1002 Lausanne-Crissier
Tel. 021 / 35 13 31

DEBRUNNER AG
9014 St. Gallen
Tel. 071 / 29 11 71

F. + H. ENGEL SA
4057 Basel
Tel. 061 / 26 08 14

F. + H. ENGEL SA
2504 Bienne
Tel. 032 / 41 29 66

DEBRUNNER AG
Stahlhandel
4402 Frenkendorf
Telefon 061 / 94 52 44

HAUSER AG
9001 St. Gallen
Telefon 071 / 22 88 75

KIENER + WITTLIN AG, BERN
3052 Zollikofen / Bern
Telefon 031 / 86 11 11

KIENER + WITTLIN AG, BERN
Filiale Susten
3952 Susten VS
Telefon 027 / 63 15 25

ADOLF LOCHER AG
8952 Schlieren
Telefon 01 / 730 48 11

ADOLF LOCHER AG
7000 Chur
Telefon 081 / 24 54 54

ADOLF LOCHER AG
9450 Altstätten
Telefon 071 / 75 25 25

PESTALOZZI + CO
8953 Dietikon
Telefon 01 / 743 21 11

straub kupplungen ag
Rohrverbindungstechnik
CH-7323 Wangs / Schweiz,
Telefon 085 / 2 37 56, Telex 74 276 strwa-ch

Coupon
Mich interessieren die Eigenschaften Ihrer Kupplung. Senden Sie mir Unterlagen.
Name:
Adresse:
ZS

BASLER MESSE- UND KONGRESS-KALENDER 1980

3.2.1980	**Münzen und Medaillen** 9. Internationale Münzenbörse
4.–7.3.1980	**Powtech 80*** 7. Internationale Fachmesse und Konferenz für Schüttgut- und Pulvertechnologie
4.–12.3.1980	**IFM 80** 5. Internationale Fördermittelmesse Transportieren – Heben – Lagern
19.–28.4.1980	**64. Schweizer Mustermesse** mit Europäischer Uhren- und Schmuckmesse und Interidex 80
19.–28.4.1980	**8. Europäische Uhren- und Schmuckmesse** (im Rahmen der Schweizer Mustermesse)
19.–28.4.1980	**Interidex 80** Internationale Fachausstellung für die Ansiedlung von Industrie- und Dienstleistungsunternehmungen (im Rahmen der Schweizer Mustermesse)
20.–24.5.1980	**Diecasting 80** 8. Internationale Spritzguss- und Metallformungsmesse
20.–24.5.1980	**Wire 80** 7. Internationale Drahtausstellung
12.–17.6.1980	**Art 11'80** 11. Internationale Kunstmesse (Kunst des 20. Jahrhunderts)
14.–22.6.1980	**21. Schweizerische Kunst- und Antiquitätenmesse**
17.–20.6.1980	**Swisspack 80*** 5. Internationale Verpackungsmesse
17.–21.6.1980	**Pro Aqua – Pro Vita 80*** 8. Internationale Fachmesse für Umweltschutz, Wasser, Abwasser, Abfall, Luft, Lärm. Neu: mit Sonderschau und Ausstellungssektor «Optimale Energienutzung – Beitrag zu einer umweltbewussten Energieversorgung für die Zukunft»
26.–31.8.1980	**Natura 80*** 2. Internationaler Kongress mit Fachausstellung über praktische und angewandte Naturheilkunde
3.–7.9.1980	**Kongress der «Grünen Internationale»** (Internationale Vereinigung der Familiengärten)
7.–9.9.1980	**Interferex 80**** 11. Internationale Fachmesse für Eisenwaren, Werkzeuge und Haushaltartikel
16.–20.9.1980	**Eurotunnel 80*** Internationale Fachmesse für Tunnelbau
30.9.–4.10.1980	**Recycling 80*** Internationale Ausstellung von Maschinen und Verfahren zur Wiederverwendung von Abfallstoffen
1.–7.10.1980	**Holz 80** 10. Fachmesse für die Holzbearbeitung
25.10.–9.11.1980	**Basler Herbstwarenmesse** Neu konzipierte Verkaufsmesse mit Sonderschauen
25.10.–9.11.1980	**Snow 80** Die Schau für Sport, Winter und Erholung
25.10.–9.11.1980	**100 Jahre Spielzeugeisenbahn** (tin-plate und Modelle) Ausgesuchte Sammlerstücke und Zubehör aus der Spielzeugfabrikation
13.–15.11.1980	**Tagung des Schweiz. Physiotherapeuten-Verbandes**
27.11.–1.12.1980	**9. Schweizer Möbelfachmesse****

* mit Kongress oder Fachtagungen
** nur für den Fachhandel

Auskunft: Schweizer Mustermesse, Postfach, CH-4021 Basel

Rapoflex Trennscheiben
für Metall und für Stein

Erhältlich im Fachhandel
Bezugsquellennachweis durch den Alleinimporteur
SIA Frauenfeld, Tel. 054 79555