Zeitschrift: Das Werk : Architektur und Kunst = L'oeuvre : architecture et art

Band: 63 (1976)

Heft: 6: Zentren für Berufsausbildung = Centres de formation professionnelle

Werbung

Nutzungsbedingungen

Die ETH-Bibliothek ist die Anbieterin der digitalisierten Zeitschriften auf E-Periodica. Sie besitzt keine Urheberrechte an den Zeitschriften und ist nicht verantwortlich für deren Inhalte. Die Rechte liegen in der Regel bei den Herausgebern beziehungsweise den externen Rechteinhabern. Das Veröffentlichen von Bildern in Print- und Online-Publikationen sowie auf Social Media-Kanälen oder Webseiten ist nur mit vorheriger Genehmigung der Rechteinhaber erlaubt. Mehr erfahren

Conditions d'utilisation

L'ETH Library est le fournisseur des revues numérisées. Elle ne détient aucun droit d'auteur sur les revues et n'est pas responsable de leur contenu. En règle générale, les droits sont détenus par les éditeurs ou les détenteurs de droits externes. La reproduction d'images dans des publications imprimées ou en ligne ainsi que sur des canaux de médias sociaux ou des sites web n'est autorisée qu'avec l'accord préalable des détenteurs des droits. En savoir plus

Terms of use

The ETH Library is the provider of the digitised journals. It does not own any copyrights to the journals and is not responsible for their content. The rights usually lie with the publishers or the external rights holders. Publishing images in print and online publications, as well as on social media channels or websites, is only permitted with the prior consent of the rights holders. Find out more

Download PDF: 24.11.2025

ETH-Bibliothek Zürich, E-Periodica, https://www.e-periodica.ch

Eleganz gepaart mit neuer Sicherheit.

Seit über 12 Jahren stehen arwa-therm Mischautomaten im Einsatz. Tag für Tag, Jahr für Jahr. Überall, wo hohe und höchste Ansprüche gestellt werden: im Wohnungsbau ebenso wie in Spitälern und Hotels.

arwa

Armaturenfabrik Wallisellen AG
Richtistrasse 2 8304 Wallisellen
Telefon 01 830 31 77
Telex 56376

Wo hohe
und höchste Ansprüche
gestellt werden:

arwa-therm Mischautomaten – jetzt mit doppelter Sicherheit.

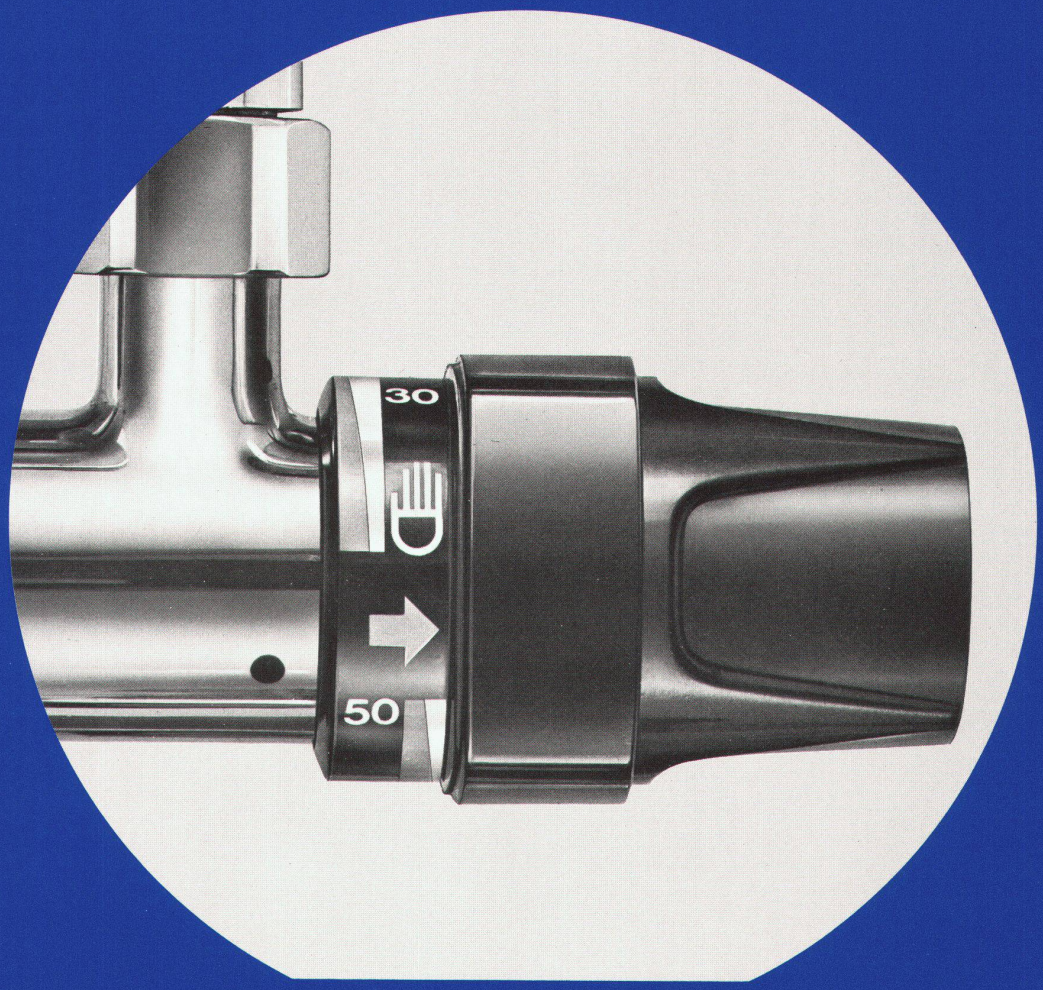

72.01–76 d

Spezielle Sicherheit war den arwa-therm Mischautomaten schon seit langem eigen: arwa-therm Batterien unterbrechen die Heisswasserzufuhr automatisch bei Ausfall des kalten Wassers.

Zur bewährten, einfachen Sicherheit aber kommt nun die neue, zusätzliche Sicherheit.
Der neue Sicherheitsanschlag im Temperaturgriff verhindert jegliches unbeabsichtigtes Einstellen von heissem Wasser. Verbrühungen sind ausgeschlossen. Nur wer die Automatik ganz bewusst auf heiss stellt, kann heisses Wasser fliessen lassen.

Wünschen Sie weitere Informationen?
Wir stehen Ihnen jederzeit zur Verfügung.

arwa

Armaturenfabrik Wallisellen AG
Richtistrasse 2 8304 Wallisellen
Telefon 01 830 31 77
Telex 56376