Zeitschrift: Das Werk : Architektur und Kunst = L'oeuvre : architecture et art
Band: 41 (1954)
Heft: 11: Siedlungshäuser und Mietbauten

Werbung

Nutzungsbedingungen
Die ETH-Bibliothek ist die Anbieterin der digitalisierten Zeitschriften auf E-Periodica. Sie besitzt keine Urheberrechte an den Zeitschriften und ist nicht verantwortlich für deren Inhalte. Die Rechte liegen in der Regel bei den Herausgebern beziehungsweise den externen Rechteinhabern. Das Veröffentlichen von Bildern in Print- und Online-Publikationen sowie auf Social Media-Kanälen oder Webseiten ist nur mit vorheriger Genehmigung der Rechteinhaber erlaubt. Mehr erfahren

Conditions d'utilisation
L'ETH Library est le fournisseur des revues numérisées. Elle ne détient aucun droit d'auteur sur les revues et n'est pas responsable de leur contenu. En règle générale, les droits sont détenus par les éditeurs ou les détenteurs de droits externes. La reproduction d'images dans des publications imprimées ou en ligne ainsi que sur des canaux de médias sociaux ou des sites web n'est autorisée qu'avec l'accord préalable des détenteurs des droits. En savoir plus

Terms of use
The ETH Library is the provider of the digitised journals. It does not own any copyrights to the journals and is not responsible for their content. The rights usually lie with the publishers or the external rights holders. Publishing images in print and online publications, as well as on social media channels or websites, is only permitted with the prior consent of the rights holders. Find out more

Download PDF: 13.12.2025

ETH-Bibliothek Zürich, E-Periodica, https://www.e-periodica.ch

PHILIPS FÜR LICHT

PHILIPS
löst jedes Beleuchtungsproblem

PHILIPS

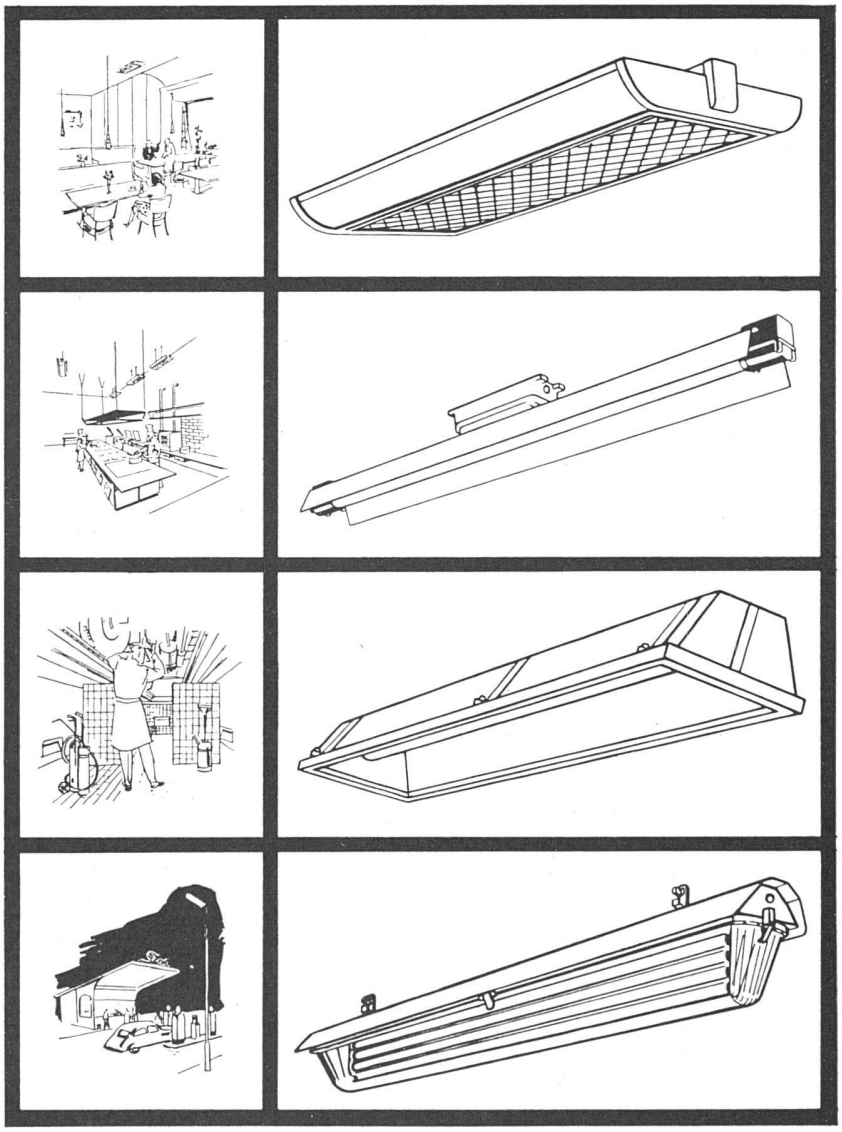

WENDEN SIE SICH FÜR ALLE BELEUCHTUNGSPROBLEME AN UNSER LICHTTECHNISCHES BÜRO MIT SEINEM STAB ERFAHRENER LICHTFACHLEUTE

Wir fabrizieren Fluoreszenzlampen in den Standard-Typen und -Farben

ferner:

Eine grosse Anzahl von speziellen Fluoreszenz- und Entladungslampen für die verschiedensten Zwecke.

Unser reichhaltiges Leuchtenprogramm ist abgestimmt auf:

Industrie und Gewerbe
Handel und Verkauf
Büro und Verwaltung

Philips AG.
Zürich und Genf
Abt. Philora

Wir garantieren für unsere Fluoreszenzlampen eine sehr lange Lebensdauer

MADAS

MADAS-Rechenmaschinen gehören zu den besten Rechenmaschinen der Welt. 60 Jahre Facherfahrung des Herstellers bürgen für diese höchste Qualitätsstufe.
Die durchkonstruierte und erprobte Bauweise der MADAS vereinigt alle Vorzüge, die an eine moderne Rechenmaschine gestellt werden können. Sprichwörtlich für die MADAS sind Zuverlässigkeit und Lebensdauer.
In der Serie der MADAS-Modelle finden sich Maschinen für jeden Anspruch und jedes Budget. Elektrische Modelle sind bereits ab Fr. 1550.– lieferbar.
Verlangen Sie eine Vorführung. Nach Kenntnis Ihrer Rechenprobleme beraten wir Sie gerne und zeigen Ihnen das für Ihr Unternehmen wirtschaftlichste MADAS-Modell.

ADDITIONS- & RECHENMASCHINEN AG. ZÜRICH
Bahnhofplatz 9 Victoria-Haus Telefon (051) 27 01 33 – 27 01 34

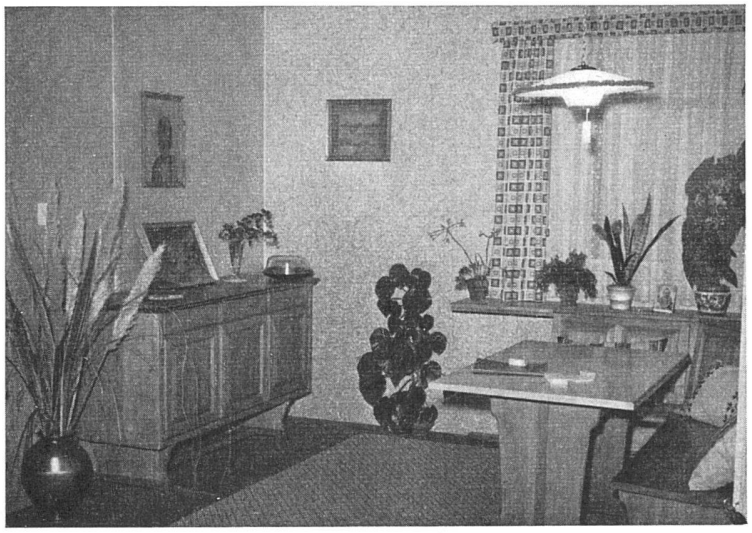

Eßzimmer. Täfer aus Novopan natur

Novopan

die ideale Platte für

Bau
Innenausbau
Möbelbau

Unsere Vertreter vom technischen Dienst beraten Sie gerne.

NOVOPAN AG KLINGNAU Telephon (056) 5 13 35 / 36