**Zeitschrift:** Das Werk : Architektur und Kunst = L'oeuvre : architecture et art
**Band:** 38 (1951)
**Heft:** 10: Stadtbauprobleme

**Werbung**

**Nutzungsbedingungen**
Die ETH-Bibliothek ist die Anbieterin der digitalisierten Zeitschriften auf E-Periodica. Sie besitzt keine Urheberrechte an den Zeitschriften und ist nicht verantwortlich für deren Inhalte. Die Rechte liegen in der Regel bei den Herausgebern beziehungsweise den externen Rechteinhabern. Das Veröffentlichen von Bildern in Print- und Online-Publikationen sowie auf Social Media-Kanälen oder Webseiten ist nur mit vorheriger Genehmigung der Rechteinhaber erlaubt. Mehr erfahren

**Conditions d'utilisation**
L'ETH Library est le fournisseur des revues numérisées. Elle ne détient aucun droit d'auteur sur les revues et n'est pas responsable de leur contenu. En règle générale, les droits sont détenus par les éditeurs ou les détenteurs de droits externes. La reproduction d'images dans des publications imprimées ou en ligne ainsi que sur des canaux de médias sociaux ou des sites web n'est autorisée qu'avec l'accord préalable des détenteurs des droits. En savoir plus

**Terms of use**
The ETH Library is the provider of the digitised journals. It does not own any copyrights to the journals and is not responsible for their content. The rights usually lie with the publishers or the external rights holders. Publishing images in print and online publications, as well as on social media channels or websites, is only permitted with the prior consent of the rights holders. Find out more

**Download PDF:** 10.12.2025

**ETH-Bibliothek Zürich, E-Periodica, https://www.e-periodica.ch**

# HYPOTHEKARBANK IN WINTERTHUR

WINTERTHUR
Untertor 32

ZÜRICH
Paradeplatz 5

Gegründet 1865

Aktienkapital Fr. 15 000 000.–

Reserven Fr. 4 500 000.–

**Hypotheken**

**Baukredite**

**Darlehen**

**Sparhefte**

**Einlagehefte**

**Konto-Korrente**

**Vermögensverwaltungen**

GÖHNER
TÜREN + FENSTER
NORMEN

die beste
Garantie
für Qualität

ERNST GÖHNER AG ZÜRICH
BERN BASEL ST. GALLEN ZUG BIEL GENÈVE LUGANO

Ateliers des Charmilles S. A., Usine de Châtelaine, Genève

Zuverlässigkeit...

...nicht nur des Ölbrenners,
sondern auch des Service.
CUENOD, das älteste und grösste
Ölfeuerungs-Unternehmen Europas
mit seinem ausgedehnten Kundendienst
bietet Ihnen die grösste Sicherheit.

Über 25 verschiedene Typen
für Zentralheizungen
und industrielle Zwecke.

Die schönsten und besten **Klinker**

in frohen Farbtönen,
geflammt und in vielen Formaten, liefert

***A.-G. Verblendsteinfabrik Lausen***

---

# QUIET MAY

Schweizer Qualitätserzeugnis

Über 8000 Anlagen in der Schweiz
zeugen für seine
Qualität, Wirtschaftlichkeit, Sicherheit

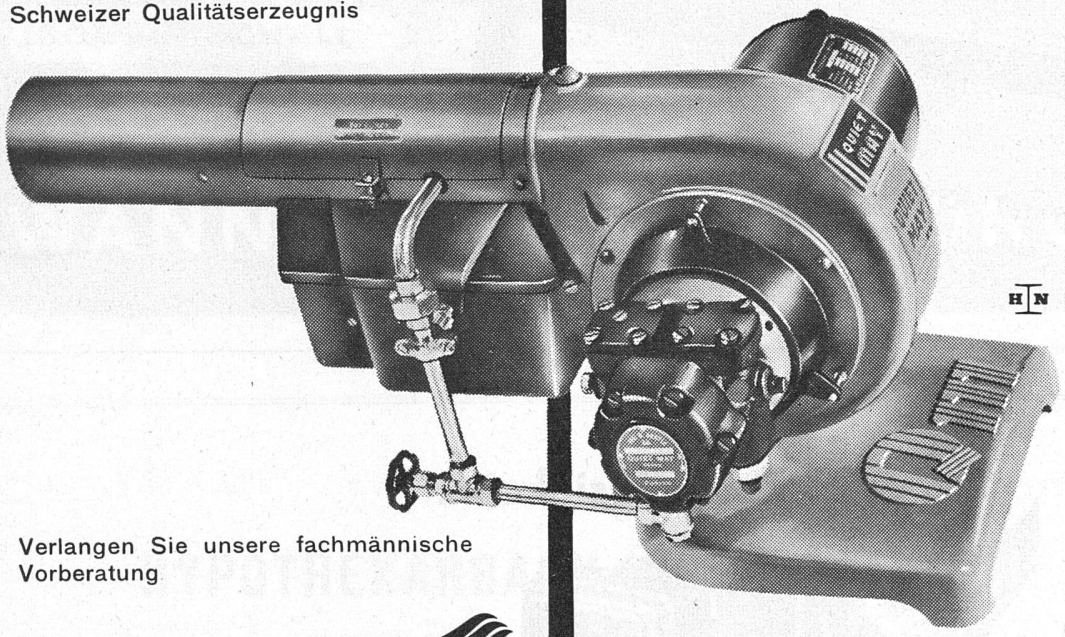


Verlangen Sie unsere fachmännische
Vorberatung

**Ing. W. OERTLI A.G.**
Autom. Feuerungen
Zürich Beustweg 12 Tel. 34 10 11/12/13

Service-Stellen in der ganzen Schweiz

---

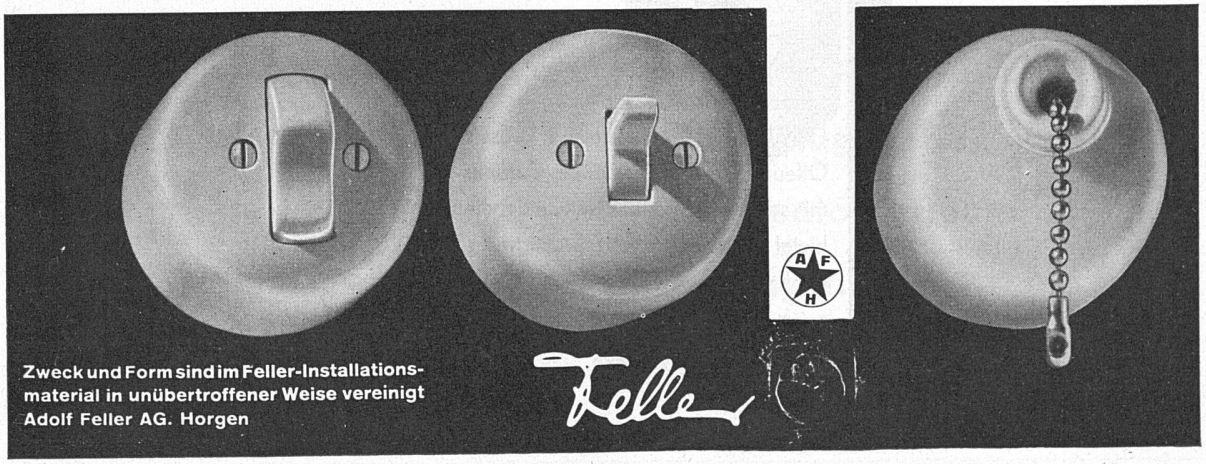

ALBISWERK
ZÜRICH A.G.

# ALBIS-LICHTRUF

*Wissen Sie Bescheid über die Vorteile von Lichtruf-Anlagen?*

Bei Neubauten und Umbauten von Hotels, Spitälern und Geschäftshäusern darf eine Albis-Lichtruf-Anlage nicht fehlen. Unsere gefälligen Lichtruf-Apparate bieten zahlreiche Vorteile und bewähren sich seit Jahren in vielen Betrieben des In- und Auslandes. Wir senden Ihnen gerne unsere Prospekte, die nähere Angaben enthalten, und unsere Fachleute beraten Sie auf Wunsch in allen Lichtruf-Fragen.

Vertreten durch:
SIEMENS ELEKTRIZITÄTS-ERZEUGNISSE AG
Zürich Löwenstrasse 35
Tel. (051) 25 36 00

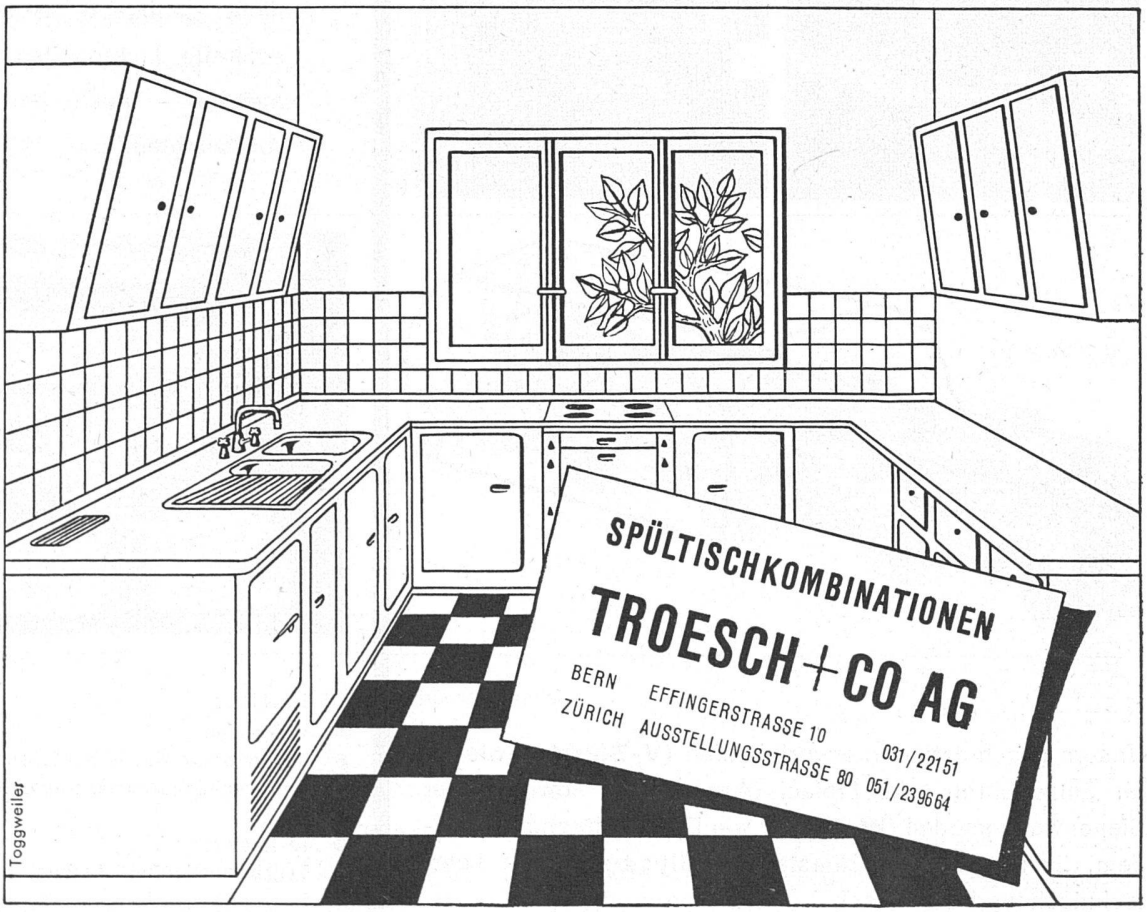

# H. WEIDMANN

**AKTIENGESELLSCHAFT RAPPERSWIL SG TEL. (055) 21651**

**Wo höchste Präzision in der Arbeit verlangt wird, sind optimale Lichtverhältnisse unerläßliche Voraussetzung.**

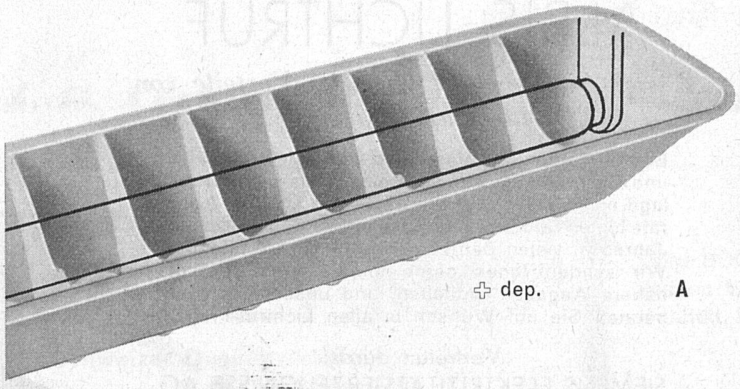


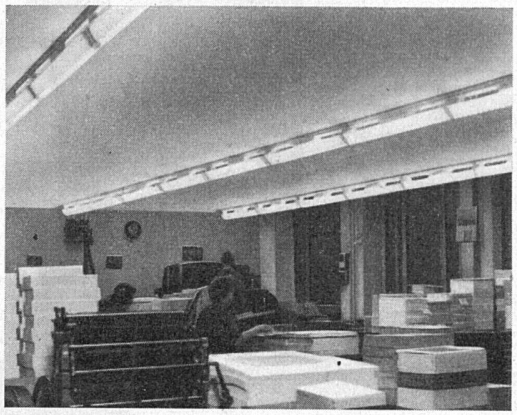


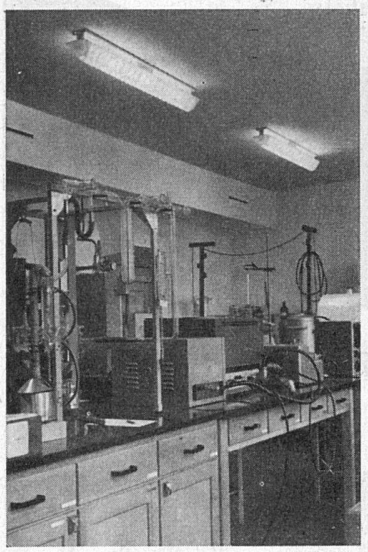


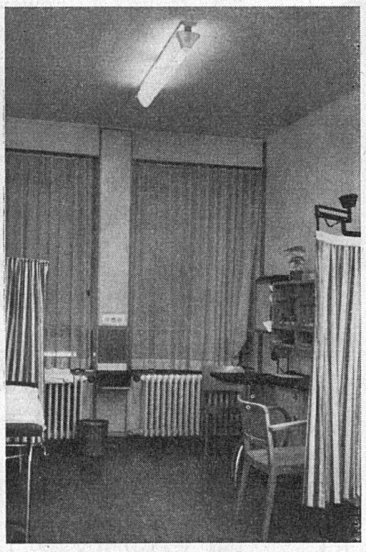


Die Licht**stärke** ist heute kein Problem mehr, dagegen fehlt es vielerorts an der **Qualität** des **Lichtes.** Aus dem neuesten Handbuch über Beleuchtung (von Prof. Robert Spieser) entnehmen wir:

> Blendung als Hauptfehler wird oft nicht genügend erkannt. Unabgeschirmte Lichtquellen sind zu vermeiden – auch bei Fluoreszenzrohrleuchten.

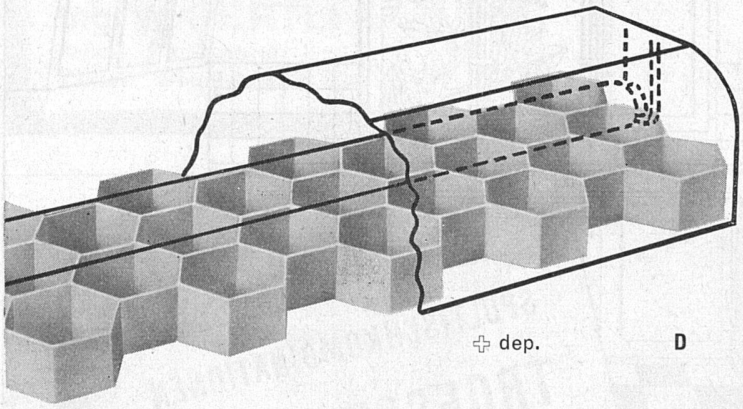

Unsere geschützten Überwurfblenden (**V-Blenden** wie A) für Einzelröhren oder Einfachröhrenstränge sowie Raster Bienenwabenmodell (**W-Raster** wie D) aus durchscheinendem, lichtstreuendem Kunststoff **Polygen** erfüllen lichttechnisch und ästhetisch letzte Anforderungen.

LEGENDE:

**A** V-Blenden
**B** Laboratorium Neues Kantonsspital Zürich
**C** Untersuchungszimmer Neues Kantonsspital Zürich
**D** W-Raster
**E** Teilansicht der Betriebsdruckerei einer Großbank
**F** Teilansicht der Betriebssetzerei einer Großbank

Untersuchung über **Beleuchtungsstärke**
**Leuchtdichte**
**Wirkungsgrad**

**H. WEIDMANN**
**AKTIENGESELLSCHAFT**
**RAPPERSWIL (SG)** **TEL. (055) 21651**

Lichtpunkthöhe = 2,8 m Werte in Lux

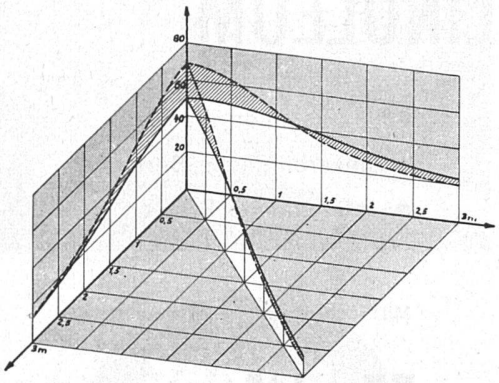

Fluoreszenzröhre abgeschirmt mit V-Blende = **A Nebenblatt**

Werte in Lux Lichtpunkthöhe = 2,8 m

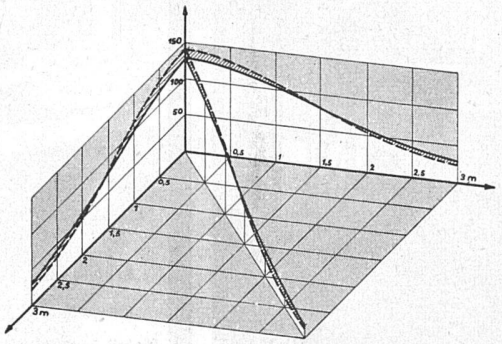

Fluoreszenzröhren abgeschirmt mit W-Raster = **D Nebenblatt**

Beide Bilder enthalten die räumliche Darstellung der Horizontal-**Beleuchtungsstärke** in der Längs-, Quer- und Diagonal-Ebene zur Lampenachse. Die vertikale Achse (Ordinate) zeigt die **Luxwerte.** Die Fußpunktabstände der Meßpunkte sind auf beiden horizontalen Achsen (Abszissen) zu entnehmen.

*

Die zwei unteren Darstellungen veranschaulichen, welche **Leuchtdichten** (spezifische Helligkeit der leuchtenden Flächen) auf ein Auge einwirken, das unter 0 bis 90° zur Horizontalen direkt nach der Leuchte blickt. Die **ausgezogenen** Pfeile beziehen sich auf die nicht abgeblendete, offene Leuchte; die **unterbrochenen** Pfeile gelten für Leuchten mit V-Blenden resp. W-Raster. Als Bewertungs-Maßstäbe sind zwei Toleranzwerte der Leuchtdichte als Kreisbogen eingetragen und zwar

0,3 Stilb (Kerzen/cm²) nach europäischer Praxis und
0,14 Stilb (Kerzen/cm²) nach amerikanischer Praxis

In der sog. Blendschutz-Zone (Stilb-Bereiche) zwischen 0 und 45 bis 50° zur Horizontalen liegen die Leuchtdichten **nur** bei abgeblendeter Leuchte innerhalb der Toleranzwerte, und zwar für Längs- und Quereinblick.

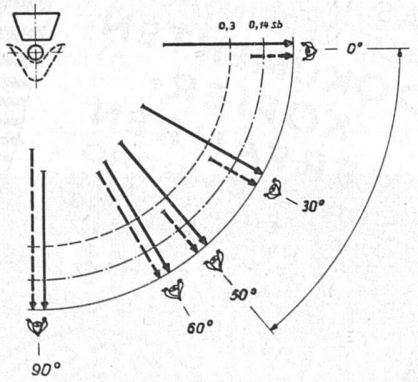


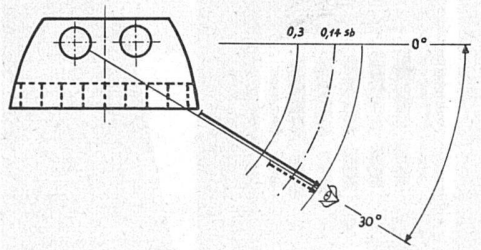


**Wirkungsgrad**

bei V-Blende = 87,5 % bei W-Raster = 88,3 %

Verlangen Sie unsere neue Gratisbroschüre «Licht und Beleuchtung» mit Zeichnungen und Untersuchungen des Beleuchtungs-Laboratoriums des Technikums Winterthur.

(Nachdruck verboten)

Treppengeländer
in Metall

Arbeiten für
die gesamte
Metall-Architektur

# OTTO BÜTZBERGER

Eisen-, Metall-, Maschinenbau

Basel-Dreispitz

# TEPPICHE
# LINOLEUM

- umfassende Auswahl
- unverbindliche Beratung
- interessante Preise

Mit Fachfragen ins Vertrauenshaus

**Hettinger**

**Basel** Telephon (061) 2 48 71
vis-à-vis Stadttheater

**Zürich** Talacker 24, Tel. (051) 23 77 86

SÄNTIS KÜCHEN

✠ Pat. Nr. 273041

sind

**Eingebrannt-emailliert**

Hitzebeständig

Feuchtigkeitsbeständig

Säurebeständig

Laugenbeständig

*Der große OLMA-Erfolg 1950*

**Fritz Möckli, Waldstatt**

Telephon (071) 5 22 79 (Appenzell)

**GRANIT**
**UND**
**MARMORARBEITEN**

Granit und Marmor von Castione

Tessiner Granit hell und dunkel –
Urner Granit

**M. ANTONINI & CO., BELLINZONA**

Schweizerische Granitwerke Gegründet 1865

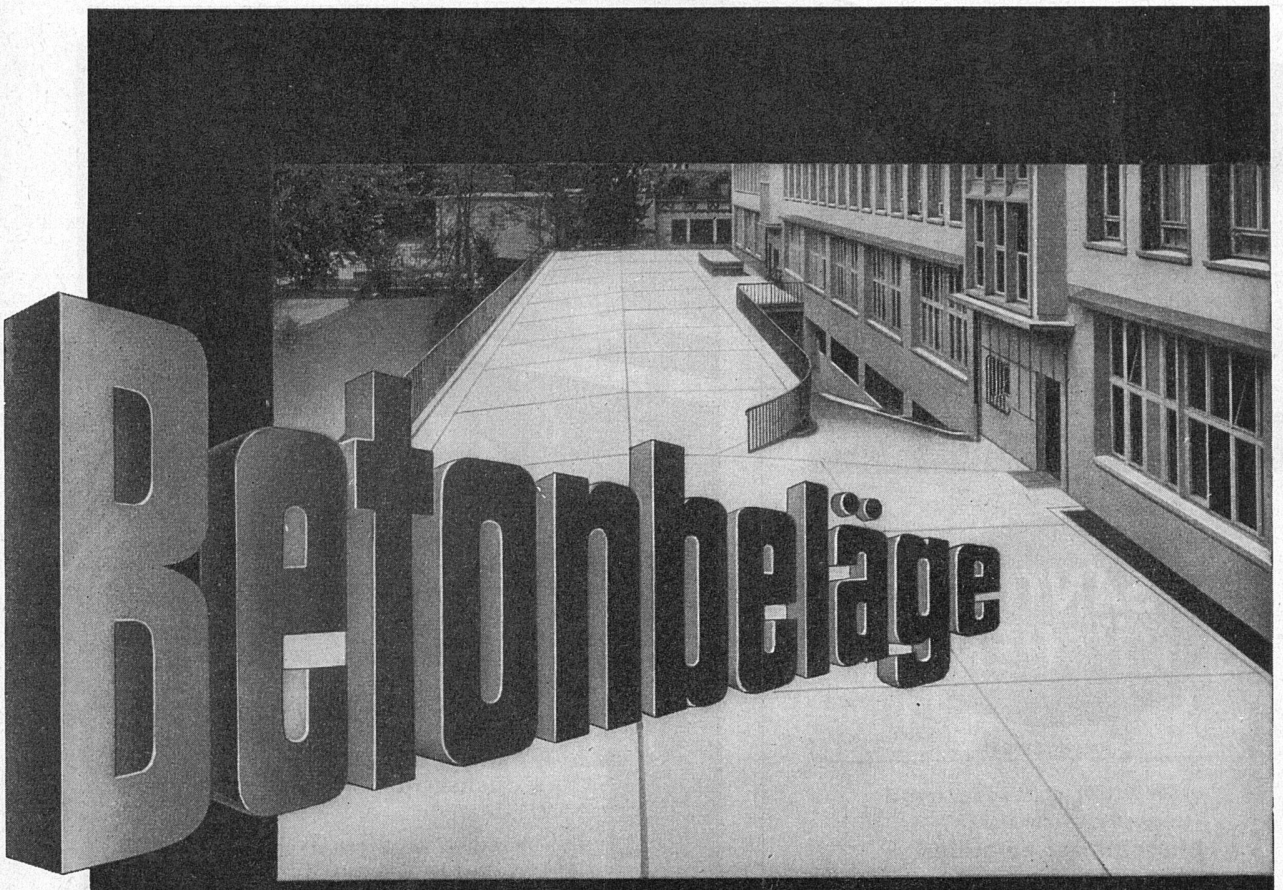


in verschiedenen Farben
für Keller, Höfe, Garagen etc.

„NOVAFALT"-ASFALTBELÄGE
in farbiger Ausführung

WALO BERTSCHINGER A·G
Bauunternehmung Zürich