Zeitschrift: Mittex : die Fachzeitschrift für textile Garn- und Flächenherstellung im deutschsprachigen Europa

Herausgeber: Schweizerische Vereinigung von Textilfachleuten

Band: 92 (1985)

Heft: 8

Werbung

Nutzungsbedingungen

Die ETH-Bibliothek ist die Anbieterin der digitalisierten Zeitschriften auf E-Periodica. Sie besitzt keine Urheberrechte an den Zeitschriften und ist nicht verantwortlich für deren Inhalte. Die Rechte liegen in der Regel bei den Herausgebern beziehungsweise den externen Rechteinhabern. Das Veröffentlichen von Bildern in Print- und Online-Publikationen sowie auf Social Media-Kanälen oder Webseiten ist nur mit vorheriger Genehmigung der Rechteinhaber erlaubt. Mehr erfahren

Conditions d'utilisation

L'ETH Library est le fournisseur des revues numérisées. Elle ne détient aucun droit d'auteur sur les revues et n'est pas responsable de leur contenu. En règle générale, les droits sont détenus par les éditeurs ou les détenteurs de droits externes. La reproduction d'images dans des publications imprimées ou en ligne ainsi que sur des canaux de médias sociaux ou des sites web n'est autorisée qu'avec l'accord préalable des détenteurs des droits. En savoir plus

Terms of use

The ETH Library is the provider of the digitised journals. It does not own any copyrights to the journals and is not responsible for their content. The rights usually lie with the publishers or the external rights holders. Publishing images in print and online publications, as well as on social media channels or websites, is only permitted with the prior consent of the rights holders. Find out more

Download PDF: 11.12.2025

ETH-Bibliothek Zürich, E-Periodica, https://www.e-periodica.ch

Dessins
K. HARTMANN
Azmoos ST. GALLEN
Jacquard-Patronen und Karten
Telefon 085 5 14 33

Ihren Anforderungen angepasste
Zwirnerei
Z itextil AG, 8857 Vorderthal
Telefon 055/69 11 44

MAKOWITZKI
INGENIEURBÜRO AG
A) Beratung Textil-Industrie (Spinnerei/Weberei)
B) Beratung Textilmaschinen-Industrie (Forschung/Entwicklung)
C) Textilmaschinen-Handel
CH-8700 KÜSNACHT-ZÜRICH SCHWEIZ/SWITZERLAND

An- und Verkauf von
Occasions-Textilmaschinen
Fabrikation von Webblättern
E. Gross, 9465 Salez, Telefon 085 7 51 58

„Menschen tragen Etikette."

Dieser Trend zum «Herzeigen» setzt sich fort.

Bally Band macht auch
Ihren Namen oder Ihre Marke attraktiv sichtbar.

Gewobene und gedruckte Etiketten.
Transflock-, Leder- und Kunststoff-Etiketten.

Textile Bänder
für den technischen- und den Dekor-Bedarf.

BALLY BAND

Bally Band AG, CH-5012 Schönenwerd,
Telefon 064/41 35 35, Telex 981 549

Zugspannungsmessung in Papier-, Kunststoff- und Gewebebahnen, Drähten, Kabeln, Seilen.

FAG-Kraftmess-System MGZ

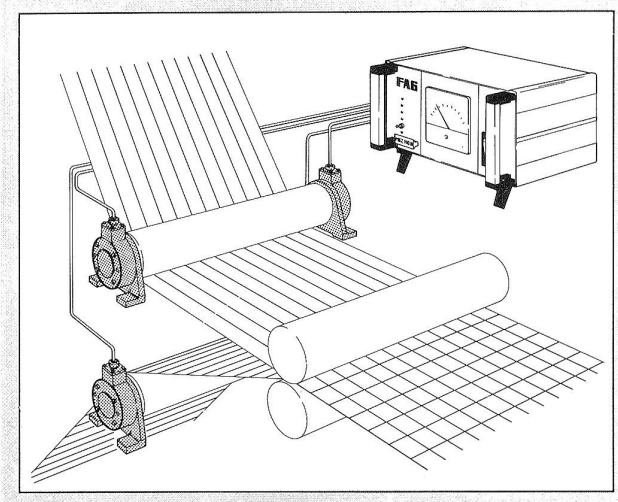

- Kompakt und anpassungsfähig
- Überwachen und/oder Steuern von Produktionsvorgängen
- gleichzeitig Lagergehäuse und Messwertgeber
- für Wellendurchmesser von 10–80 mm
- für Norm-Messbereiche von 50–10 000 N
- einfach montierbar

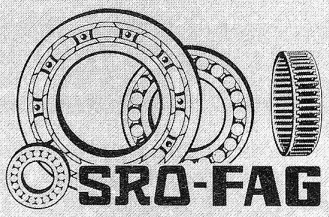

SRO-FAG
Ihr Lieferant für
Qualitätslager und Zubehör

SRO Kugellagerwerke J. Schmid-Roost AG, 8050 Zürich
Tel. 01/315 11 11, Telex 823 202
Filialen in Bern, Lausanne, Lugano, St. Gallen

138.64

Bei den Insidern längstens bekannt!

Elastische Bänder, gewoben und geflochten,
Kordeln und Häkelgalonen von geka.

geka
G. Kappeler AG
Postfach
CH-4800 Zofingen
Tel.: 062/51 83 83

SWISS FABRIC

- **Kugelschreiber mit Ihrer Werbung**
  Grosse Auswahl, interessante Preise
  Kollektion zur Ansicht verlangen!
- **Feuerzeuge mit Aufdruck**
- **Preisgünstige Werbegeschenke**
  verlangen Sie GRATIS-Prospekt!

FREWE presents ag
Feldstrasse 322
6252 Dagmersellen
✆ 062 / 86 26 27

Converta AG, 8872 Weesen

Telefon 058/43 16 89

- Chemiefaser Konverterzüge
- Effektfaserbänder

Struktur und Effektgarne
Nm 1.0–5.0 in 100% Baumwolle
Baumwolle/Wolle, Chemiefasermischungen,
rohweiss und gefärbt.

M St

Feinzwirne

aus Baumwolle
und synthetischen Kurzfasern
für **höchste** Anforderungen
für **Weberei** und **Wirkerei**

Müller & Steiner AG
Zwirnerei
8716 Schmerikon, Telefon 055/86 15 55, Telex 875 713

Ihr zuverlässiger Feinzwirnspezialist

TRICOTSTOFFE

bleichen
färben
drucken
ausrüsten

E. SCHELLENBERG TEXTILDRUCK AG
8320 FEHRALTORF TEL. 01-954 12 12

SPRINGBORN-ADNOVUM AG

QUALITÄT IST DIE BESTE WERBUNG!

IHR PARTNER BEI DER QUALITÄTSSICHERUNG IHRER TEXTILIEN.

SPRINGBORN-ADNOVUM AG
SEESTRASSE 100
CH-9326 HORN

TELEFON: 071/41 36 12
TELEX: 71736