Zeitschrift: Mitteilungen über Textilindustrie : schweizerische Fachschrift für die gesamte Textilindustrie

Herausgeber: Verein Ehemaliger Textilfachschüler Zürich und Angehöriger der Textilindustrie

Band: 75 (1968)

Heft: 12

Werbung

Nutzungsbedingungen

Die ETH-Bibliothek ist die Anbieterin der digitalisierten Zeitschriften auf E-Periodica. Sie besitzt keine Urheberrechte an den Zeitschriften und ist nicht verantwortlich für deren Inhalte. Die Rechte liegen in der Regel bei den Herausgebern beziehungsweise den externen Rechteinhabern. Das Veröffentlichen von Bildern in Print- und Online-Publikationen sowie auf Social Media-Kanälen oder Webseiten ist nur mit vorheriger Genehmigung der Rechteinhaber erlaubt. Mehr erfahren

Conditions d'utilisation

L'ETH Library est le fournisseur des revues numérisées. Elle ne détient aucun droit d'auteur sur les revues et n'est pas responsable de leur contenu. En règle générale, les droits sont détenus par les éditeurs ou les détenteurs de droits externes. La reproduction d'images dans des publications imprimées ou en ligne ainsi que sur des canaux de médias sociaux ou des sites web n'est autorisée qu'avec l'accord préalable des détenteurs des droits. En savoir plus

Terms of use

The ETH Library is the provider of the digitised journals. It does not own any copyrights to the journals and is not responsible for their content. The rights usually lie with the publishers or the external rights holders. Publishing images in print and online publications, as well as on social media channels or websites, is only permitted with the prior consent of the rights holders. Find out more

Download PDF: 10.12.2025

ETH-Bibliothek Zürich, E-Periodica, https://www.e-periodica.ch

SPEZIALISTEN FÜR WALZENBEZÜGE

100 JAHRE

HCH. KÜNDIG + CIE.
CH-8620 Wetzikon ZH

Postfach 57 Telex 54124
Telephon 051 / 77 09 34

KÜNDIG

Nahtlose Filzschläuche als Walzenbezug (Putzwalzen, Preßwalzen, Mitnehmerwalzen usw.) stellen wir seit Jahrzehnten als Spezialität her.

Tausende von Kilometern haben im Laufe der Zeit unsere Fabrik verlassen. – Unser Programm umfaßt auch anderes Textilzubehör in den verschiedensten Materialien und Ausführungen.

Schärer

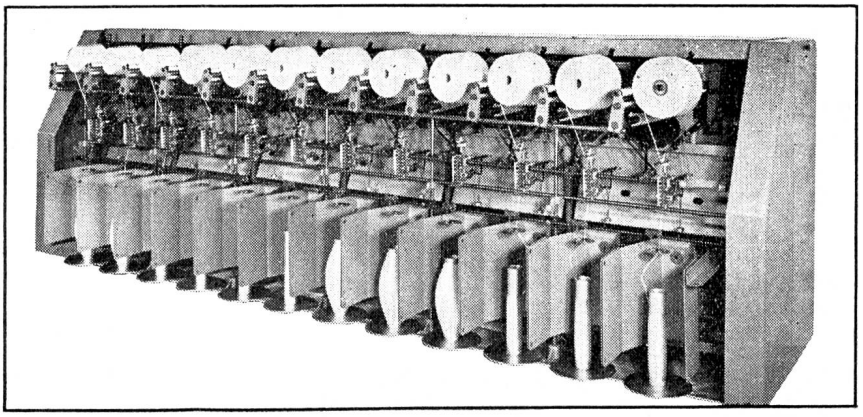

zisions-Kreuzspulmaschine für Reyon und synthetische Fäden
n 100 - 2000 den., Hublängen von 150 oder 200 mm,
konische oder zylindrische Kreuzspulen mit geraden Stirnflächen und
ssem Garninhalt, raumsparende Maschinenteilung von 300 mm.

Maschinenfabrik Schärer, 8703 Erlenbach-Zürich/Schweiz

Wartungsfreie Rollenkette durch Kunststoff-Gleitlager

Diese unsere Entwicklung im Kettenbau macht es möglich, nunmehr viele Antriebs- und Förderprobleme ideal zu lösen: die Rüberg-Rollenkette mit Kunststoff-Gleitlager. In der herkömmlichen Bauweise bilden Bolzen und Hülse aus Stahl das Kettengelenk. Bei mangelnder oder schlechter Schmierung, bei starken Schmutz- und Witterungseinflüssen war das Kettengelenk immer schnellem Verschleiß ausgesetzt. Dem begegnet die von uns entwickelte Kette, indem Hülse und Bolzen durch eine Büchse aus Kunststoff einfach voneinander getrennt werden. Und damit hat die Rollenkette eine Weiterentwicklung erfahren, die es erlaubt, jetzt auch jene Forderungen der Industrie zu erfüllen, für die es bisher noch keine ausreichenden Lösungen gab.

Für Textilmaschinen besonders geeignet!

Keine durch Fett- u. Oelspritzer verunreinigten Gewebe mehr

- Arbeitet ohne Schmiermittel
- Ist gegen Verschleiß weniger anfällig
- Schmutz, Fasern, Sand und Witterungseinflüsse sind nahezu wirkungslos
- Kein Zusammenrosten der Kettengelenke
- Wasser und Feuchtigkeit wirken als Schmierstoff
- Mehrfach längere Lebensdauer

Bitte, fordern Sie das Informationsblatt VB-2 über Rüberg-Rollenketten mit Kunststoff-Gleitlagern an.

Für Ihre Antriebs- und Förderprobleme steht Ihnen außerdem unser technischer Beratungsdienst zur Verfügung

Rüberg & Renner

KETTENWERKE · HAGEN IN WESTFALEN

Fernsprecher-Sa.-Nr. 25055 Fernschreiber: 0823849

ALLEINVERKAUF FÜR DIE SCHWEIZ

Willy Gutmann · Interlaken

Postfach Telefon 036/24121

Dessins -CRÉATION

E. Kappeler

Telephon 051 / 56 77 91
Rütihofstr. 19, CH-8049 Zürich

Bureaux und Technik:
Patronage und Jacquardkarten
FRITZ FUCHS, Tel. 051 / 60 02 15
Weinbergstr. 85, CH-8006 Zürich

Selbstschmierende Glissa-Lager

Einige Dimensionen aus unserem reichhaltigen Vorrat. Nach Möglichkeit genormte Grössen verwenden, da kurze Lieferfristen und vorteilhafte Preise.

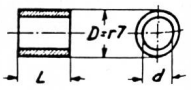

Gehäusebohrung=H7

d	D	L
16 E7	22	20
17 H7	24	30
18 E7	24	25
20 E7	28	20
25 E7	30	30
25 F7	35	40
26 E8	32	35
30 E7	40	25
35 E8	45	50
40 F7	50	65

Nr. e 340

Aladin AG. Zürich

Claridenstr. 36 Tel. (051) 23 66 42

Automatisches Schussdichten-Kontrollgerät

ASKO 201

Ueberwacht die Gewebeschussdichte am Webstuhl und verhindert unzulässige Längenfehler

Zahn Worb

Werkstätte für Elektro- und Feinmechanik

3076 Worb 031 / 83 08 98

Wie und was Sie auch weben

- einfarbig (mit oder ohne Schussmischen)
- mehrfarbig
- gesponnene Garne
- Filamente

. . . Ihre vielfältigen Ansprüche an eine überlegene Produktionsanlage erfüllen die RÜTI-Webmaschinen Typ C.

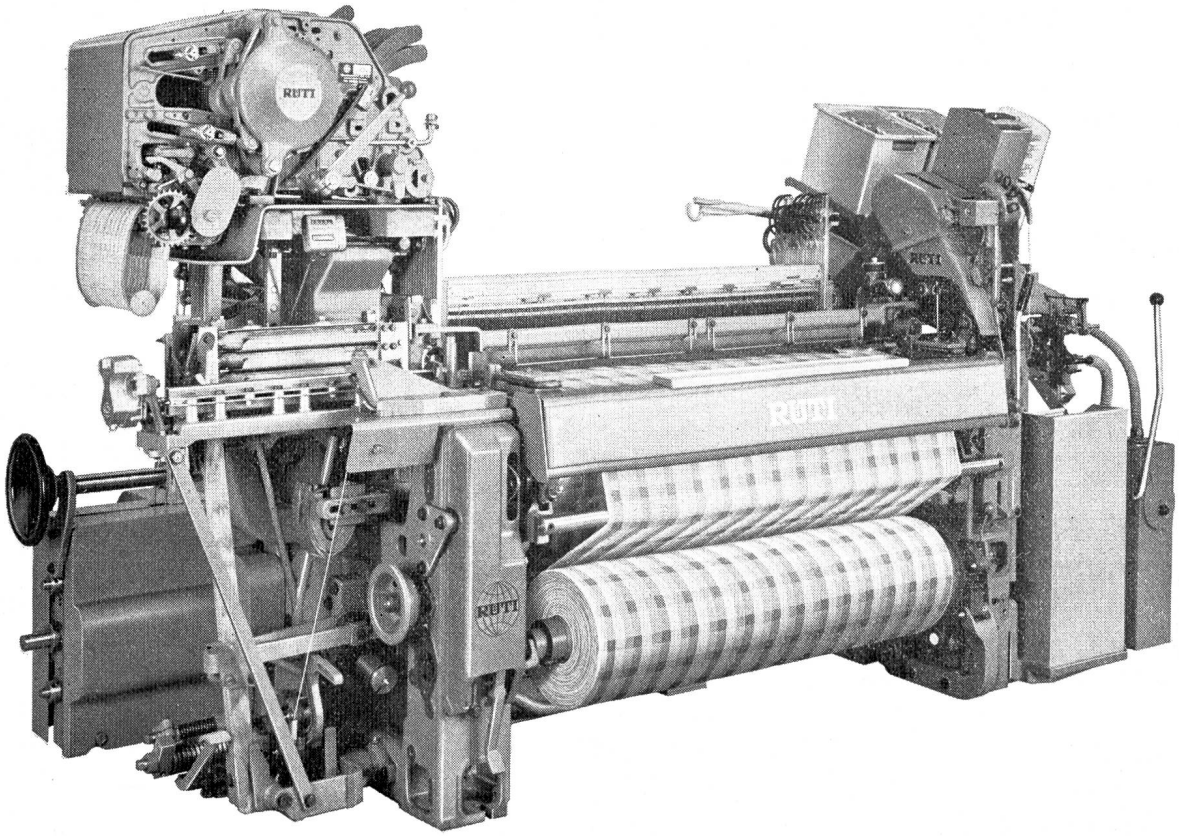

Typ CP4N für gesponnene Garne; Typ CP4NS für synthetische Garne; vierschützig, Arbeitsbreiten 100–350 cm (mit Trittvorrichtungen, Schaft- und Jacquardmaschinen).

RÜTI Typ C

der erfolgreiche, in der Praxis bewährte neue Basistyp!

Vernünftige Investitionskosten – Sehr hohe effektive Webleistung – Wirtschaftlichste Produktion – Höchste Gewebequalität – Grosser Anwendungsbereich – RÜTI-Betriebssicherheit – Weniger Maschinenunterhalt – Einfache Bedienung – Leichte Einstellbarkeit.

RÜTI

Maschinenfabrik Rüti AG
Webmaschinen, Schaft- und Jacquardmaschinen
CH-8630 Rüti (Zürich) Schweiz

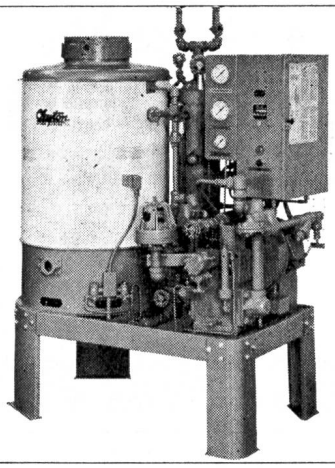

Clayton

Schnelldampferzeuger

bewähren sich seit mehr als 30 Jahren. Ihre besonderen Merkmale sind:

- Wirtschaftlichkeit
- Betriebssicherheit
- Dampffeuchtigkeit unter 1 %
- Vollautom. Betrieb

Verlangen Sie unsere Dokumentation oder den Besuch unseres Spezialisten

IndustrieMaschinenAG
Regensdorf

Althardstrasse 185 8105 Regensdorf Tel. 051 / 71 33 48

Stromlose Permanent-Magnete

(Patent Greenwood)

von außergewöhnlicher Stärke, rostfrei
Mindestgarantie 20 Jahre

Auskünfte und Offerten durch die Generalvertreter

Heinzelmann, Metzger + Co.
4002 Basel

Webeblätter

für sämtliche Webmaschinen in Zinnguss fabriziert

Walter Bickel
Webeblattfabrik
8800 THALWIL
Telephon 051 / 92 10 11

BOSCH

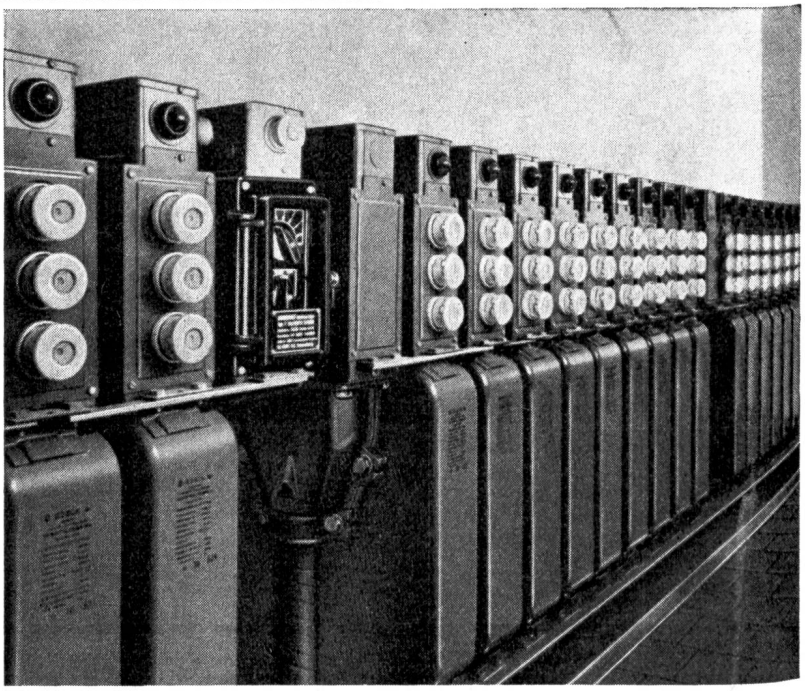

BOSCH-MP-Schaltkondensatoren-Batterien

für die Blindstromkompensation

selbstheilend
kurzschlussicher
Bausteinsystem
preisgünstig

Wir projektieren Ihre Anlagen und beraten Sie gerne.

FABRIMEX

Fabrimex AG. Zürich 8
Kirchenweg 5
Telephon 051 / 47 06 70

Neu

Sifrag Luft-Befeuchter

Kanalbefeuchter
Typen KB und DKB

Das preisgünstige Befeuchtungsaggregat für Warmluftheizung, Lüftungen und Klimaanlagen

garantierte Befeuchtungsleistung (nicht nur Zerstäuberleistung)

Frischwasserbetrieb hygienisch einwandfrei

nicht anfällig gegen Kalkansatz

kann fertig als Kanalstück eingebaut werden

vielseitige Kombinationsmöglichkeiten für verschiedene Leistungen und Platzverhältnisse

Raumbefeuchter
Typ RB

für Druckereien

Textilbetriebe

Tabak- Nahrungs- und Genussmittelindustrie

Papierverarbeitung

Lassen Sie sich durch unsere Fachleute beraten

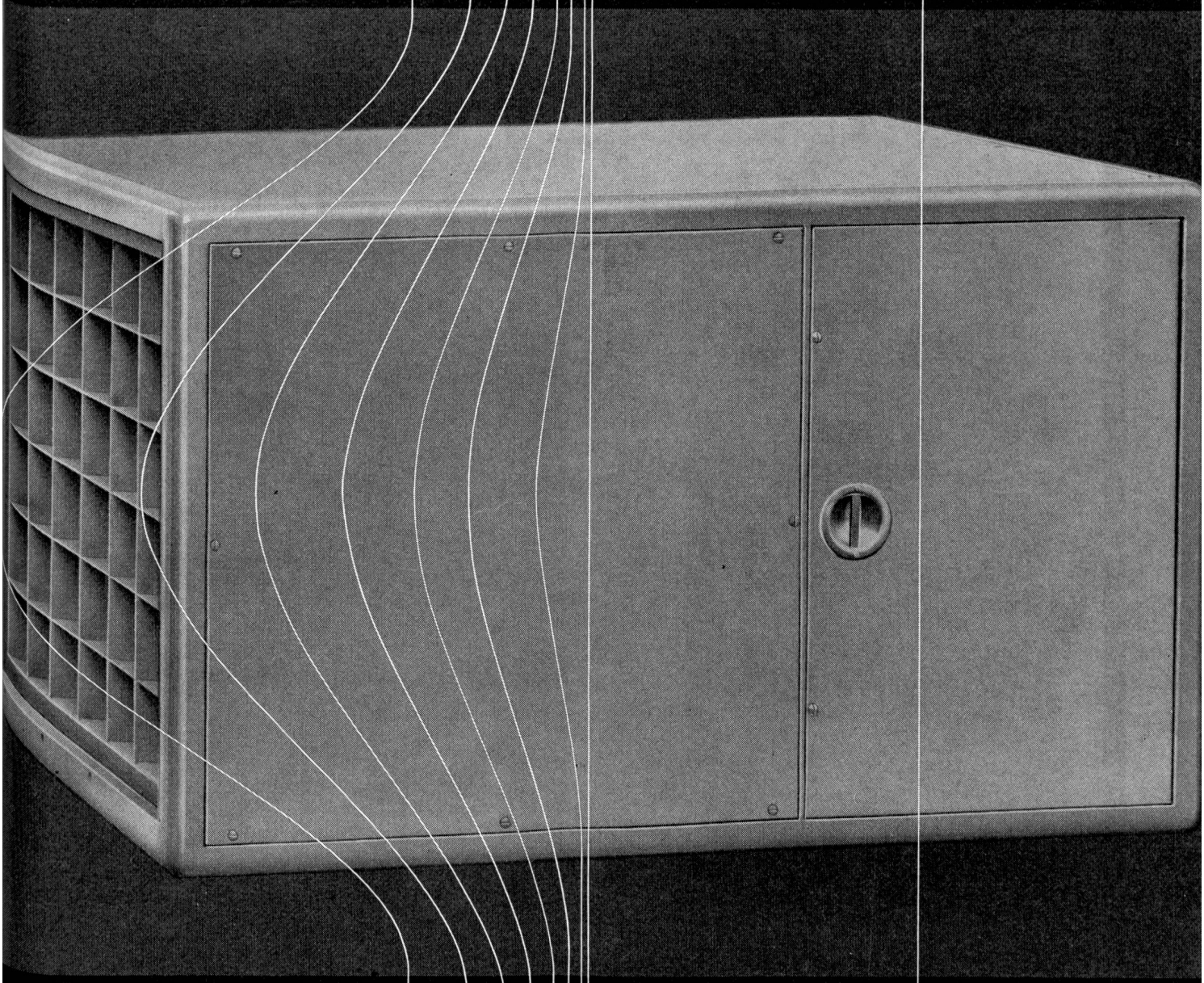

SIFRAG

Luft- und Klimatechnik Frei AG

3018 Bern
Bahnhöheweg 70
031 56 25 25

8004 Zürich
Wengistrasse 7
051 25 15 51

4000 Basel
Elsässerstrasse 233
061 43 92 60

1000 Lausanne
Rue Caroline 7bis
021 23 74 08

Stäubli Schaftmaschinen

lassen sich an jedes Webmaschinen-
modell zweckmässig anbauen und
ergeben bei grössten Musterungsmöglich
keiten einen hohen Leistungsgrad

Federrückzug-Schaftmaschine
Typ LESRo mit 1 Karten-Zylinder, passend
für oberbaulose Webmaschinen

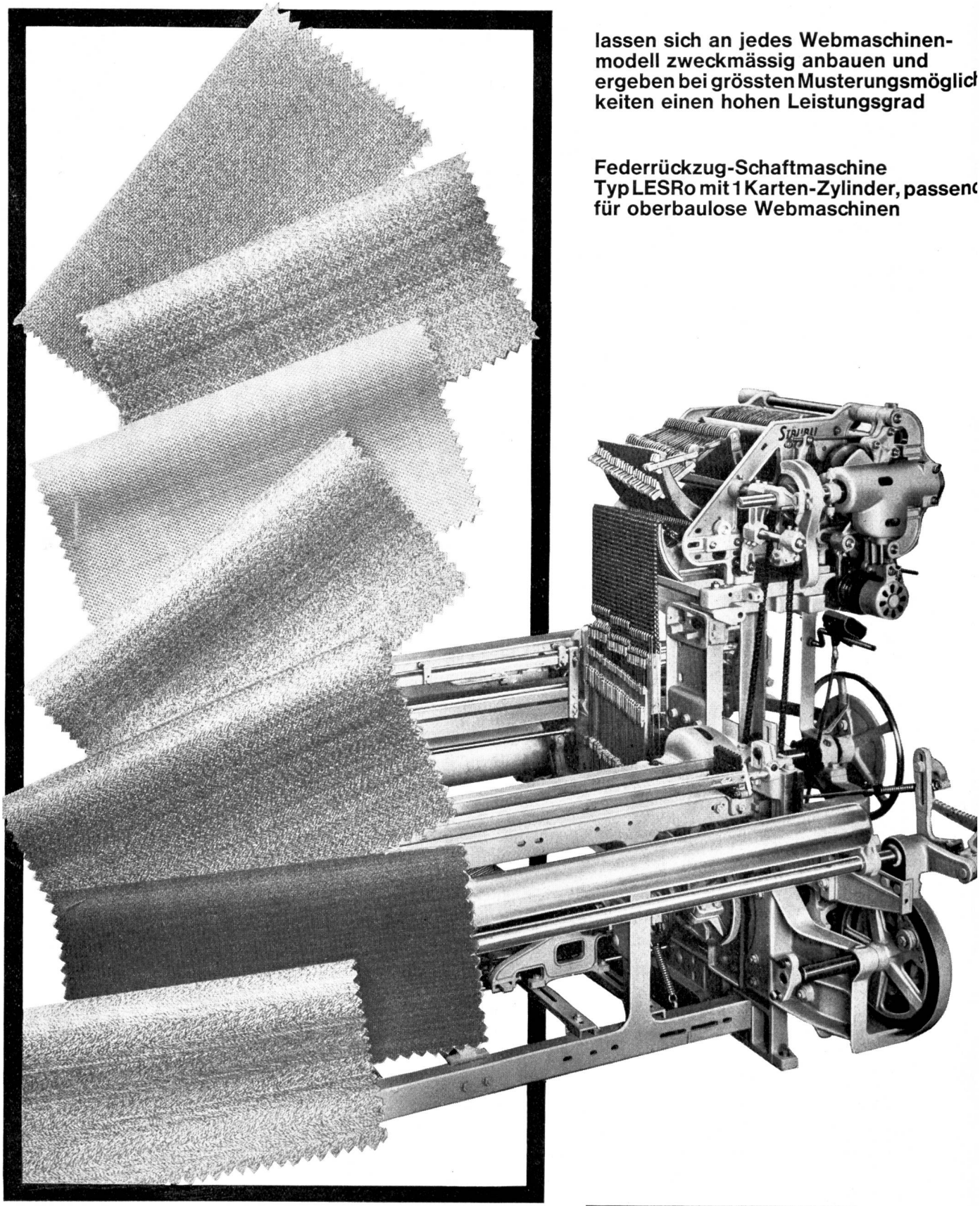

Gebr. Stäubli & Co. 8810 Horgen Tel. 051/82 25 11
Telex 52821

STÄUBLI