Zeitschrift: Mitteilungen über Textilindustrie : schweizerische Fachschrift für die gesamte Textilindustrie

Herausgeber: Verein Ehemaliger Textilfachschüler Zürich und Angehöriger der Textilindustrie

Band: 75 (1968)

Heft: 11

Werbung

Nutzungsbedingungen

Die ETH-Bibliothek ist die Anbieterin der digitalisierten Zeitschriften auf E-Periodica. Sie besitzt keine Urheberrechte an den Zeitschriften und ist nicht verantwortlich für deren Inhalte. Die Rechte liegen in der Regel bei den Herausgebern beziehungsweise den externen Rechteinhabern. Das Veröffentlichen von Bildern in Print- und Online-Publikationen sowie auf Social Media-Kanälen oder Webseiten ist nur mit vorheriger Genehmigung der Rechteinhaber erlaubt. Mehr erfahren

Conditions d'utilisation

L'ETH Library est le fournisseur des revues numérisées. Elle ne détient aucun droit d'auteur sur les revues et n'est pas responsable de leur contenu. En règle générale, les droits sont détenus par les éditeurs ou les détenteurs de droits externes. La reproduction d'images dans des publications imprimées ou en ligne ainsi que sur des canaux de médias sociaux ou des sites web n'est autorisée qu'avec l'accord préalable des détenteurs des droits. En savoir plus

Terms of use

The ETH Library is the provider of the digitised journals. It does not own any copyrights to the journals and is not responsible for their content. The rights usually lie with the publishers or the external rights holders. Publishing images in print and online publications, as well as on social media channels or websites, is only permitted with the prior consent of the rights holders. Find out more

Download PDF: 11.12.2025

ETH-Bibliothek Zürich, E-Periodica, https://www.e-periodica.ch

VOGT

als Breithalter-Lieferant
führender Webmaschinen-
Hersteller wird auch Ihre
Probleme lösen!

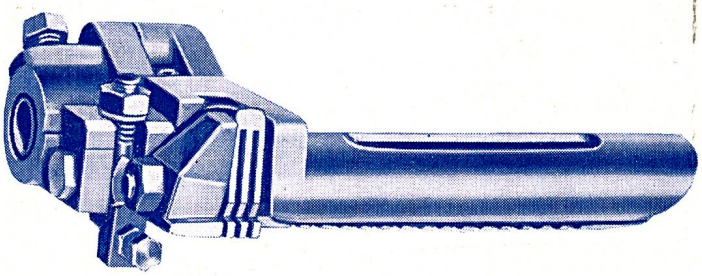

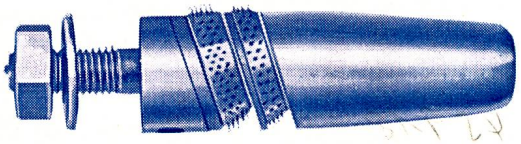

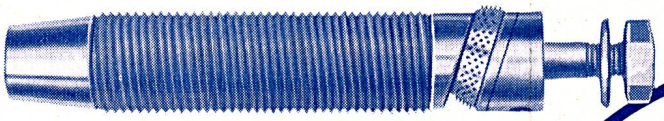

Kunststoffbuchsen

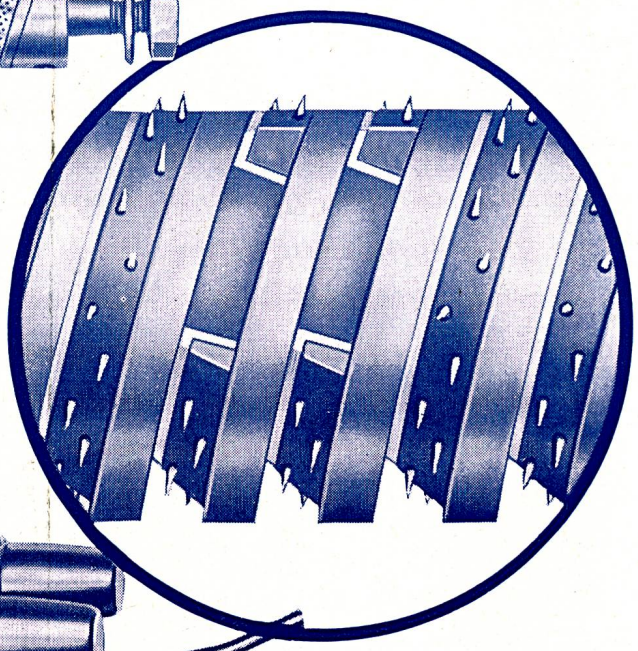

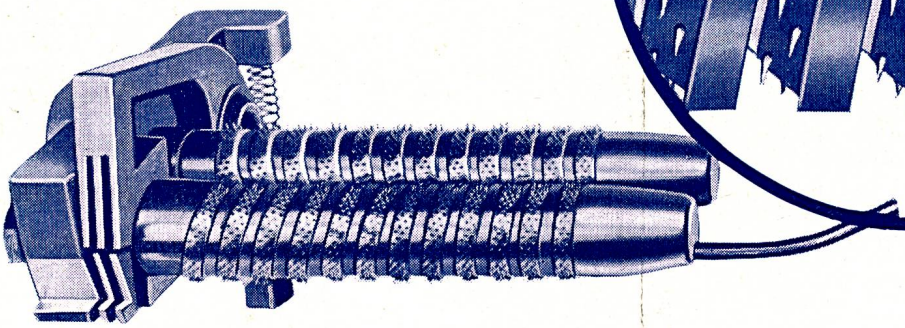

HCH. KÜNDIG + CIE.

CH - 8620 Wetzikon (Zürich)

Postfach 57 Telex 54124 ✆ 051/770934

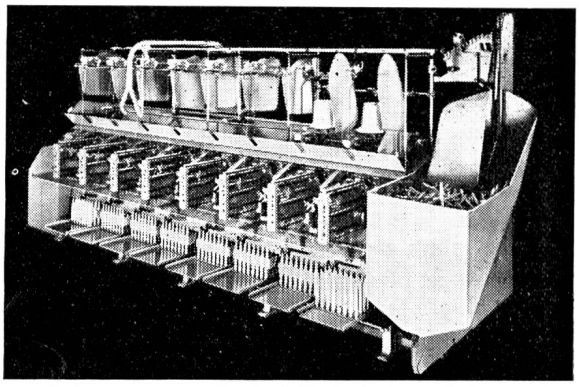

In der Fadenfolge spulen und weben

Vollautomatische Schuss-Spulmaschine für Seide, Reyon, synthetische Garne und Glasfäden, mit automatischer Aufsteckung auf Nagelbretter mit federnden Stiften, die einzige Schuss-Vorbereitung, die das Weben in der Fadenfolge gestattet.

5

Maschinenfabrik Schärer, 8703 Erlenbach-Zürich/Schweiz

4

Wartungsfreie Rollenkette durch Kunststoff-Gleitlager

Diese unsere Entwicklung im Kettenbau macht es möglich, nunmehr viele Antriebs- und Förderprobleme ideal zu lösen: die Rüberg-Rollenkette mit Kunststoff-Gleitlager. In der herkömmlichen Bauweise bilden Bolzen und Hülse aus Stahl das Kettengelenk. Bei mangelnder oder schlechter Schmierung, bei starken Schmutz- und Witterungseinflüssen war das Kettengelenk immer schnellem Verschleiß ausgesetzt. Dem begegnet die von uns entwickelte Kette, indem Hülse und Bolzen durch eine Büchse aus Kunststoff einfach voneinander getrennt werden. Und damit hat die Rollenkette eine Weiterentwicklung erfahren, die es erlaubt, jetzt auch jene Forderungen der Industrie zu erfüllen, für die es bisher noch keine ausreichenden Lösungen gab.

Für Textilmaschinen besonders geeignet!

Keine durch Fett- u. Oelspritzer verunreinigten Gewebe mehr

- Arbeitet ohne Schmiermittel
- Ist gegen Verschleiß weniger anfällig
- Schmutz, Fasern, Sand und Witterungseinflüsse sind nahezu wirkungslos
- Kein Zusammenrosten der Kettengelenke
- Wasser und Feuchtigkeit wirken als Schmierstoff
- Mehrfach längere Lebensdauer

Bitte, fordern Sie das Informationsblatt VB-2 über Rüberg-Rollenketten mit Kunststoff-Gleitlagern an.
Für Ihre Antriebs- und Förderprobleme steht Ihnen außerdem unser technischer Beratungsdienst zur Verfügung

Ruberg & Renner

KETTENWERKE · HAGEN IN WESTFALEN
Fernsprecher-Sa.-Nr. 25055 Fernschreiber: 0823849

ALLEINVERKAUF FÜR DIE SCHWEIZ
Willy Gutmann · Interlaken
Postfach Telefon 036/24121

Dessins -CRÉATION

E. Kappeler

Telephon 051 / 56 77 91
Rütihofstr. 19, CH-8049 Zürich

Bureaux und Technik:
Patronage und Jacquardkarten
FRITZ FUCHS, Tel. 051 / 60 02 15
Weinbergstr. 85, CH-8006 Zürich

Bänder
ALLER ART
IN BAUMWOLLE, LEINEN, GLAS- UND KUNSTFASERN
E. SCHNEEBERGER AG
BANDFABRIK
UNTERKULM b. Aarau
Tel. 064/461070

Schußzähler INCA ROBUSTA

Diverse Modelle für Ein-, Zwei- und Dreischichtenbetrieb, mit und ohne Nullstellung, addierend oder subtrahierend. — Große Zahlen. Staubdichter Gehäuseverschluß. — Solide Bauart. Große Präzision.

INJECTA AG
5723 Teufenthal bei Aarau (Schweiz), Tel. (064) 46 10 77
DRUCKGUSSWERKE UND APPARATEFABRIK

Zweckmäßig ausgerüstete Elektro-Stapler bieten in der Textilindustrie vielfältige Einsatzmöglichkeiten und entlasten das Personal von beschwerlicher und gefährlicher Arbeit. Paletten, Ballen oder Kisten werden auf rationelle Weise transportiert und gelagert.
In vielen Betrieben versehen zuverläßige Oehler-Stapler seit Jahren ihre Dienste zur Zufriedenheit der Kunden.

Eisen- und Stahlwerke Oehler & Co. AG, Aarau, Telefon 064/22 25 22

OEHLER AARAU

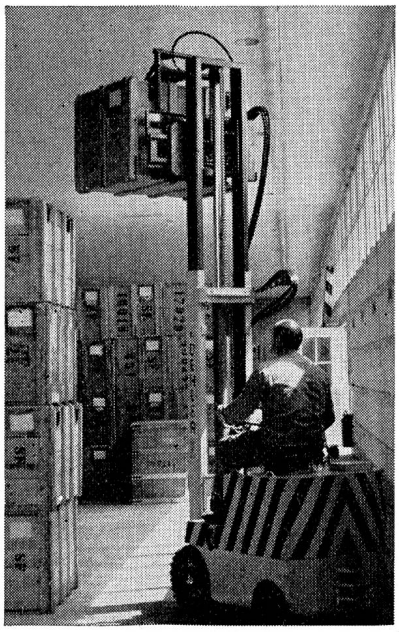

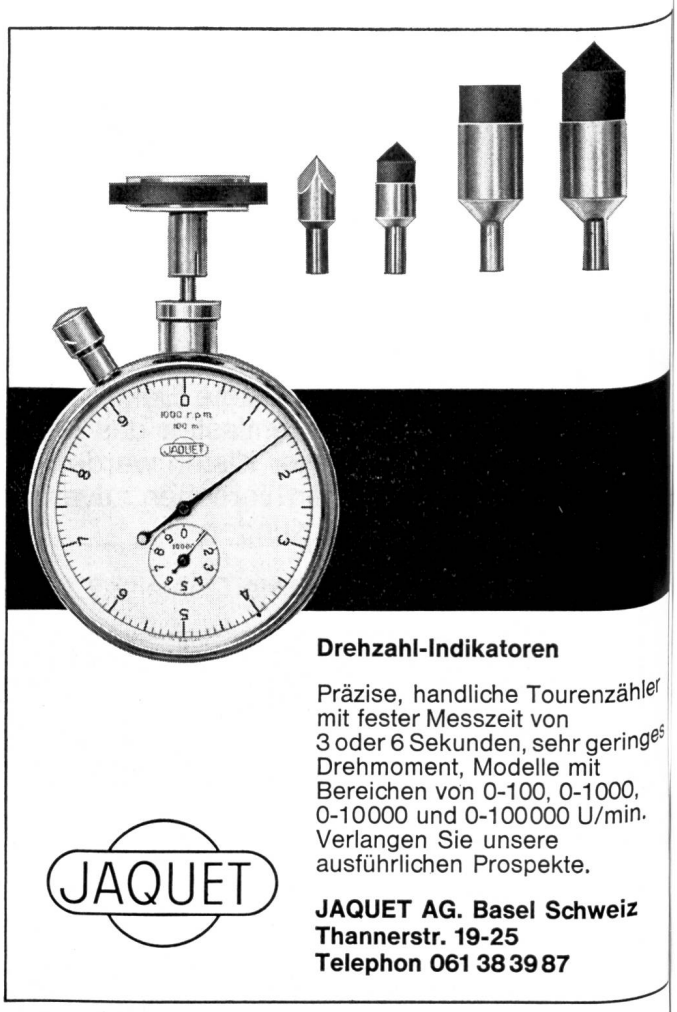

53

SKF-Laufrollen

Eine einbaufertige Lagereinheit mit zylindrischer oder balliger Lauffläche, weitgehend wartungsfrei. Zu verwenden als Führungsrollen, Kurvenrollen, Steuerrollen, Stützrollen, Tragrollen, Umlenkrolllen usw.

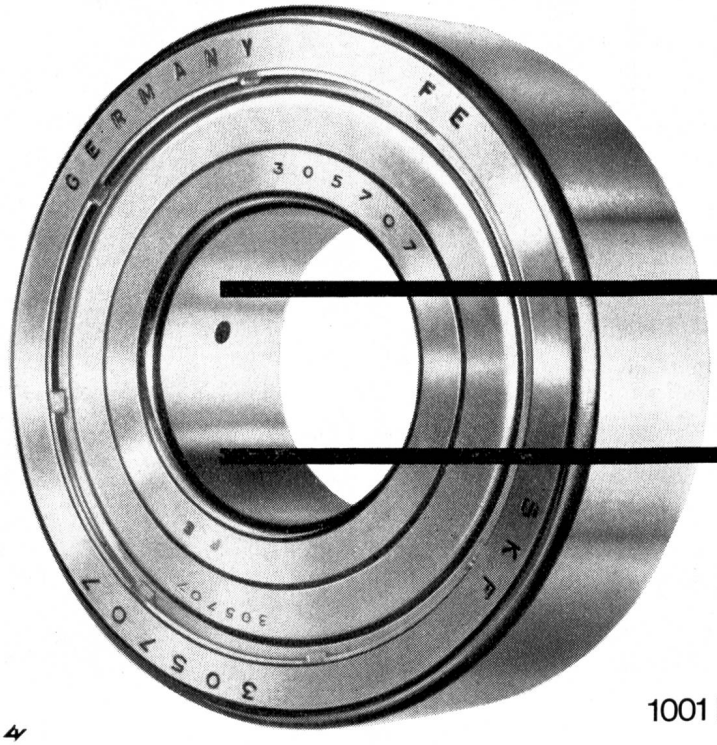

SKF

SKF Kugellager AG
8021 Zürich, Postfach, Tel. 051/47 03 70
3001 Bern, Postfach, Tel. 031/25 58 22
1001 Lausanne, Case postale, Tél. 021/22 91 93

4

Weben Sie

gesponnene Garne? Filamente?

Dann haben wir für Sie eine moderne, leistungsfähige, ökonomische und vielseitige Webmaschine!

Die RÜTI-Webmaschine Typ C

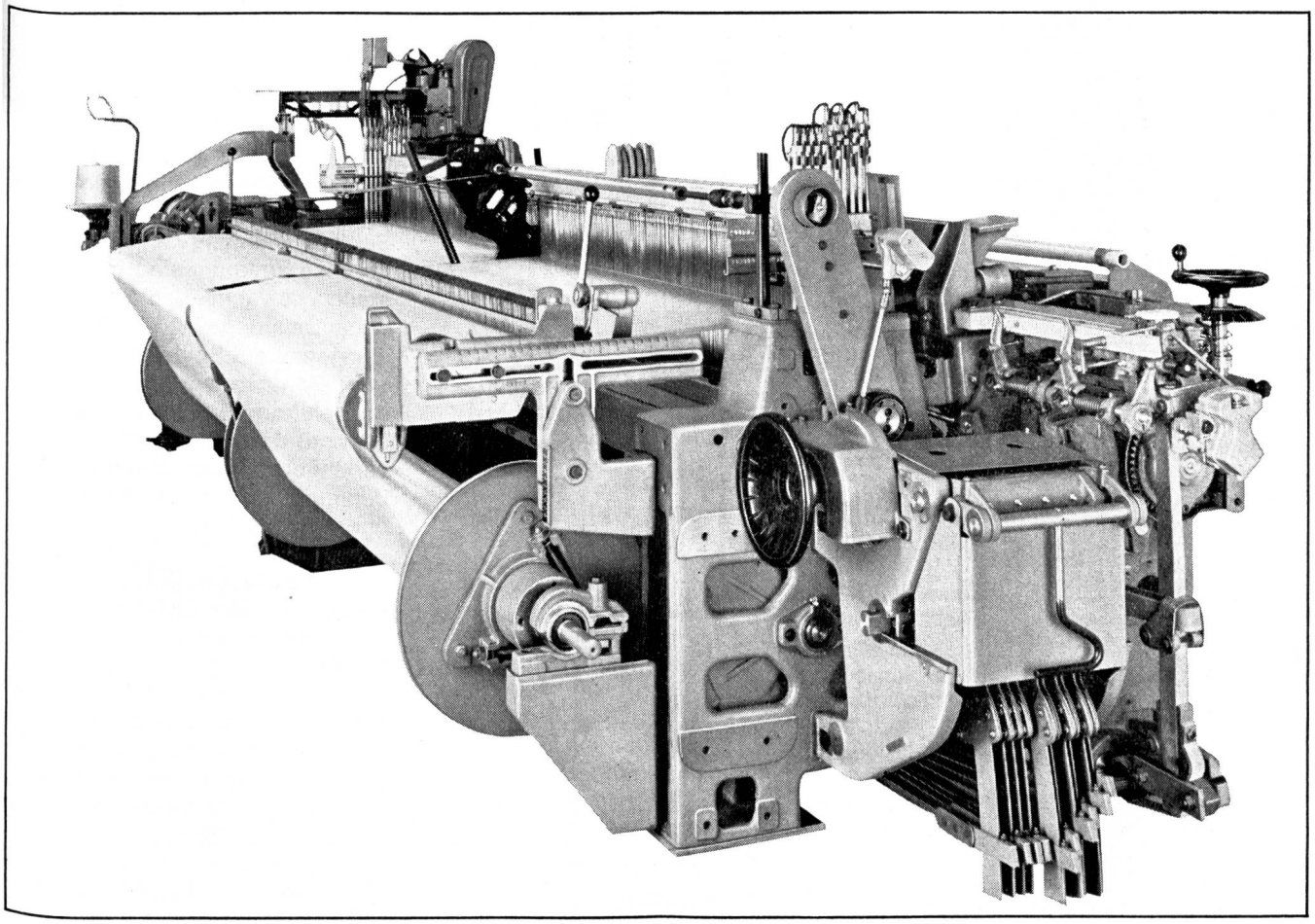

RÜTI Typ C

bedeutet: Vernünftige Investitionskosten – Hohe effektive Webleistung – Wirtschaftlichste Produktion – Höchste Gewebequalität – Grosser Anwendungsbereich – RÜTI-Betriebssicherheit – Weniger Maschinenunterhalt – Einfache Bedienung – Leichte Einstellbarkeit

Maschinenfabrik Rüti AG
vormals Caspar Honegger
CH-8630 Rüti (Zürich) Schweiz

Spulen ist Vertrauenssache

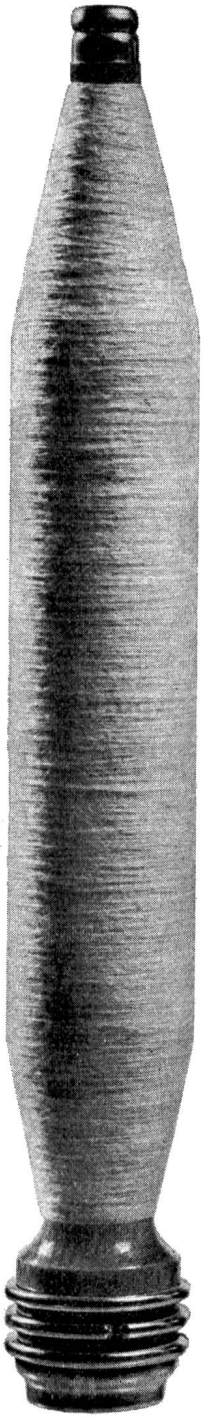

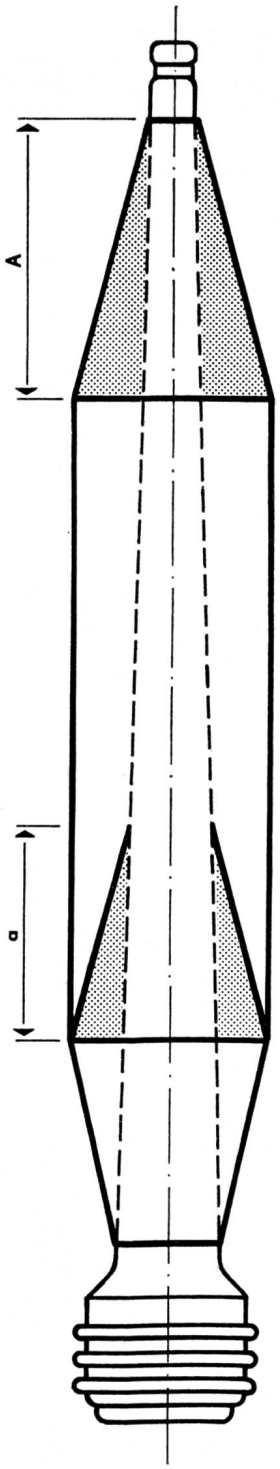

z. B. der Aufbau von Schusspulen*

Beim Schützenschlag und Abbremsen wirken Beschleunigungen und Verzögerungen bis 1000 m/Sek.² in Richtung Schützenachse. Solchen Energien sind nur Schussspulen gewachsen, die exakt aufgebaut werden: Mit einem Hub, der genau auf Spulendurchmesser oder Garnnummer eingestellt werden kann. Mit einem Hub, der sich mit der wachsenden Spule verlängert, z. B. 30 mm bei Spulenbeginn (a) und 45 mm am Spulenende (A) beträgt.

Beim Aufbau von Schlauchkopsen ist die Wahl der Kreuzung entscheidend. Sie muss genau auf Ihr Spulmaterial aus Hanf, Jute, Polypropylen usw. abgestimmt sein. Schweiter empfiehlt Ihnen die Kreuzung, die sich für Ihr Material am besten eignet. Mit Berechnungen, Spulversuchen, Know-how. So spulen Sie Schussspulen und Schlauchkopse, die sich abzugsicher weiterverarbeiten lassen

* Mehr darüber in den Prospekten MSL + MT 168

automatisch Spulen, denen Sie vertrauen können.

Schweiter

Schweiter AG, CH-8810 Horgen (Schweiz)