Zeitschrift: Mitteilungen über Textilindustrie : schweizerische Fachschrift für die gesamte Textilindustrie

Herausgeber: Verein Ehemaliger Textilfachschüler Zürich und Angehöriger der Textilindustrie

Band: 75 (1968)

Heft: 6

Werbung

Nutzungsbedingungen

Die ETH-Bibliothek ist die Anbieterin der digitalisierten Zeitschriften auf E-Periodica. Sie besitzt keine Urheberrechte an den Zeitschriften und ist nicht verantwortlich für deren Inhalte. Die Rechte liegen in der Regel bei den Herausgebern beziehungsweise den externen Rechteinhabern. Das Veröffentlichen von Bildern in Print- und Online-Publikationen sowie auf Social Media-Kanälen oder Webseiten ist nur mit vorheriger Genehmigung der Rechteinhaber erlaubt. Mehr erfahren

Conditions d'utilisation

L'ETH Library est le fournisseur des revues numérisées. Elle ne détient aucun droit d'auteur sur les revues et n'est pas responsable de leur contenu. En règle générale, les droits sont détenus par les éditeurs ou les détenteurs de droits externes. La reproduction d'images dans des publications imprimées ou en ligne ainsi que sur des canaux de médias sociaux ou des sites web n'est autorisée qu'avec l'accord préalable des détenteurs des droits. En savoir plus

Terms of use

The ETH Library is the provider of the digitised journals. It does not own any copyrights to the journals and is not responsible for their content. The rights usually lie with the publishers or the external rights holders. Publishing images in print and online publications, as well as on social media channels or websites, is only permitted with the prior consent of the rights holders. Find out more

Download PDF: 09.12.2025

ETH-Bibliothek Zürich, E-Periodica, https://www.e-periodica.ch

VOGT

als Breithalter-Lieferant
führender Webmaschinen-
Hersteller wird auch Ihre
Probleme lösen!

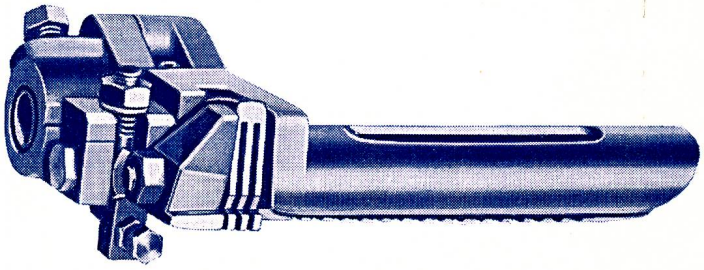

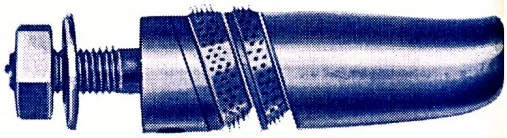

Kunststoffbuchsen

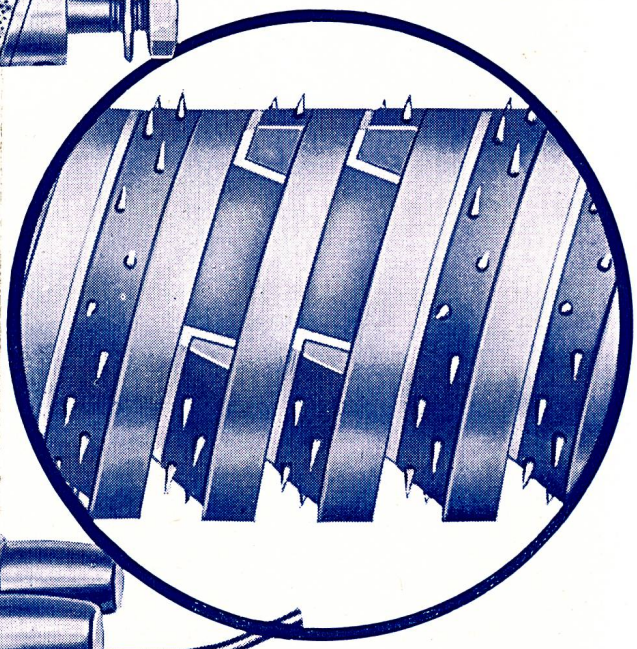

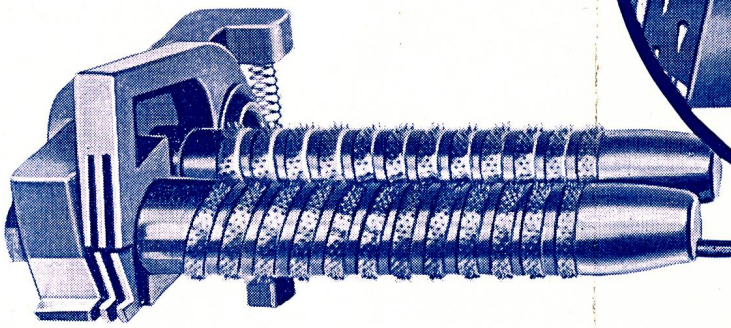

HCH. KÜNDIG + CIE.

CH - 8620 Wetzikon (Zürich)

Postfach 57 Telex 54124 ✆ 051/770934

Schärer

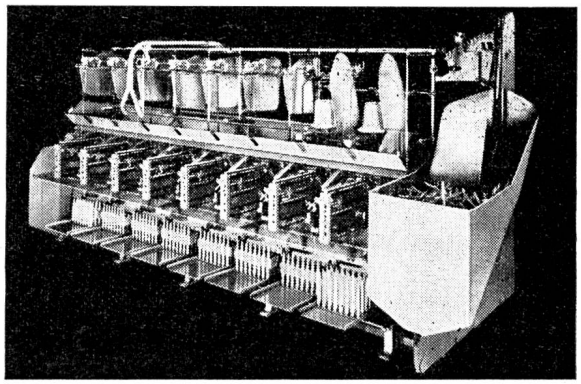

In der Fadenfolge spulen und weben

Vollautomatische Schuss-Spulmaschine für Seide, Reyon, synthetische Garne und Glasfäden, mit automatischer Aufsteckung auf Nagelbretter mit federnden Stiften, die einzige Schuss-Vorbereitung, die das Weben in der Fadenfolge gestattet.

5

Maschinenfabrik Schärer, 8703 Erlenbach-Zürich/Schweiz

Wartungsfreie Rollenkette durch Kunststoff-Gleitlager

Diese unsere Entwicklung im Kettenbau macht es möglich, nunmehr viele Antriebs- und Förderprobleme ideal zu lösen: die Rüberg-Rollenkette mit Kunststoff-Gleitlager. In der herkömmlichen Bauweise bilden Bolzen und Hülse aus Stahl das Kettengelenk. Bei mangelnder oder schlechter Schmierung, bei starken Schmutz- und Witterungseinflüssen war das Kettengelenk immer schnellem Verschleiß ausgesetzt. Dem begegnet die von uns entwickelte Kette, indem Hülse und Bolzen durch eine Büchse aus Kunststoff einfach voneinander getrennt werden. Und damit hat die Rollenkette eine Weiterentwicklung erfahren, die es erlaubt, jetzt auch jene Forderungen der Industrie zu erfüllen, für die es bisher noch keine ausreichenden Lösungen gab.

Für Textilmaschinen besonders geeignet!

Keine durch Fett- u. Oelspritzer verunreinigten Gewebe mehr

- Arbeitet ohne Schmiermittel
- Ist gegen Verschleiß weniger anfällig
- Schmutz, Fasern, Sand und Witterungseinflüsse sind nahezu wirkungslos
- Kein Zusammenrosten der Kettengelenke
- Wasser und Feuchtigkeit wirken als Schmierstoff
- Mehrfach längere Lebensdauer

Bitte, fordern Sie das Informationsblatt VB-2 über **Rüberg-Rollenketten mit Kunststoff-Gleitlagern** an.

Für Ihre Antriebs- und Förderprobleme steht Ihnen außerdem unser technischer Beratungsdienst zur Verfügung

Rüberg & Renner

KETTENWERKE · HAGEN IN WESTFALEN

Fernsprecher-Sa.-Nr. 25055 Fernschreiber: 0823849

ALLEINVERKAUF FÜR DIE SCHWEIZ

Willy Gutmann · Interlaken

Postfach Telefon 036/24121

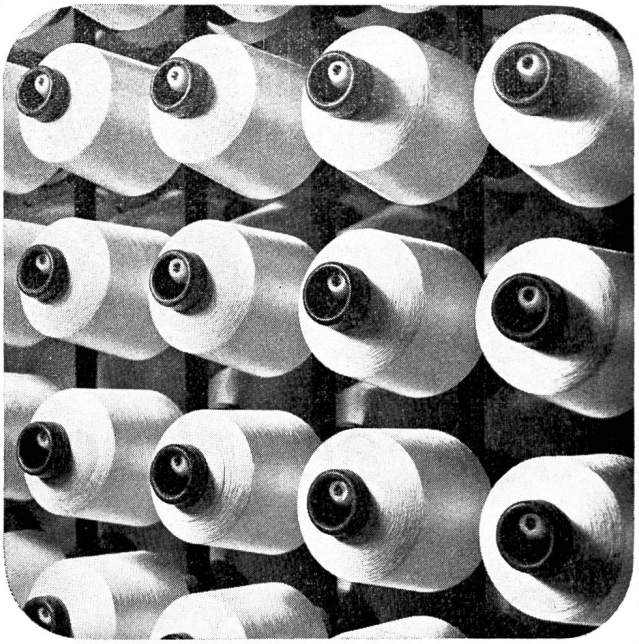

Zwirnerei Niederschönthal AG
CH-4402 Frenkendorf

Spezialisiert für Hochdrehen von halb- und vollsynthetischem Garn

Selbstschmierende Glissa-Lager

Einige Dimensionen aus unserem reichhaltigen Vorrat.
Nach Möglichkeit genormte Grössen verwenden, da kurze Lieferfristen und vorteilhafte Preise.

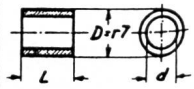

Gehäusebohrung=H7

d	D	L
16 E7	22	20
17 H7	24	30
18 E7	24	25
20 E7	28	20
25 E7	30	30
25 F7	35	40
26 E8	32	35
30 E7	40	25
35 E8	45	50
40 F7	50	65

Nr. e 340

Aladin AG. Zürich

Claridenstr. 36 Tel. (051) 23 66 42

Dessins -CRÉATION

E. Kappeler

Telephon 051 / 56 77 91
Rütihofstraße 19, CH-8049 Zürich

Bureaux und Technik:
Patronage und Jacquardkarten
Fritz Fuchs, Telephon 051 / 56 45 70
Weinbergstraße 85, CH-8006 Zürich

Haben Sie wirklich die rationellste Lösung für Ihre Gewebekontrolle gefunden?

WILD ZUG

WILD AG 6301 ZUG
Tel. 042 / 4 58 58

Verlangen Sie unsere Vorschläge; vielleicht können auch bei Ihnen noch wertvolle Stunden eingespart werden.

Formschön konstruierte und doch robuste Schaftmaschinen

geben dem zielbewussten Weber die Möglichkeit, den modischen Anforderungen immer gerecht zu werden

Gegenzug-Schaftmaschine Typ LEZRDOo mit 1 Karten Zylinder, passend für oberbaulose Webmaschinen

STÄUBLI

Gebr. Stäubli & Co.
8810 Horgen/Schweiz
Tel. 051/82 25 11
Telex 52821

Die hydraulischen JÆGGLI -HUBWAGEN lösen Ihre Transportprobleme

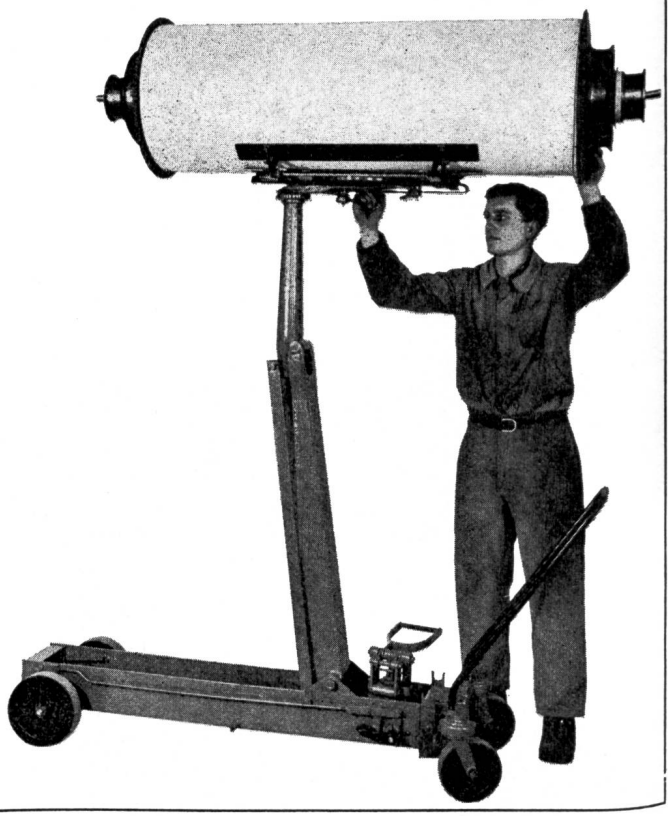

In Anpassung an die mannigfaltigen örtlichen Verhältnisse werden diese Geräte in sehr verschiedener Ausführung in bezug auf Ausgangshöhe, Hub, Tragkraft usw. für Webereien, Färbereien, Ausrüstanstalten u. a. Betriebe hergestellt.

JAKOB JAEGGLI & CIE.
Maschinenfabrik
8404 Winterthur (Schweiz)
Telephon 052 / 27 27 21

Qualität Präzision
Oerlikoner Industrieprodukte weltweit geschätzt

SRO Kugellagerwerke
J. Schmid-Roost AG
Zürich-Oerlikon

Bänder
ALLER ART
IN BAUMWOLLE, LEINEN, GLAS- UND KUNSTFASERN
E. SCHNEEBERGER AG
BANDFABRIK
UNTERKULM b. Aarau
Tel. 064/461070

Webeblätter
für sämtliche Webmaschinen in Zinnguß fabriziert

Walter Bickel
Webeblattfabrik
8800 THALWIL
Telephon 051 / 92 10 11

AirLoc

ANTIVIBRATIONS-UNTERLAGEN

für alle Textilmaschinen

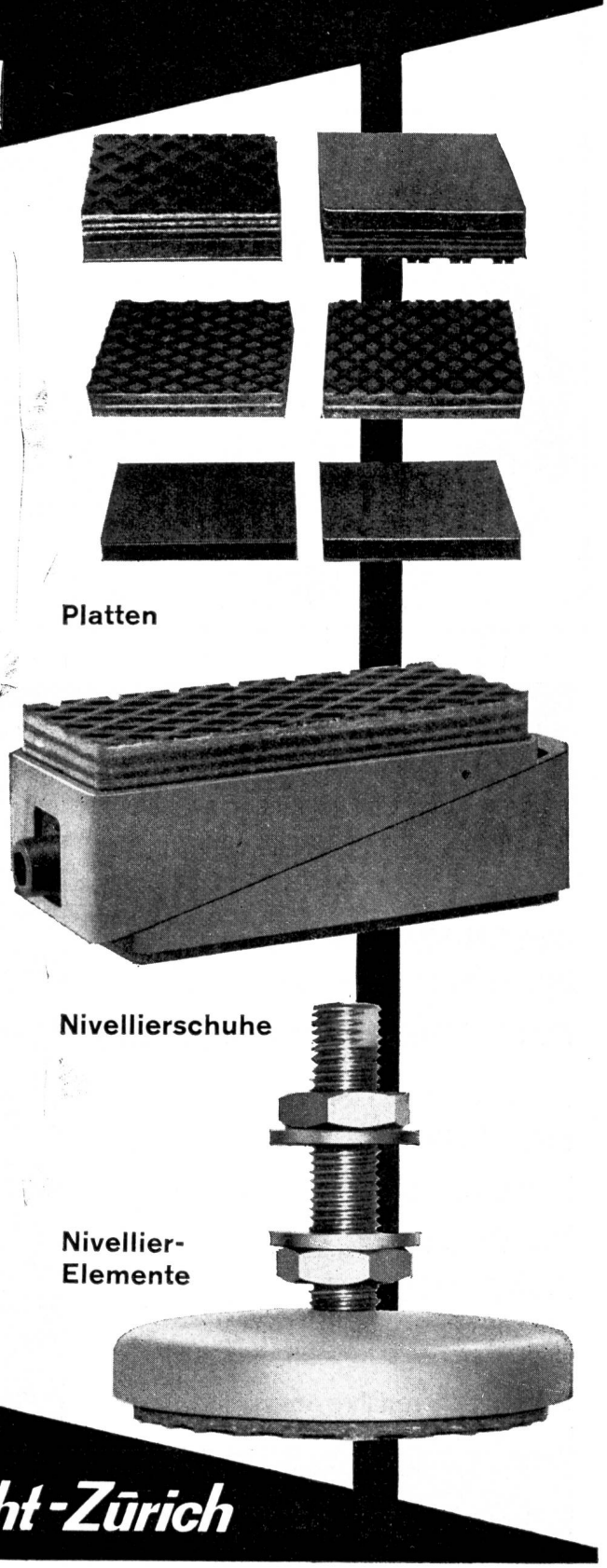

AIR-LOC-Maschinenunterlagen bieten gegenüber der konventionellen Maschinenverankerung folgende Vorteile:

Wirksame Lärm- und Schwingungsisolation
befestigungslose Maschinenaufstellung
rasche und einfache Präzisionsnivellierung

Dank **AIR-LOC** bleiben die Maschinen mobil

AIR-LOC isoliert die Schwingungen bis 85 %

AIR-LOC bewirkt besten Gleitschutz

AIR-LOC verträgt Säuren und Oele

AIR-LOC, die wirksame Lärmdämpfung

AIR-LOC in über 100 000 Anlagen bewährt!

Ausführliche Prospektunterlagen senden wir Ihnen gerne zu

Telephon 051 / 90 44 15

General-vertreter

Rudolf Schrepfer Küsnacht-Zürich

WIPPERMANN

Wilhelm Plüss
8039 Zürich Talstrasse 66 Tel. 051/27 27 80

BOSCH

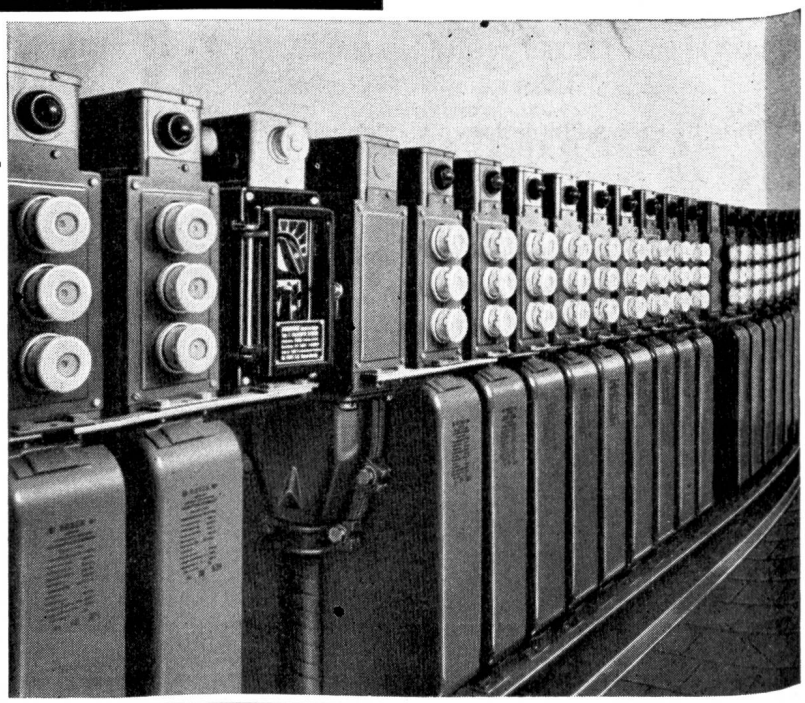

BOSCH-MP-Schaltkondensatoren-Batterien

für die Blindstromkompensation

selbstheilend
kurzschlussicher
Bausteinsystem
preisgünstig

Wir projektieren Ihre Anlagen
und beraten Sie gerne.

FABRIMEX

Fabrimex AG. Zürich 8
Kirchenweg 5
Telephon 051 / 47 06 70

Wie und was Sie auch weben

- einfarbig (mit oder ohne Schussmischen)
- mehrfarbig
- gesponnene Garne
- Filamente

. . . Ihre vielfältigen Ansprüche an eine überlegene Produktionsanlage erfüllen die RÜTI-Webmaschinen Typ C.

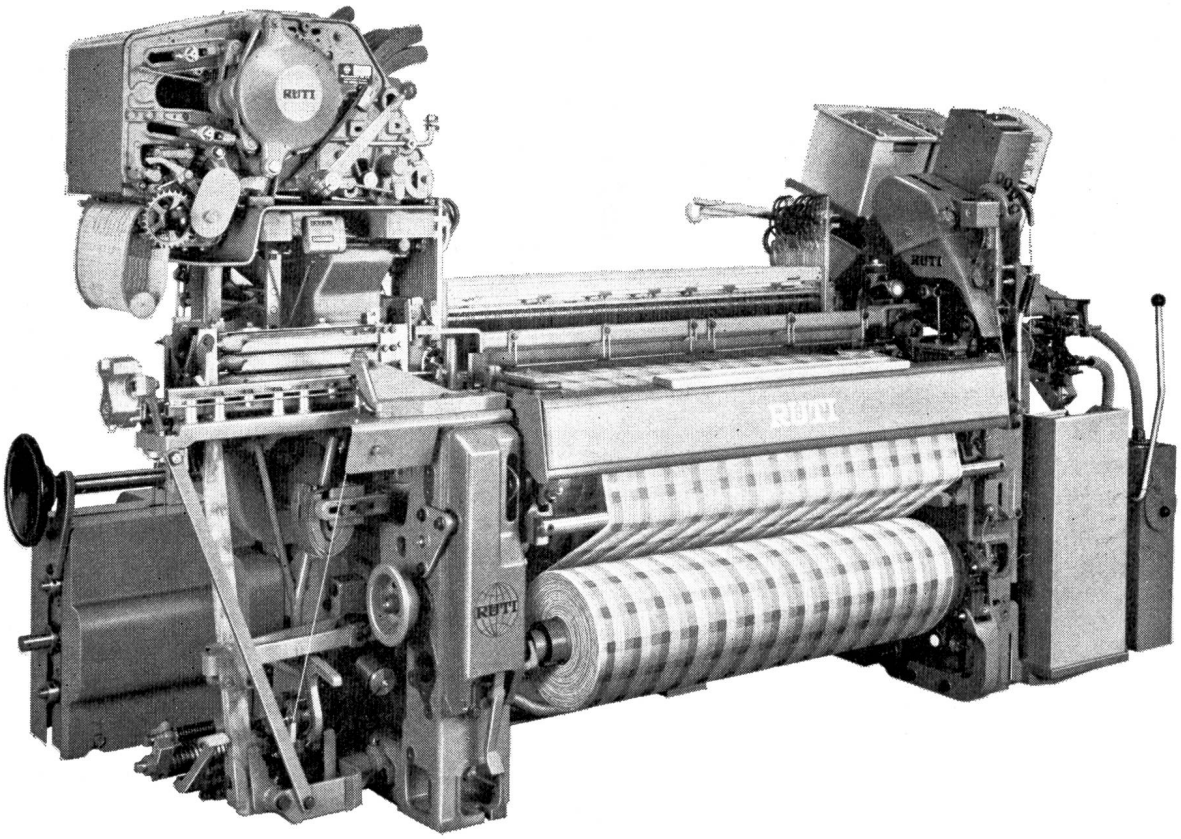

Typ CP4N für gesponnene Garne; Typ CP4NS für synthetische Garne; vierschützig, Arbeitsbreiten 100–350 cm (mit Trittvorrichtungen, Schaft- und Jacquardmaschinen).

RÜTI Typ C

der erfolgreiche, in der Praxis bewährte neue Basistyp!

Vernünftige Investitionskosten – Sehr hohe effektive Webleistung – Wirtschaftlichste Produktion – Höchste Gewebequalität – Grosser Anwendungsbereich – RÜTI-Betriebssicherheit – Weniger Maschinenunterhalt – Einfache Bedienung – Leichte Einstellbarkeit.

RÜTI

Maschinenfabrik Rüti AG
Webmaschinen, Schaft- und Jacquardmaschinen
CH - 8630 Rüti (Zürich) Schweiz

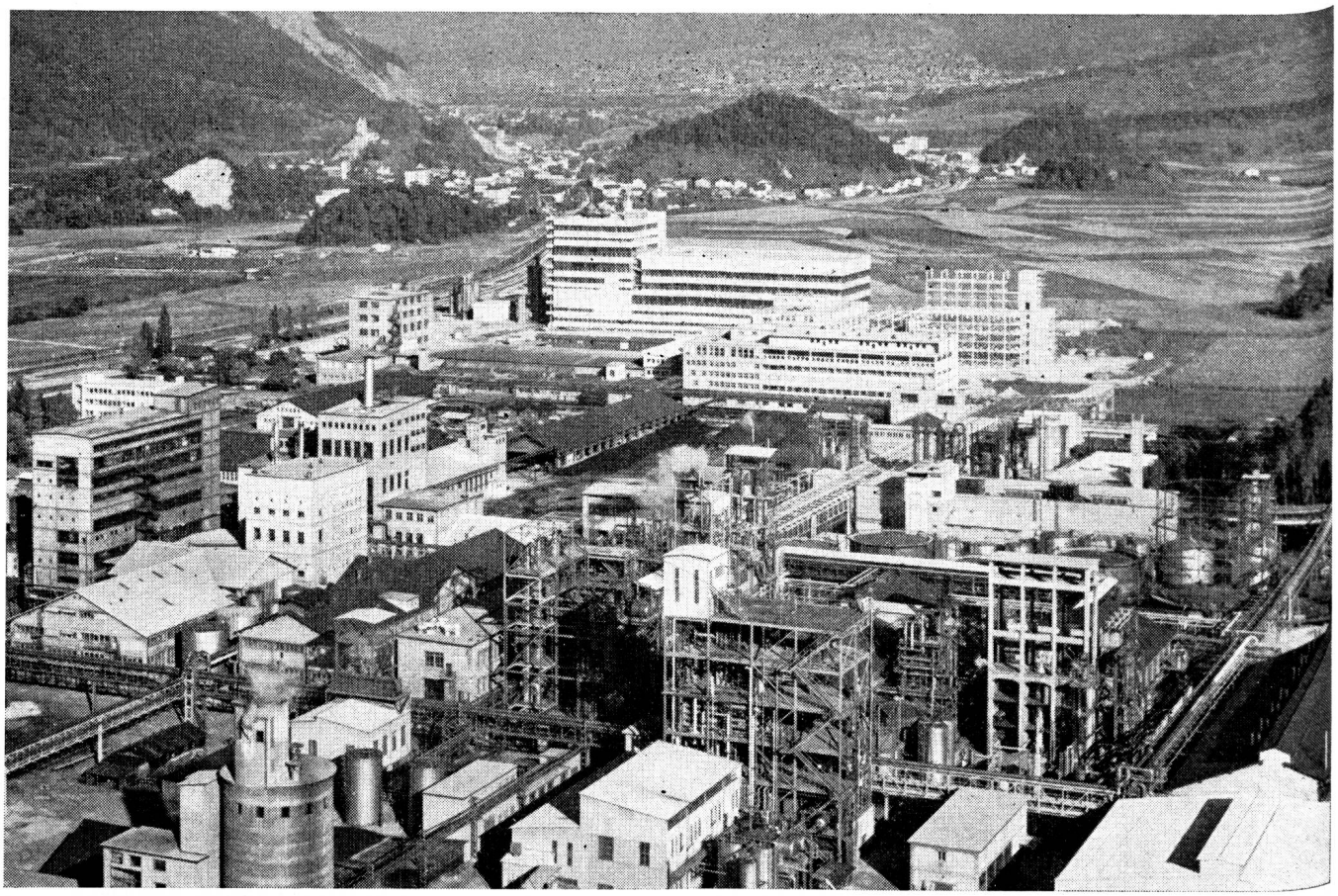

In diesen Anlagen der EMSER WERKE AG entstehen die modernen Textilfasern

SWISS POLYESTER *Grilene*®

Stapelfasern, Spinnkabel, Converterzug und

SWISS NYLON 6 *Grilon*®

Stapelfasern, Converterzug, endlose Mono- und Multifilamente, Zwirne, Seilereikabel.

SWISS POLYESTER *Grilene*®

wird von bekannten SCHWEIZER SPINNEREIEN zu glatten und Effektgarnen, 100% GRILENE oder in Mischung mit anderen Textilrohstoffen zu hochwertigen Garnen verarbeitet.

Die Verkaufsgesellschaft der Textilprodukte der EMSER WERKE AG, die

GRILON S.A., 7013 Domat/Ems
Telephon 081/36 23 21
Telex 74383 Grilon Domatems

bedient Sie mit GRILON, vermittelt Ihnen durch ihr Marketing Department die Bezugsquellen für Garne aus GRILENE und unterstützt Textilbetriebe, Konfektionsbetriebe und Handelshäuser in ihren Marketingbemühungen.

Wir freuen uns auf jede Zusammenarbeit.