Zeitschrift: Mitteilungen über Textilindustrie : schweizerische Fachschrift für die gesamte Textilindustrie

Herausgeber: Verein Ehemaliger Textilfachschüler Zürich und Angehöriger der Textilindustrie

Band: 17 (1910)

Heft: 14

Werbung

Nutzungsbedingungen

Die ETH-Bibliothek ist die Anbieterin der digitalisierten Zeitschriften auf E-Periodica. Sie besitzt keine Urheberrechte an den Zeitschriften und ist nicht verantwortlich für deren Inhalte. Die Rechte liegen in der Regel bei den Herausgebern beziehungsweise den externen Rechteinhabern. Das Veröffentlichen von Bildern in Print- und Online-Publikationen sowie auf Social Media-Kanälen oder Webseiten ist nur mit vorheriger Genehmigung der Rechteinhaber erlaubt. Mehr erfahren

Conditions d'utilisation

L'ETH Library est le fournisseur des revues numérisées. Elle ne détient aucun droit d'auteur sur les revues et n'est pas responsable de leur contenu. En règle générale, les droits sont détenus par les éditeurs ou les détenteurs de droits externes. La reproduction d'images dans des publications imprimées ou en ligne ainsi que sur des canaux de médias sociaux ou des sites web n'est autorisée qu'avec l'accord préalable des détenteurs des droits. En savoir plus

Terms of use

The ETH Library is the provider of the digitised journals. It does not own any copyrights to the journals and is not responsible for their content. The rights usually lie with the publishers or the external rights holders. Publishing images in print and online publications, as well as on social media channels or websites, is only permitted with the prior consent of the rights holders. Find out more

Download PDF: 11.12.2025

ETH-Bibliothek Zürich, E-Periodica, https://www.e-periodica.ch

Gebr. Stäubli, Horgen-Zürich

vormals SCHELLING & STAEUBLI

Filialen: *Faverges (Haute-Savoie, France), Sandau (Böhm. Leipa).*

Goldene Medaillen auf allen beschickten Ausstellungen.

Spezialität: Schaftmaschinen

für alle Gewebegattungen.

Schaftmaschinen
mit
Papierdessin-Cylinder
und
Holzkarten-Cylinder,
automatische Umschaltung
beider Cylinder.

Letzte Auszeichnung:
Ehrendiplom
mit goldener Medaille an der
internationalen Ausstellung
in Mailand 1906.

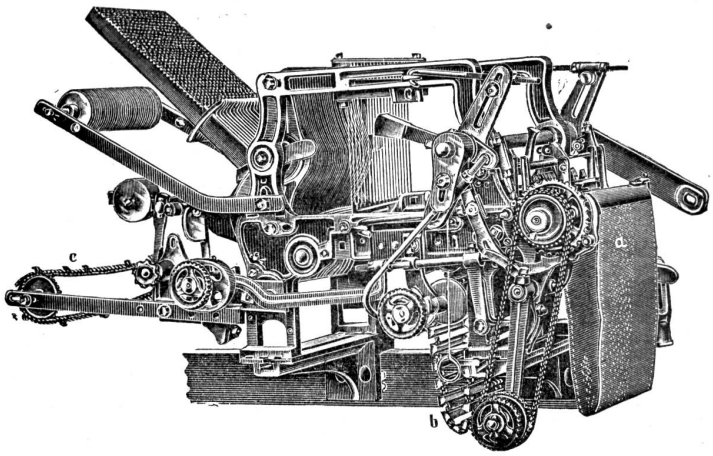

Zweckmässig für
Foulards
und
Fabrikation reich façonnierter
und abgepasster Stoffe,
sowie für
Servietten etc.
von 16 bis 32 Schäfte.

Goldener Preis der
Handels- u. Gewerbekammer
der Deutsch-Böhmischen
Ausstellung
in Reichenberg i. B. 1906.

Jacquardmaschinen „Verdol"

Société anonyme des
Mécaniques Verdol
LYON
Capital social: 1,200,000 Fr.
Siège social et Ateliers de construction
16, rue Dumont-d'Urville.

Goldene Medaille: Anvers 1885.
Goldene Medaille: Brüssel 1897.
Hors Concours-Jury-Lyon 1904.

Grand Prix
Paris 1900. — Mailand 1906.

Diese Maschinen mit reduziertem Cylinder werden gebaut mit 112, 224, 336, 448, 672, 896, 1008, 1344, 1792 Platinen und höher.
Die Uebertragung und spezielle Bauart gestatten ihre Anwendung auf mechan. Stühlen mit grösster Tourenzahl. Das System ermöglicht auf leichtem, freischwebendem Kartengang mehr als 20,000 Karten einzuhängen.
D. R.-Pat. 81519.

Ersatz der Pappkarten durch endloses Papier.

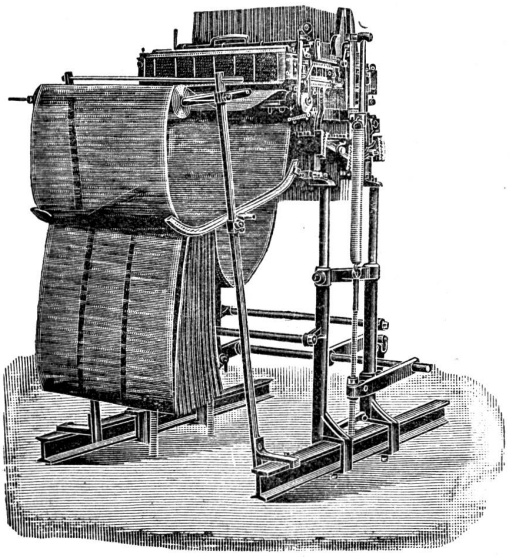

Automatische
Kartenschlagmaschinen
mit 1344 Stempel. D. R.-Pat. No. 103233.

Kopiermaschinen

Jacquardmaschinen
für Papp- und endlose Papierkarten.
System: **Vincenzi Jacquard** und **Verdol.**

Doppelhub- und Zweicylinder-Jacquardmaschine

Hochfach-, Hoch- und Tieffach-Maschine
mit separaten Borduren-Dessin
für Foulardfabrikation sehr geeignet.

Ausführl. Catalog und Preisliste gratis.

Kartenschlägerei u. Vertretung für die Schweiz: Fritz Kaeser, Zürich (Telephon 6397)

Lieferung von Spezial-Verdolpapier beste Qualität, gegen Witterungseinflüsse unempfindlich, für Jacquardmaschinen und für Ratieren aller Systeme.

Filialen und Vertreter in den übrigen Ländern:

Deutschland: Elberfeld, Louisenstrasse 102.
Italien: Como, Via Lucini 6.
Vereinigte Staaten: Paterson, 58 Raibroad avenue, N. Y.
Spanien: Barcelona, Gerona 40 (E. Rosenberger).
Oesterreich-Ungarn: Mähr. Schönberg (Martin Dressler).
Russland: Moskau, Taganka Gd. Lokrovski péréoulock (J. Naef).
Japan: Kyoto (S. Torii).

✠ 14955 S. G. D. G.

Schwarzenbach & Ott, Langnau-Zürich.

Vormals HEINRICH SCHWARZENBACH.

Telegramm-Adr.: DREHEREI LANGNAU-ZÜRICH o TELEPHON

Spezialität: REFORMHASPEL

mit selbsttätiger Spannung für alle Strangengrössen

Ueber 50,000 Stück im Betrieb. — Patentiert in den meisten Staaten.

Spulen und Spindeln

Fabrikation sämtlicher Bedarfsartikel aus Holz für die Textil-Industrie.

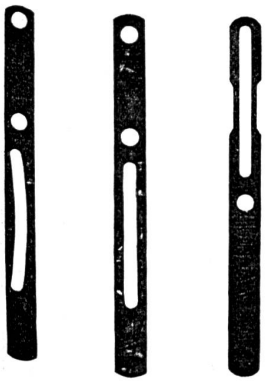

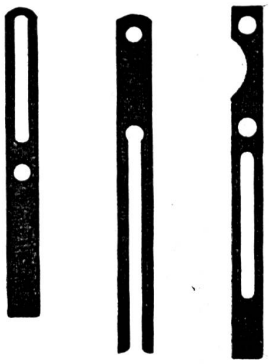

OBERHOLZER & BUSCH :: ZURICH

Telephon Nr. 7020 — 1 Schoffelgasse 1 — Telegramme: „Textilium"

FILIALEN: Bregenz, Como, Waldshut.

Technisches Bureau für Textil-Industrie :: Agentur :: Kommission :: Fabrikation

Lager in Weberei- und andern techn. Artikeln.

Litzen und Geschirre von Grob & Co., Horgen.

Metall-Litzen, div. Sorten, **Dreherlitzen** etc.
Harnischschnüre, Harnischlitzen
Harnischbretter, Harnischgewichte
Colletschnüre, Kartenbindschnüre
Leinen- und Baumwollgarne zum Fassen von Maillons
Glas- und Metall-Maillons

Glasringe, Glas- u. Porzellanaugen (Schiffliosen)
Fadenführer aus Glas, Porzellan und emailliertem Stahl
Teilflügelfaden, extra Qualitäten
Patent-Fadenteiler, mit Metall-Teilstäbchen
Schaffelle, Hasen- u. Katzenpelze

Webutensilien aller Art, als: **Scheeren, Klüppli, Einziehhaken etc.**
Knotenscheeren, Sampo's Pat. u. andere
Jacquardkarten, Loch- u. Plombierzangen
Dessinzangen für Ratierenkarten
Leerli aus Holz oder Hartgummi
Fadenrollen u. **Spindellager** a. Vulcanfibre
Schützenkastenzungen, Stoffbreithalter.

Verbindendeapparate — Rückzugapparate für Dreherfaden — Wippenapparate — Rispeschienenjuckapparate — Schützenfänger — Blatteinzieh- bezw. Riethstechmaschinen.

Andrehmaschinen u. Kreuzeinlesemaschinen

Schlagpeitschen mit Einlagen, unzerbrechlich

Ia. Ledervögel

Webschützen eigener Fabrikation

für mech., Hand- u. Bandweberei

Fleckensalbe — Fleckenmittel — Löschcarton

Ia. Kettenwachs, Marke O B in Stücken u. Walzen

Ia. Lagerweissmetalle

Babbit-, Modell- und Stoffbüchsen-Packungsmetall

Löthzinn etc.

Gummi- u. Asbestwaren für technische Zwecke

Dichtungsplatten, Mannlochringe, Packungen, Schläuche

Treibriemen

Spezialität: **Perforierte Riemen** f. schwere Transmissionen

Farbstöcke - Trockenstangen - Toggen

Seidene Bilder in grosser Auswahl.

J. Schweiter

Maschinenfabrik

Horgen (Schweiz)

Filialfabrik in Sternberg (Mähren).

Neuheiten:

Kreuzschuss-Spulmaschine „Rapid“

Modell 1910, in ganz neuartiger prima Konstruktion Spindeltourenzahl bis **4000** in der Minute für einfachen Einschlag von Seide und Baumwolle etc.

Patent-Kreuzwindemaschine

zur Herstellung tadelloser zylindrischer Kreuzspulen auf Karton- oder Aluminiumröhrchen, geeignet für Grège, gefärbte Seide, Tussah, Schappe, Kunstseide etc. für Exportation, Fabrikation und Verkaufszwecke.

Verlangen Sie ausführliche Spezial-Offerten!