Zeitschrift: Mitteilungen über Textilindustrie : schweizerische Fachschrift für die gesamte Textilindustrie

Herausgeber: Verein Ehemaliger Textilfachschüler Zürich und Angehöriger der Textilindustrie

Band: 16 (1909)

Heft: 6

Werbung

Nutzungsbedingungen

Die ETH-Bibliothek ist die Anbieterin der digitalisierten Zeitschriften auf E-Periodica. Sie besitzt keine Urheberrechte an den Zeitschriften und ist nicht verantwortlich für deren Inhalte. Die Rechte liegen in der Regel bei den Herausgebern beziehungsweise den externen Rechteinhabern. Das Veröffentlichen von Bildern in Print- und Online-Publikationen sowie auf Social Media-Kanälen oder Webseiten ist nur mit vorheriger Genehmigung der Rechteinhaber erlaubt. Mehr erfahren

Conditions d'utilisation

L'ETH Library est le fournisseur des revues numérisées. Elle ne détient aucun droit d'auteur sur les revues et n'est pas responsable de leur contenu. En règle générale, les droits sont détenus par les éditeurs ou les détenteurs de droits externes. La reproduction d'images dans des publications imprimées ou en ligne ainsi que sur des canaux de médias sociaux ou des sites web n'est autorisée qu'avec l'accord préalable des détenteurs des droits. En savoir plus

Terms of use

The ETH Library is the provider of the digitised journals. It does not own any copyrights to the journals and is not responsible for their content. The rights usually lie with the publishers or the external rights holders. Publishing images in print and online publications, as well as on social media channels or websites, is only permitted with the prior consent of the rights holders. Find out more

Download PDF: 09.12.2025

ETH-Bibliothek Zürich, E-Periodica, https://www.e-periodica.ch

Parementpulver

Bellicosa

Gesetzlich geschützt.

Ergiebigster, billigster Schlichtezusatz.

Befördert höchste Tagesproduktion kostenlos.

In hunderten von Webereien im Gebrauche.

Prima Referenzen.

Man hüte sich vor minderwertigen Nachahmungen!

CASPAR KRIEG

FABRIQUE DE PAREMENT EN POUDRE

MELIDE (Schweiz).

Stellegesuch.

Seriöser Kaufmann, Ende der 20er Jahre, **beider Sprachen mächtig und mit allen Bureauarbeiten vertraut,**

sucht Lebensstellung.

Gefl. Offerten unter Chiffre F. C. 727 an die Expedition dieses Blattes.

SEIDE.

Gesucht ein energischer, in jeder Beziehung zuverlässiger, pflichttreuer

MANN

mit praktischer Erfahrung in Ferggstubenarbeiten, Auslöhnung und Spedition und mit allgemeinen Fabrikationskenntnissen. Selbständiger Posten mit besten Aussichten auf gute Lebensstellung. Offerten unter Chiffre 725 an die Expedition dieses Blattes. ::

Zur Vervollkommnung in der italienischen Sprache und um sich kaufmännisch weiter auszubilden, sucht jüngerer, tüchtiger Mann bei bescheidenen Ansprüchen

Stelle auf Bureaux oder als Stütze des Chefs einer Seidenweberei in Italien,

eventuell wäre auch geneigt, im Inlande entsprechende Stelle anzunehmen.

Suchender arbeitet schon acht Jahre in der Seidenbranche, hat Webschulbildung, Praxis in Weberei, Ferggstube und Dispositionsbureaux, sowie ziemlich kaufmännische Kenntnisse. Prima Zeugnisse und Referenzen zu Diensten. — Anfragen unter Chiffre C. D. 730 an die Expedition dieses Blattes höfl. erbeten.

Seidenfabrik.

Energischer, junger Mann, Absolvent der Zürcher Seidenwebschule, mit mehrjähriger Praxis in Weberei und Ferggstube, **sucht** per sofort dauerndes Engagement.

Gefl. Offerten unter Chiffre H. E. 729 an die Expedition dieses Blattes.

Seidenwarenfabrik

sucht auf das Dispositions-Bureau einen tüchtigen, jungen Mann, der im

Disponieren von Nouveautés

erfahren, gründliche Stoffkenntnisse hat und an selbständiges Arbeiten gewohnt ist. Bei entsprechenden Leistungen dauernde Stellung. Diskretion zugesichert.

Gefl. Offerten mit Gehaltsansprüchen sub Chiffre B. F. 732 an die Exped. dieses Blattes.

Stelle-Gesuch.

Junger, tüchtiger Mann, **in allen Ferggstubenarbeiten durchaus bewandert** und mit guten Warenkenntnissen, **sucht** passende Stellung. Prima Zeugnisse.

Offerten unter Chiffre K. L. 731 an die Exped. dieses Blattes.

Inserate in den „Mitteilungen über Textil-Industrie" haben infolge der weiten Verbreitung im In- u. Auslande den **grössten Erfolg.**

Junger, tüchtiger

Fergger

gegenwärtig im Auslande als

Meister der Zettlerei, Winderei und Spuhlerei

tätig, mit sämtlichen Ferggstubenarbeiten bestens vertraut, sowie der italienischen Sprache mächtig, sucht, gestützt auf prima Zeugnisse, passende Stellung im In- oder Auslande.

Gefl. Offerten unter Chiffre A. Z. 718 an die Exp. dieses Blattes.

Stelle-Gesuch.

Verheirateter, 32jähriger, solider Mann mit Webschulbildung, der mehrere Jahre in verschiedenen Stellungen als

Disponent, Spediteur und Ferggstubenchef

tätig war, sucht sich auf 1. Mai zu verändern, event. auch ins Ausland.

Offerten unter Chiffre E. K. 1909 an die Expedition dieses Blattes. 728

Lisage und Piquage für **Jacquard-Karten**

PIERRE VIAL, Liseur in ROUBAIX (Frankreich)

698 Grösstes Etablissement dieser Art.

Spezialität: Vincenzy- & Lyoner Grobstich.

Silberne Medaille Tourcoing 1906

Ausführung von Dessins, Entwürfen und Patronen.
Fabrikation von Schnüren aller Art für Webereien.

Silberne Medaille Tourcoing 1906

710

DIASTAFOR

Mittel zur Entschlichtung und Herstellung dünnflüssiger, klebkräftiger Schlichte- und Appreturmassen aus Stärke und Mehl

Für Bleicherei, Färberei, Weberei, Appretur. Zur Vorbereitung zu färbender Gewebe und für Druckverdickungen.

Deutsche Diamalt-Gesellschaft m. b. H., München II ▣ Brieffach 102

Vertretung für die Schweiz: Egli & Co., Zürich, Kirchgasse 48.

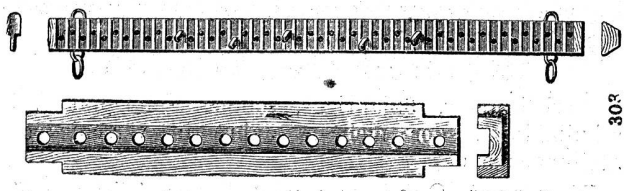

Gebrüder Baumann

Mech. Werkstätte

RÜTI

(Zürich)

Spezialitäten

für Webereien.

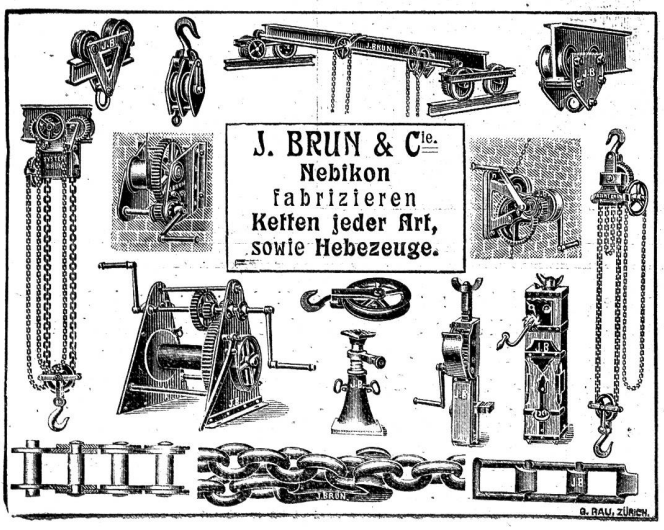

Holz-Spuhlen

Julius Meyer

Gegründet 1869 — **Baar** (Kt. Zug) — Gegründet 1869

80 Arbeiter

Spulen jeder Art

für Seide, Baumwolle und Leinen

mit oder ohne Protectors.

Weberzäpfli

in Buchs- und Mehlbaum.

Zettelbäume etc. etc.

Grosses Lager in vorgearbeiteten Hölzern.

Isoliermittel

eigener Fabrikation und

Ausführung fertiger Isolierungen aller Art

unter Garantie für höchsten Isoliereffekt.

■ Feinste Zeugnisse und Referenzen. ■

Ueber 3000 Anlagen isoliert.

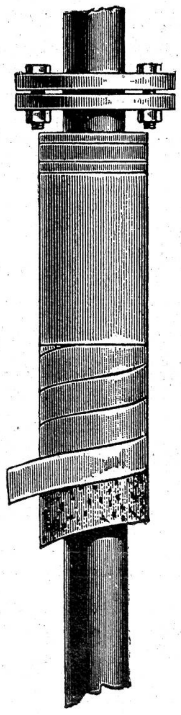

Korksteine, imprägniert und asphaltiert.
Korksteinplatten, imprägniert u. asphaltiert.
Natur-Korkplatten, gepresst ohne Bindemittel.
Korkschalen, für Dampf- u. Kühlleitungen.
Asbest-Korkisoliermasse, präpariert, zur Isolierung von Dampfobjekten aller Art mit anerkannt höchster Isolierfähigkeit.
Imprägn. Korkschläuche, sicherstes Mittel gegen Einfrieren, Schwitzen und Abtropfen der Hauswasserleitungen.
Kieselgurschnüre, mit Jute und Asbestumspinnung.
Korkmehl und **Korkschrot,** verschiedene Körnungen.
Isolier-Wellplatten „Ideal", den höchsten überhitzten Dampftemperaturen widerstehend.
Ideal-Kork-Terrazzo-Böden, Schweiz. Pat. 32,251, Ital. Pat. 245/144. Hygienisch unerreichter, modernster und solidester Bodenbelag der Gegenwart — fugenfrei, fusswarm, schalldicht, öl- und säurebeständig, feuer- und fäulnissicher. Erstellung unter Garantie durch eigene Facharbeiter.
Patent-Kork-Estrich, zuverlässigste Linoleum-Unterlage.

Prospekte und Kostenberechnungen gratis.

Schweiz. Kork- u. Isoliermittel-Werke

Dürrenäsch (Aargau).

Man bittet, im Bedarfsfalle unsere Inserenten zu berücksichtigen

Man bittet, im Bedarfsfalle unsere Inserenten zu berücksichtigen

Firmen-Anzeiger.

Insertionspreis: pro Jahr Fr. 20.—; pro Halbjahr Fr. 12.—.

Fritz Kaeser, Zürich
Telephon 6397
Neueste Entwürfe für Seide, Baumwolle, Leinen und Wolle. Patronieranstalt.
Lieferung von Karten für alle Stichteilungen
Prompter Versand nach auswärts.

Webgeschirre
Lyoner- und Zürcherfassung, glatt und Lucken.
Maillons und Gazegeschirre.
Gebr. Suter, Bülach.

E. Steiner-Erzinger, Zürich V
Agenturen für Rohseiden-, Seiden- und Baumwollfärberei
Vertretung des Stickereiapparates Systême **Veyron** und sämmtlicher Hülfs- und Vorbereitungsmaschinen für mech. Weberei von **Gerh. Herbst, Krefeld.**

Weberblätter für jedes Gewebe und Reparaturen
liefert schnellstens
Aug. Schwyter, Zürich V, Drahtzugstr. 22.

PATENT-BUREAU
VERWERTUNGEN
H. BLUM, INGENIEUR
TELEPHON 6345 ZÜRICH WALDMANNSTR. 10

A. Jucker
Nachf. v. Jucker-Wegmann
Zürich
Papierhandlung en gros.
Spezialität in sämtl. Papieren u. Cartons für die Seidenstoff-Fabrikation
Bestassortiertes Lager in
Chemisen-, Weber-, Zettel- und Einlage-Cartons, Umschlag Einleg- und Seidenpapieren u. s. w.
Muster und Preise zu Diensten.

Patronenpapiere
Schnürung, Taffet, Patronierfarben, Lack, Pinsel
in grösster Auswahl am Lager bei
Landolt-Arbenz, Papeterie
Bahnhofstrasse 66, **Zürich.**
Spezialgeschäft. Ausführl. Preisliste franko.

Oberholzer & Busch, Zürich
Filialen: Bregenz, Como, Waldshut.
Techn. Bureau für Textil-Industrie. Weberei und andere techn. Artikel.
Agentur — Kommission — Fabrikation.

Patent-
Jng. G. ROTH & Co.
ZÜRICH Limmatquai 94.
Marken & Musterschutz
Anwaltsbureau

Hch. Blank, Uster
Maschinenfabrik
Doppelhub-Jacquards

Erfindungs-Patente
Marken-Muster- & Modell-Schutz im Jn- u. Ausland
H. KIRCHHOFER vormals
Bourry-Séquin & Co., ZÜRICH
·1880· Gegründet.

Internationales Patentbureau
CARL MÜLLER
13 Bleicherweg **Zürich II** Bleicherweg 13
Telephon Nr. **2955.** — Telegramm-Adresse: Patentschutz.
Registrierung von **Fabrikmarken, Mustern** u. **Modellen.**
Referenzen zu Diensten.

Wir erwirken verwerten finanzieren
Erfindungs-Patente
Patentbank-Zürich
Metropol

J. Baumann & Dr. A. Müller
ZÜRICH II
Seidenfärberei.

Gebr. Stäubli, Horgen-Zürich

vormals SCHELLING & STAEUBLI

Filialen: *Lyon, Sandau (Böhm. Leipa).*

Goldene Medaillen auf allen beschickten Ausstellungen.

Spezialität: Schaftmaschinen

für alle Gewebegattungen.

Schaftmaschinen
mit
Papierdessin-Cylinder
und
Holzkarten-Cylinder,
automatische Umschaltung
beider Cylinder.

Letzte Auszeichnung:
Ehrendiplom
mit goldener Medaille an der
Internationalen Ausstellung
in Mailand 1906.

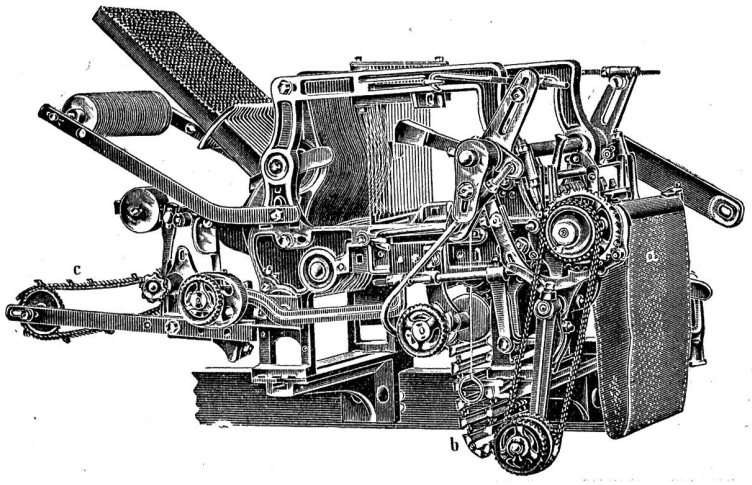

Zweckmässig für
Foulards
und
Fabrikation reich façonnierter
und abgepasster Stoffe,
sowie für
Servietten etc.
von 16 bis 32 Schäfte.

Goldener Preis der
Handels- u. Gewerbekammer
der Deutsch-Böhmischen
Ausstellung
in Reichenberg i. B. 1906.

Jacquardmaschinen „Verdol"

Société anonyme des
Mécaniques Verdol
LYON
Capital social: 1,200,000 Fr.
Siège social et Ateliers de construction
16, rue Dumont-d'Urville.

Goldene Medaille: Anvers 1885.
Goldene Medaille: Brüssel 1897.
Hors Concours-Jury-Lyon 1904.

Grand Prix
Paris 1900. — Mailand 1906.

Diese Maschinen mit reduziertem Cylinder werden gebaut mit 112, 224, 336, 448, 672, **896**, 1008, **1344**, **1792** Platinen und höher.

Die Uebertragung und spezielle Bauart gestatten ihre Anwendung auf mechan. Stühlen mit grösster Tourenzahl. Das System ermöglicht auf leichtem, freischwebendem Kartengang mehr als 20,000 Karten einzuhängen.

D. R.-Pat. 81519.

Ersatz der Pappkarten durch endloses Papier.

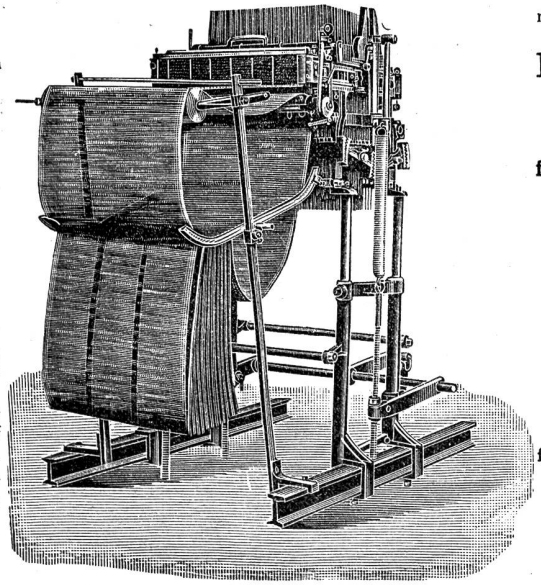

Automatische
Kartenschlagmaschinen
mit 1344 Stempel. **D. R.-Pat. No. 103233.**

Kopiermaschinen

Jacquardmaschinen
für Papp- und endlose Papierkarten.
System: **Vincenzi Jacquard** und **Verdol.**

Doppelhub- und
Zweicylinder-Jacquardmaschine

Hochfach-,
Hoch- und Tieffach-Maschine
mit separaten Borduren-Dessin
für Foulardfabrikation sehr geeignet.

Ausführl. Catalog und Preisliste
gratis.

Kartenschlägerei u. Vertretung für die Schweiz: Fritz Kaeser, Zürich (Telephon 6397)
Lieferung von Spezial-Verdolpapier. beste Qualität, gegen Witterungseinflüsse unempfindlich, für Jacquardmaschinen und für Ratieren aller Systeme.

Buchdruckerei Jean Frank, Waldmannstr. 8, Zürich.