Zeitschrift: Mitteilungen über Textilindustrie : schweizerische Fachschrift für die gesamte Textilindustrie

Herausgeber: Verein Ehemaliger Textilfachschüler Zürich und Angehöriger der Textilindustrie

Band: 16 (1909)

Heft: 12

Werbung

Nutzungsbedingungen

Die ETH-Bibliothek ist die Anbieterin der digitalisierten Zeitschriften auf E-Periodica. Sie besitzt keine Urheberrechte an den Zeitschriften und ist nicht verantwortlich für deren Inhalte. Die Rechte liegen in der Regel bei den Herausgebern beziehungsweise den externen Rechteinhabern. Das Veröffentlichen von Bildern in Print- und Online-Publikationen sowie auf Social Media-Kanälen oder Webseiten ist nur mit vorheriger Genehmigung der Rechteinhaber erlaubt. Mehr erfahren

Conditions d'utilisation

L'ETH Library est le fournisseur des revues numérisées. Elle ne détient aucun droit d'auteur sur les revues et n'est pas responsable de leur contenu. En règle générale, les droits sont détenus par les éditeurs ou les détenteurs de droits externes. La reproduction d'images dans des publications imprimées ou en ligne ainsi que sur des canaux de médias sociaux ou des sites web n'est autorisée qu'avec l'accord préalable des détenteurs des droits. En savoir plus

Terms of use

The ETH Library is the provider of the digitised journals. It does not own any copyrights to the journals and is not responsible for their content. The rights usually lie with the publishers or the external rights holders. Publishing images in print and online publications, as well as on social media channels or websites, is only permitted with the prior consent of the rights holders. Find out more

Download PDF: 09.12.2025

ETH-Bibliothek Zürich, E-Periodica, https://www.e-periodica.ch

Gebrauchte Singer-Schnürmaschine

für vier Schnürreihen, für jede Teilung zu verwerten, in tadelloser Verfassung, wegen Einführung endloser Papierkarten **billig zu verkaufen.** Bei Anfrage erbitten Angabe für welche Teilung.

Gefl. Anfragen unt. Chiff. S. H. 756 an die Expedition.

Stelle-Gesuch.

Junger, energischer Mann, mit Webschulbildung (Zürich und Lyon), gründlichen Kenntnissen aller einschlagenden Arbeiten der Fabrikation und der Webereipraxis, zurzeit in ungekündigter Stellung, sucht auf 1. Okt.

Lebensstellung.

Offerten sub Chiffre J. T. 757 an die Expedition dieses Blattes.

Gesucht

zuverlässiger und gewissenhafter junger Mann als

Vorarbeiter für Sortiererei.

Praktische Textilbranchekenntnisse erwünscht. Fähigkeit Kontrollen sauber und exakt auszuführen.

Gehalt 150—180 Fr. per Monat.

Offerten unter Chiffre C 3144 Z an Haasenstein & Vogler, Zürich.

Gesucht

Auf 1. August einen tüchtigen

Hülfswebermeister

für glatte und Benninger Wechselstühle.

Offerten unter Chiffre H. G. 753 erbeten an die Expedition dieses Blattes.

710

DIASTAFOR

Mittel zur Entschlichtung und Herstellung dünnflüssiger, klebkräftiger Schlichte- und Appreturmassen aus Stärke und Mehl

Für Bleicherei, Färberei, Weberei, Appretur. Zur Vorbereitung zu färbender Gewebe und für Druckverdickungen

Deutsche Diamalt-Gesellschaft m. b. H., München II ▫ Brieffach 102

Vertretung für die Schweiz: Egli & Co., Zürich, Kirchgasse 48.

Seide **Baumwolle**

Sam. Vollenweider, Horgen-Zürich

Leistungsfähigste Spezialfabrik für

Webeblattzähne

Fournituren, Bedarfsartikel, Werkzeuge etc. für Blattmachereien

Wolle **Leinen**

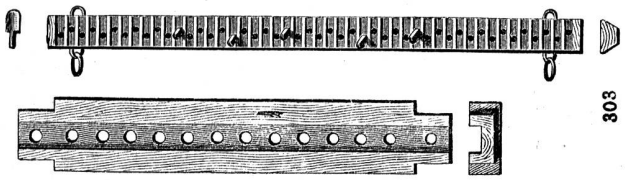

303

Gebrüder Baumann
Mech. Werkstätte
RÜTI
(Zürich)
Spezialitäten
für Webereien.

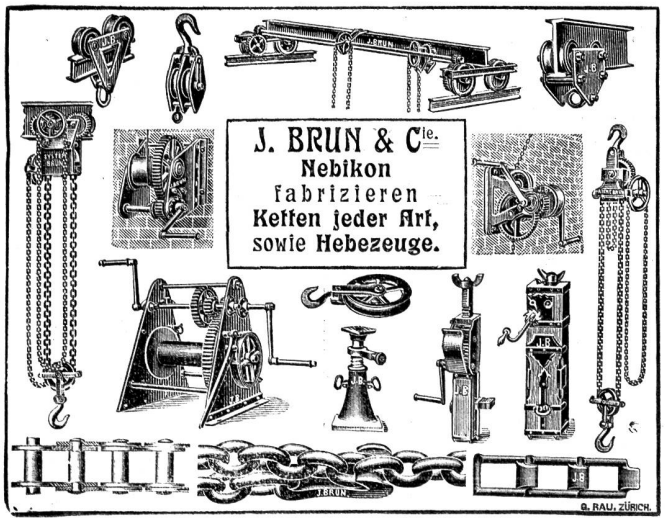

Holz-Spuhlen

Julius Meyer

Gegründet 1869 **Baar** (Kt. Zug) Gegründet 1869

80 Arbeiter

Spulen jeder Art
für Seide, Baumwolle und Leinen
mit oder ohne Protectors.

Weberzäpfli
in Buchs- und Mehlbaum.

Zettelbäume etc. etc.

Grosses Lager in vorgearbeiteten Hölzern.

Isoliermittel
eigener Fabrikation und
Ausführung fertiger Isolierungen aller Art
unter Garantie für höchsten Isoliereffekt.

■ Feinste Zeugnisse und Referenzen. ■
Ueber 3000 Anlagen isoliert.

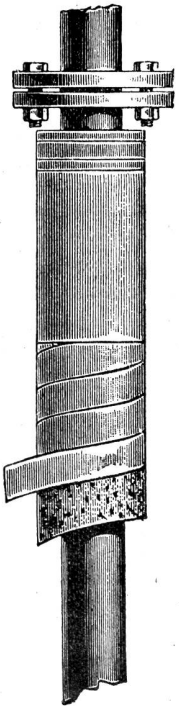

Korksteine, imprägniert und asphaltiert
Korksteinplatten, imprägniert u. asphaltiert
Natur-Korkplatten, gepresst ohne Bindemittel.
Korkschalen, für Dampf- u. Kühlleitungen.
Asbest-Korkisoliermasse, präpariert, zur Isolierung von Dampfobjekten aller Art mit anerkannt höchster Isolierfähigkeit.
Imprägn. Korkschläuche, sicherstes Mittel gegen Einfrieren, Schwitzen und Abtropfen der Hauswasserleitungen.
Kieselgurschnüre, mit Jute und Asbestumspinnung.
Korkmehl und **Korkschrot,** verschiedene Körnungen.
Isolier-Wellplatten „Ideal", den höchsten überhitzten Dampftemperaturen widerstehend.
Ideal-Kork-Terrazzo-Böden, Schweiz. Pat. 32,251, Ital. Pat. 245/144. Hygienisch unerreichter, modernster und solidester Bodenbelag der Gegenwart — fugenfrei, fusswarm, schalldicht, öl- und säurebeständig, feuer- und fäulnissicher. Erstellung unter Garantie durch eigene Facharbeiter.
Patent-Kork-Estrich, zuverlässigste Linoleum-Unterlage.

Prospekte und Kostenberechnungen gratis.

Schweiz. Kork- u. Isoliermittel-Werke
Dürrenäsch (Aargau).

Man bittet, im Bedarfsfalle unsere Inserenten zu berücksichtigen

Firmen-Anzeiger.

Insertionspreis: pro Jahr Fr. 20.—; pro Halbjahr Fr. 12.—.

Gegr. 1868 **Färberei-Stöcke-Fabrik** Gegr. 1868

Ww. Chr. Bendgens, Sevelen (Deutschland)

liefert alle Sorten Färbereistöcke etc., sauber hergestellt, aus Natur- oder Bambusstöcken, für jeden Färbereibetrieb etc., sowie **Natur-Trockenstöcke und -Stangen.**

Einzig ältestes und grösstes Geschäft in dieser Branche. Export nach allen Ländern.

Webgeschirre

Lyoner- und Zürcherfassung, glatt und Lucken.

Maillons und Gazegeschirre.

Gebr. Suter, Bülach.

Weberblätter für jedes Gewebe und Reparaturen

liefert schnellstens

Aug. Schwyter, Zürich V, Drahtzugstr. 22.

A. Jucker

Nachf. v. Jucker-Wegmann

Zürich

Papierhandlung en gros.

Spezialität in sämtl. Papieren u. Cartons für die Seidenstoff-Fabrikation

Bestassortiertes Lager in

Chemisen-, Weber-, Zettel- und Einlage-Cartons, Umschlag Einleg- und Seidenpapieren u. s. w.

Muster und Preise zu Diensten.

Oberholzer & Busch, Zürich

Filialen: Bregenz, Como, Waldshut.

Techn. Bureau für Textil-Industrie. Weberei und andere techn. Artikel.

Agentur — Kommission — Fabrikation.

Hch. Blank, Uster

Maschinenfabrik

Doppelhub-Jacquards

Internationales Patentbureau

CARL MÜLLER

13 Bleicherweg **Zürich II** Bleicherweg 13

Telephon Nr. 2955. — Telegramm-Adresse: Patentschutz.

Registrierung von **Fabrikmarken, Mustern** u. **Modellen.**

Referenzen zu Diensten.

Patent-
Jng. G. ROTH & Co.
ZÜRICH Limmatquai 94.
Marken & Musterschutz
Anwaltsbureau

Erfindungs-Patente
Marken-, Muster- & Modell-Schutz im In- u. Ausland
H. KIRCHHOFER vormals
Bourry-Séquin & Co., ZÜRICH
·1880· Gegründet.

Färberei PESSINA & Cie., Como.

Weiss und Couleurs

Seide und Schappe

Vertreter: Carl Bianchi-Pessina, Zürich.

PATENT-BUREAU
E. BLUM & Co DIPL. JNGENIEURE
GEGRÜNDET 1878 · ZÜRICH · BAHNHOFSTR. 74

PATENT-BUREAU
VERWERTUNGEN
H. BLUM, PATENTANWALT.
Telephon 6345 ZÜRICH Zeltweg 12.

Luft-Befeuchtung
für
Spinnereien, Webereien

Zuverläsg., nässefrei, reinig. wirkend. Schnellster Luftumlauf.
Jeder verlangte Feuchtigkeitsgrad erreichbar, wofür
volle Haftung.
Vieljähr. Erfahrg. Beste Referenz. Proj. u. Kostenanschl. kostenfrei
J. L. Bacon (Arnold Adamy) **Wien, V/I.**

Gebr. Stäubli, Horgen-Zürich

vormals SCHELLING & STAEUBLI

Filialen: *Lyon, Sandau* (*Böhm. Leipa*).

Goldene Medaillen auf allen beschickten Ausstellungen.

Spezialität: Schaftmaschinen

für alle Gewebegattungen.

Schaftmaschinen
mit
Papierdessin-Cylinder
und
Holzkarten-Cylinder,
automatische Umschaltung
beider Cylinder.

Letzte Auszeichnung:
Ehrendiplom
mit goldener Medaille an der
internationalen Ausstellung
in Mailand 1906.

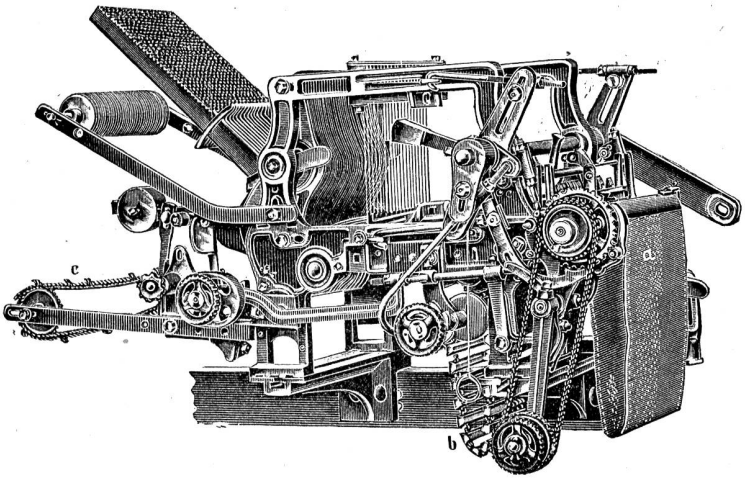

Zweckmässig für
Foulards
und
Fabrikation reich façonnierter
und abgepasster Stoffe,
sowie für
Servietten etc.
von 16 bis 32 Schäfte.

Goldener Preis der
Handels- u. Gewerbekammer
der Deutsch-Böhmischen
Ausstellung
in Reichenberg i. B. 1906.

Jacquardmaschinen „Verdol"

Société anonyme des
Mécaniques Verdol
LYON
Capital social: 1,200,000 Fr.
Siège social et Ateliers de construction
16, rue Dumont-d'Urville.

Goldene Medaille: Anvers 1885.
Goldene Medaille: Brüssel 1897.
Hors Concours-Jury-Lyon 1904.

Grand Prix
Paris 1900. — Mailand 1906.

Diese Maschinen mit reduziertem Cylinder werden gebaut mit 112, 224, 336, 448, 672, **896**, 1008, **1344**, **1792** Platinen und höher.

Die Uebertragung und spezielle Bauart gestatten ihre Anwendung auf mechan. Stühlen mit grösster Tourenzahl. Das System ermöglicht auf leichtem, freischwebendem Kartengang mehr als 20,000 Karten einzuhängen.

D. R.-Pat. 81519.

Ersatz der Pappkarten durch endloses Papier.

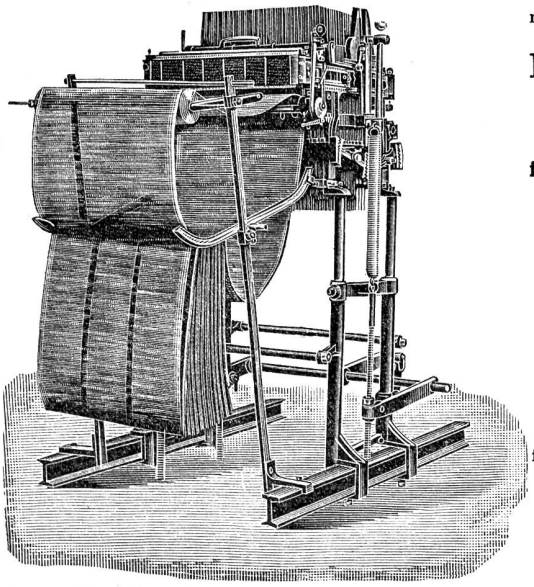

Automatische
Kartenschlagmaschinen
mit 1344 Stempel. **D. R.-Pat. No. 103233.**

Kopiermaschinen

Jacquardmaschinen
für Papp- und endlose Papierkarten.
System: **Vincenzi**
Jacquard und **Verdol.**

Doppelhub- und
Zweicylinder-Jacquardmaschine

Hochfach-,
Hoch- und Tieffach-Maschine
mit separaten Borduren-Dessin
für Foulardfabrikation sehr geeignet.

Ausführl. Catalog und Preisliste
gratis.

Kartenschlägerei u. Vertretung für die Schweiz: Fritz Kaeser, Zürich (Telephon 6397)
Lieferung von Spezial-Verdolpapier. beste Qualität, gegen Witterungseinflüsse unempfindlich, für Jacquardmaschinen und für Ratieren aller Systeme.

Buchdruckerei Jean Frank, Waldmannstr. 8, Zürich.