**Zeitschrift:** Mitteilungen über Textilindustrie : schweizerische Fachschrift für die gesamte Textilindustrie

**Herausgeber:** Verein Ehemaliger Textilfachschüler Zürich und Angehöriger der Textilindustrie

**Band:** 14 (1907)

**Heft:** 10

## Werbung

**Nutzungsbedingungen**

Die ETH-Bibliothek ist die Anbieterin der digitalisierten Zeitschriften auf E-Periodica. Sie besitzt keine Urheberrechte an den Zeitschriften und ist nicht verantwortlich für deren Inhalte. Die Rechte liegen in der Regel bei den Herausgebern beziehungsweise den externen Rechteinhabern. Das Veröffentlichen von Bildern in Print- und Online-Publikationen sowie auf Social Media-Kanälen oder Webseiten ist nur mit vorheriger Genehmigung der Rechteinhaber erlaubt. Mehr erfahren

**Conditions d'utilisation**

L'ETH Library est le fournisseur des revues numérisées. Elle ne détient aucun droit d'auteur sur les revues et n'est pas responsable de leur contenu. En règle générale, les droits sont détenus par les éditeurs ou les détenteurs de droits externes. La reproduction d'images dans des publications imprimées ou en ligne ainsi que sur des canaux de médias sociaux ou des sites web n'est autorisée qu'avec l'accord préalable des détenteurs des droits. En savoir plus

**Terms of use**

The ETH Library is the provider of the digitised journals. It does not own any copyrights to the journals and is not responsible for their content. The rights usually lie with the publishers or the external rights holders. Publishing images in print and online publications, as well as on social media channels or websites, is only permitted with the prior consent of the rights holders. Find out more

**Download PDF:** 09.12.2025

**ETH-Bibliothek Zürich, E-Periodica, https://www.e-periodica.ch**

## Schweiz. Kaufmännischer Verein,
Central-Bureau für
## Stellenvermittlung, Zürich.

Sihlstrasse 20. Telephon 3235.

**Für die Herren Prinzipale sind die Dienste des Bureau kostenfrei.**

**Vermittlung von Stellen jeder Art für technisches Personal aus der Seidenbranche: Webereidirektoren, Disponenten, Webermeister, Ferggstuben-Angestellte, Anrüster, Dessinateure etc.**

**Die Mitglieder des Vereins ehemaliger Seidenwebschüler** können sich beim **Zentralbureau für Stellenvermittlung in Zürich gratis** einschreiben, indem die **Einschreibegebühr** von **Fr. 2.— aus der Vereinskasse bezahlt wird.** Anmeldeformulare werden gratis abgegeben. Der Anmeldung ist jeweilen die **letzte Vereins-Beitragquittung** beizufügen. Für ausgeschriebene Stellen werden Spezialofferten entgegengenommen, die direkt an den Schweizer. Kaufm. Verein, Stellenvermittlung. Sihlstrasse 20 einzusenden sind.

**Offene Stellen.**

F 8 Frankreich. — Nouveautés. — Tüchtiger Korrespondent für Deutsch, Französisch und wenn möglich Englisch.
F 11 Deutschland. — Seide. — Junger, tüchtiger Mann, der mit den Ferggstubenarbeiten vertraut ist.
F 30 D. Schw. — Seidenzwirnerei. — Jüngerer, tüchtiger Commis für allgemeine Bureauarbeiten.
F 46 D. Schw. — Spinnerei. — Tüchtiger Angestellter, der womöglich schon auf einem Fabrikbureau tätig war und etwas vom Lohnwesen und der Kontrolle versteht. Ein Fergger dürfte auch gut passen.
F 54 Frankreich. — Seide. — Jüngerer, tüchtiger Commis für allgemeine Bureauarbeiten. Bewerber muss Deutsch stenographieren und Maschinenschreiben können.
F 60 D. Schw. — Seidenwaren. — Tüchtiger, branchekundiger Mann für Ein- und Verkauf. Gute Präsentation. Deutsch und Französisch.

## Fabrikation von Kartonspulen
**Ia. Qualität, lackiert und unlackiert**
**In allen Grössen, für Verpackung von Bändern, Litzen etc.**
Billige Preise, prompte und schnelle Bedienung.
## Samuel Tschumi, Spulenfabrikant
**Herzogenbuchsee (Bern).** 574

## Seidenbranche.
Grosse Weberei sucht durchaus tüchtigen
## Obermeister
der mit sämtlichen Stuhlsystemen vertraut. Kenntnisse der Jacquard-Weberei unerlässlich. Für tüchtigen, soliden Mann Lebensstellung. Meldungen ohne prima Zeugnisse und Referenzen unnütz.

Offerten mit Angabe bisheriger Tätigkeit unter Chiffre Z. O. 4639 an die Annoncen-Expedition **Rudolf Mosse in Zürich.** (Za. 8184) 573

## Tüchtiger Webermeister
mit Webschulbildung, auf Gazeartikel in Glatt, Wechsel und Jacquard eingearbeitet und mit allen Stuhlsystemen bestens vertraut, **sucht per sofort Stellung** zu ändern. Prima Referenzen.

Gefl. Offerten unter Chiffre A. H. 572 an die Exped. dieses Blattes.

## Stelle-Gesuch.
Jüngerer Mann, welcher seit fünf Jahren in grossem Seidenstoff-Fabrikationshause als Fergger tätig war und mit sämtlichen Bureauarbeiten betraut ist, sucht Stelle auf
## Bureau oder Ferggstube
unter bescheidenen Ansprüchen.

Offerten unter Chiffre J. B. 575 an die Expedition dieses Blattes.

Man bittet, im Bedarfsfalle unsere Inserenten zu berücksichtigen!

# Firmen-Anzeiger.

**Insertionspreis: pro Jahr Fr. 20.—; pro Halbjahr Fr. 12.—.**


Telephon 6397

**Fritz Kaeser, Zürich**
Neueste Entwürfe für Seide. Patronieranstalt.
Lieferung von Karten für alle Stichteilungen
Prompter Versand nach auswärts.

Anfertigung aller Arten * Webeblätter *
**Robert RICHTER, Zürich V.**
Gegründet 1881.

**Webgeschirre**
Lyoner- und Zürcherfassung, glatt und Lucken.
**Maillons und Gazegeschirre.**
**Gebr. Suter, Aesch**
b. Birmensdorf.

***Johannes Meyer, Zürich***
*Bestrenommirtes Etablissement*
**für Seiden-Färberei.**

***J. Baumann & Dr. A. Müller***
*ZÜRICH II*
**Seidenfärberei.**

**Hch. Blank, Uster**
Maschinenfabrik
Transmissionen

**Weberschnüre**
für Hand- u. Maschinenstühle
**Kartenbindschnüre**
aus Baumwolle, imprägniert
**Spannseile**
für Webstühle
etc.
**D. Denzler, Seiler, Zürich**
Sonnenquai 12 — Schweizergasse 4
Für mechan. Betriebe:
Draht- und Hanfseile
für Transmissionen etc.
**Selfactorleinen** jeder Art.
*Bindschnüre und Seilerwaren*

**Erfindungs-Patente**
Marken-Muster- & Modell-Schutz im In- u. Ausland
**H. KIRCHHOFER** vormals
Bourry-Séquin & Co., ZÜRICH
·1880· Gegründet.

**PATENT-BUREAU**
E. BLUM & Co DIPL. INGENIEURE
GEGRÜNDET 1878 · ZÜRICH · LINTHESCHERG. 17

**Internationales Patentbureau**
**CARL MÜLLER**
Bleicherweg 13 **Zürich II** Bleicherweg 13
Telephon Nr. **2955.** — Telegramm-Adresse: Patentschutz.
Registrierung von **Fabrikmarken, Mustern** u. **Modellen.**
Referenzen zu Diensten.

**A. Jucker**
**Nachf. v. Jucker-Wegmann**
**Zürich**
Papierhandlung en gros.
**Spezialität in sämtl. Papieren u. Cartons für die Seidenstoff-Fabrikation**
Bestassortiertes Lager in
**Chemisen-, Weber-, Zettel- und Einlage-Cartons, Umschlag Einleg- und Seidenpapieren** u. s. w.
Muster und Preise zu Diensten.

**E. Steiner-Erzinger, Zürich V**
*Agenturen für Rohseiden-, Seiden- und Baumwollfärberei*
**Vertretung** des Stickereiapparates Système **Veyron** und sämmtlicher Hülfs- und Vorbereitungsmaschinen für mech. Weberei von **Gerh. Herbst, Krefeld.**

**J. Jäggli, Optiker, Zürich**
Poststrasse 1 * Fraumünsterstr. 29
**Telephon 1587.**
**Fadenzähler**
**Maassstäbe**
**Bandmaasse**
**Zählnadeln**
*Nur prima Qualität.*

GROB'S PATENT SYSTEM
KEINE STAHL-DRAHTLITZE
eignet sich für dichte Seidengewebe so vorzüglich wie **Grob's** pat. System in seiner jetzigen Vollkommenheit.
EINZIGE FABRIKANTEN GROB & Co HORGEN · SCHWEIZ

# Gebr. Stäubli, Horgen-Zürich

vormals SCHELLING & STAEUBLI

**Filialen:** ***Lyon, Sandau*** *(Böhm. Leipa) und* ***Augsburg.***

**Goldene Medaillen auf allen beschickten Ausstellungen.**

Letzte Auszeichnung: **Ehrendiplom mit goldener Medaille an der internationalen Ausstellung in Mailand 1906.**

**Goldener Preis der Handels- und Gewerbekammer der Deutsch-Böhmischen Ausstellung in Reichenberg i. B. 1906.**

## Spezialität: Schaftmaschinen

**für alle Gewebegattungen.**

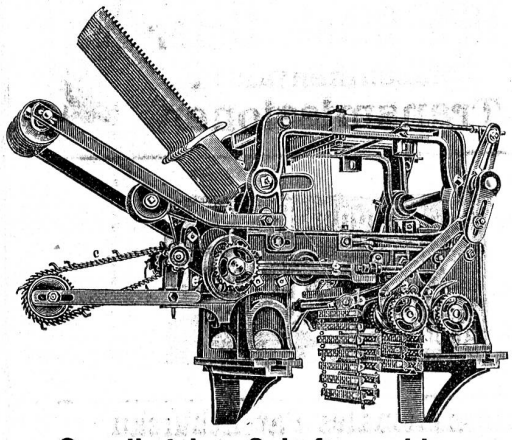

**2 cylindrige Schaftmaschine**

mit automatischem Bindungswechsel für abgepasste Gewebe. — Bedeutende Kartenersparnis, grosse Einfachheit und bequeme Handhabung. — Möglichkeit, nach beliebigen, geraden oder ungeraden Schusszahlen die Figuren abzubinden. — Je nach den Bindungen drehen die Cylinder zusammen oder unabhängig von einander.

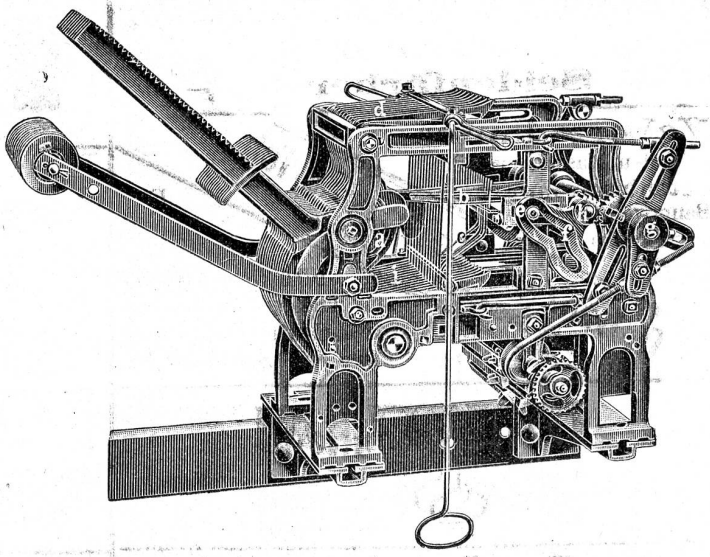

**Zweckmässigste Maschine für sämtliche Dreherstoffe und carrierte Gewebe mit Taffet- (Leinwand) Grund.**

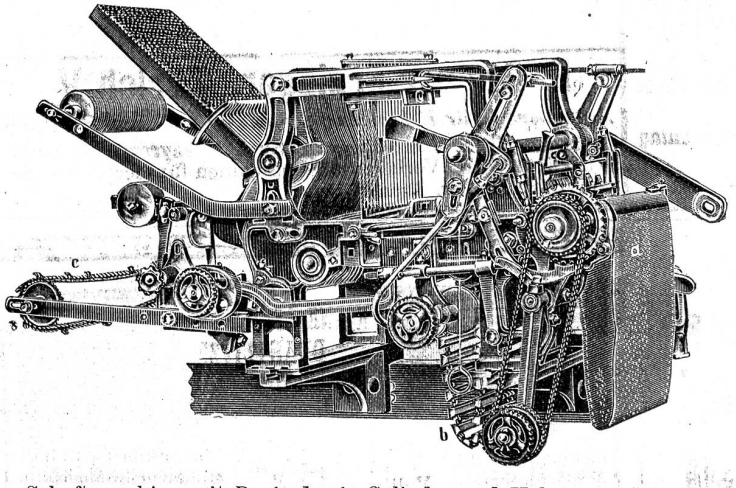

Schaftmaschine mit Papierdessin-Cylinder und Holzkarten-Cylinder, utomatische Umschaltung beider Cylinder, zweckmässig für **Servietten-** und **Foulardfabrikation** etc.

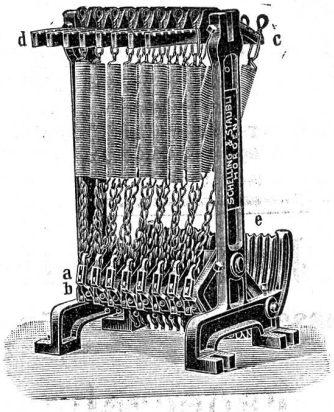

**Federzugregister**

von 8 bis 32 Flügel. — Grosse Krafterspar nis. — Regelmässige, stossfreie Bewegung des Webstuhles. — Keine Abnützung.

**Kataloge franko und gratis.**


Druck von Jean Frank, Waldmannstrasse 8.