Zeitschrift: Mitteilungen über Textilindustrie : schweizerische Fachschrift für die gesamte Textilindustrie

Herausgeber: Verein Ehemaliger Textilfachschüler Zürich und Angehöriger der Textilindustrie

Band: 14 (1907)

Heft: 2

Werbung

Nutzungsbedingungen

Die ETH-Bibliothek ist die Anbieterin der digitalisierten Zeitschriften auf E-Periodica. Sie besitzt keine Urheberrechte an den Zeitschriften und ist nicht verantwortlich für deren Inhalte. Die Rechte liegen in der Regel bei den Herausgebern beziehungsweise den externen Rechteinhabern. Das Veröffentlichen von Bildern in Print- und Online-Publikationen sowie auf Social Media-Kanälen oder Webseiten ist nur mit vorheriger Genehmigung der Rechteinhaber erlaubt. Mehr erfahren

Conditions d'utilisation

L'ETH Library est le fournisseur des revues numérisées. Elle ne détient aucun droit d'auteur sur les revues et n'est pas responsable de leur contenu. En règle générale, les droits sont détenus par les éditeurs ou les détenteurs de droits externes. La reproduction d'images dans des publications imprimées ou en ligne ainsi que sur des canaux de médias sociaux ou des sites web n'est autorisée qu'avec l'accord préalable des détenteurs des droits. En savoir plus

Terms of use

The ETH Library is the provider of the digitised journals. It does not own any copyrights to the journals and is not responsible for their content. The rights usually lie with the publishers or the external rights holders. Publishing images in print and online publications, as well as on social media channels or websites, is only permitted with the prior consent of the rights holders. Find out more

Download PDF: 14.12.2025

ETH-Bibliothek Zürich, E-Periodica, https://www.e-periodica.ch

Stelle-Gesuch.

Junger, verheirateter, energischer Mann, Schweizer, mit zweijähriger Webschulbildung und **vollständig vertraut mit der Fabrikation aller Seidenstoffen, gefärbt, roh und halbseidenen,** und seit fünf Jahren in einer der grössten Seidenfabriken Amerikas als Hülfsdirektor tätig, sucht dauernde Stelle als

Direktor oder Stütze des Direktors

in der Schweiz, Deutschland oder Oesterreich. Prima Referenzen. — Gefl. Offerten unter „Amerika" 552 an die Expedition dieses Blattes.

Stelle-Gesuch.

Junger, strebsamer Mann mit mehrjähriger Praxis, Webschulbildung und Ia. Zeugnissen, sucht dauernde Stelle auf

Dispositionsbureau

in Seidenwarenfabrik. — Gefl. Offerten sub Chiffre F. F. 547 befördert die Expedition dieses Blattes.

Inserate in den „Mitteilungen über Textil-Industrie" haben infolge der weiten Verbreitung im In- u. Auslande den **grössten Erfolg.**

H. Simonin & Co., Appretur, Zürich V

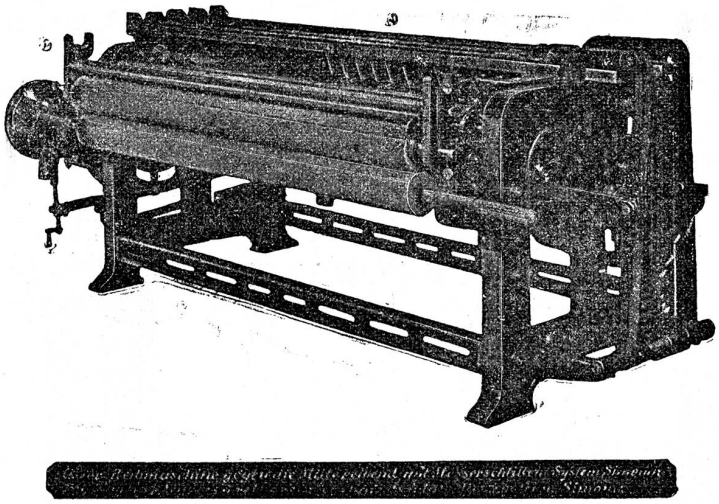

Neueste Scheuermaschinen

(„Systeme Simonin") 322

für Seiden- u. Halbseidengewebe

konstruiert von der **Maschinenfabrik vormals Caspar Honegger in Rüti,** Kanton Zürich.

Patentiert in ***Deutschland, Frankreich, Italien, Oesterreich-Ungarn*** und in der ***Schweiz.***

Referenzen in allen diesen Ländern.

Vertreter:

Für Deutschland: **G. Heilmann jgr.,** Ostwald 202, **Krefeld.** Telephon Nr. 1375.
Für Oesterreich-Ungarn: **Franz Schwarz,** Wasagasse 12, **Wien** IX/1.
Für Frankreich: **F. Suter,** 12,place Tolozan, **Lyon.**
Für Italien: **Enrico Schoch, via Monte di Pietà, Milano.**

1 Schoffelgasse ZÜRICH — Schoffelgasse 1 ZÜRICH

OBERHOLZER & BUSCH

Technisches Bureau für Textil-Industrie

Agentur — Weberei- und andere technische Artikel — Kommission

Harnischschnüre, roh, gebleicht u. firnist in div. Nummern.
Harnischlitzen, dreilöchrige Glasmaillons mit Leinen- oder Baumwollfaden gefasst, roh oder firnist.
Harnischgewichte, in allen gangbaren Stärken.
Harnischbretter verschiedener Einteilung.
Nadelbretter, Collets-Führungsbretter.
Colletschnüre, 2- und 3fach, mit Eisen- oder Messinghaken.
Leinen- und Baumwollgarn zum Fassen von Maillons.
Glas-Maillons in allen Grössen, drei- und mehrlöchrig.
Glasringe, Glasaugen, Glasröhrchen (Schiffligläsli).
Fadenführer aus Glas, Porzellan und emailliertem Stahl, gew. gewunden und gekröpft.
Teilflügelfaden, Ia. Qualität, div. Nummern, roh od. poliert.
Teilflügel mit Metallstäbchen.
Metall-Dreherlitzen, Nr. 1, 2 und 3, für Schaft- und Jacquardweberei.
Rückzugapparate und Rollen für Dreherfaden.
Webschützen verschiedener Systeme für Hand- und mechanische Weberei (Patent-Fadennut).
Fadenrückzugapparate.
Schaf- und Hasenpelze zum Garnieren der Webschützen, schwarz, weiss und farbig.
Leerli (Rollspülchen) in diversen Längen.
Spulenhalter und Seidenträger.
Schützenhalter „Bloque-Navette-Laforêt", div. Modelle.
Blatt- Einziehapparate.
Webutensilien aller Art, als: **Scheerli, Forcen, Klüppli Geschirr- und Blatthäkli** etc.
Knotenscheeren. Patent Sampo.
Treibriemen. Spezialität **Perforierte Treibriemen.**
Rauchverhütungs- und Kohlensparapparate.
Farbstöcke und Trockenstangen. — **Fleckenmittel.**
Spezial-Bodenöle für Bureaux und Arbeitssäle.
Lager-Weissmetalle.
Gummi- und Asbestwaren für technische Zwecke.
„Facit"-Universalplatte, unerreichtes Dichtungsmaterial. — Mannlochringe. Packungen. Schläuche.

Seidene Bilder in grosser Auswahl.

Man bittet, im Bedarfsfalle unsere Inserenten zu berücksichtigen!

Firmen-Anzeiger.

Insertionspreis: pro Jahr Fr. 20.—; pro Halbjahr Fr. 12.—.

Telephon 6397

Fritz Kaeser, Zürich
Neueste Entwürfe für Seide. Patronieranstalt.
Lieferung von Karten für alle Stichteilungen
Prompter Versand nach auswärts.

Webgeschirre
Lyoner- und Zürcherfassung, glatt und Lucken.
Maillons und Gazegeschirre.
Gebr Suter, Aesch
b. Birmensdorf.

J. Baumann & Dr. A. Müller
ZÜRICH II
Seidenfärberei.

Weberschnüre
für Hand- u. Maschinenstühle
Kartenbindschnüre
aus Baumwolle, imprägniert
Spannseile
für Webstühle
etc.
D. Denzler, Seiler, Zürich
Sonnenquai 12 — Schweizergasse 4
Für mechan. Betriebe:
Draht- und Hanfseile
für Transmissionen etc.
Selfactorleinen jeder Art.
Bindschnüre und Seilerwaren.

PATENT-BUREAU
E. BLUM & Co DIPL. INGENIEURE
GEGRÜNDET 1878 ZÜRICH

A. Jucker
Nachf. v. Jucker-Wegmann
Zürich
Papierhandlung en gros.
Spezialität in sämtl. Papieren u. Cartons für die Seidenstoff-Fabrikation
Bestassortiertes Lager in
Chemisen-, Weber-, Zettel- und Einlage-Cartons, Umschlag Einleg- und Seidenpapieren u. s. w.
Muster und Preise zu Diensten.

Anfertigung aller Arten * Webeblätter *
Robert RICHTER, Zürich V.
Gegründet 1881.

Johannes Meyer, Zürich
Bestrenommirtes Etablissement
für Seiden-Färberei.

Hch. Blank, Uster
Maschinenfabrik
Transmissionen

Erfindungs-Patente
Marken-Muster- & Modell-Schutz im In- u. Ausland
H. KIRCHHOFER vormals
Bourry-Séquin & Co, ZÜRICH
Gegründet 1880

Internationales Patentbureau
CARL MÜLLER
Bleicherweg 13 **Zürich II** Bleicherweg 13
Telephon Nr. **2955.** — Telegramm-Adresse: Patentschutz.
Registrierung von **Fabrikmarken, Mustern** u. **Modellen.**
Referenzen zu Diensten.

E. Steiner-Erzinger, Zürich V
Agenturen für Rohseiden-, Seiden- und Baumwollfärberei
Vertretung des Stickereiapparates Systême **Veyron** und sämmtlicher Hülfs- und Vorbereitungsmaschinen für mech. Weberei von **Gerh. Herbst, Krefeld.**

J. Jäggli, Optiker, Zürich
Poststrasse 1 * Fraumünsterstr. 29
Telephon 1587.

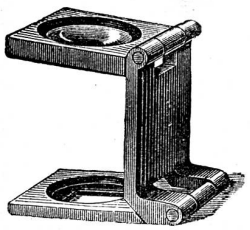

Fadenzähler
Maassstäbe
Bandmaasse
Zählnadeln
in allen Maassen. *Nur prima Qualität.*

Gebr. Stäubli, Horgen-Zürich

vormals SCHELLING & STAEUBLI

Filialen: ***Lyon, Sandau*** *(Böhm. Leipa) und* ***Augsburg.***

Goldene Medaillen auf allen beschickten Ausstellungen.

Letzte Auszeichnung: **Ehrendiplom mit goldener Medaille an der internationalen Ausstellung in Mailand 1906.**

Goldener Preis der Handels- und Gewerbekammer der Deutsch-Böhmischen Ausstellung in Reichenberg i. B. 1906.

Spezialität: Schaftmaschinen

für alle Gewebegattungen.

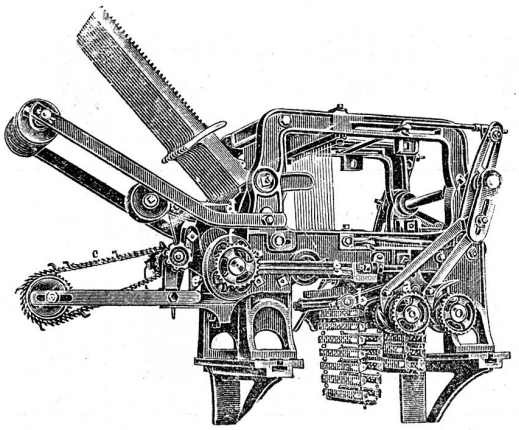

2 cylindrige Schaftmaschine

mit automatischem Bindungswechsel für abgepasste Gewebe. — Bedeutende Kartenersparnis, grosse Einfachheit und bequeme Handhabung. — Möglichkeit, nach beliebigen, geraden oder ungeraden Schusszahlen die Figuren abzubinden. — Je nach den Bindungen drehen die Cylinder zusammen oder unabhängig von einander.

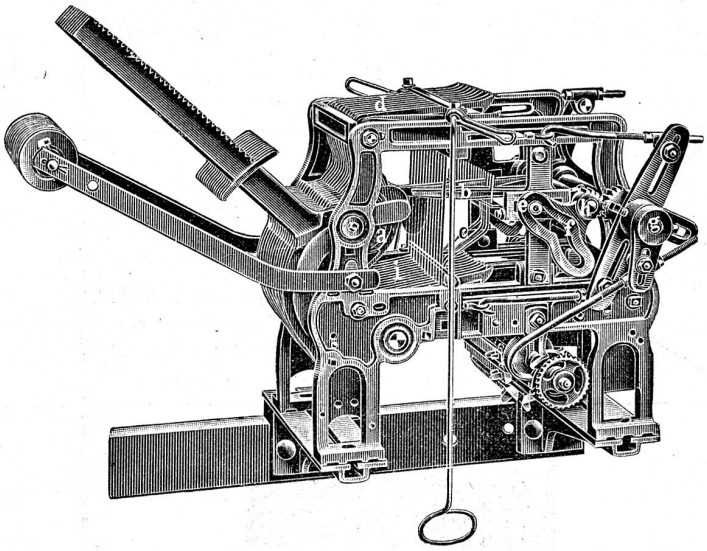

Zweckmässigste Maschine für sämtliche Dreherstoffe und carrierte Gewebe mit Taffet- (Leinwand) Grund.

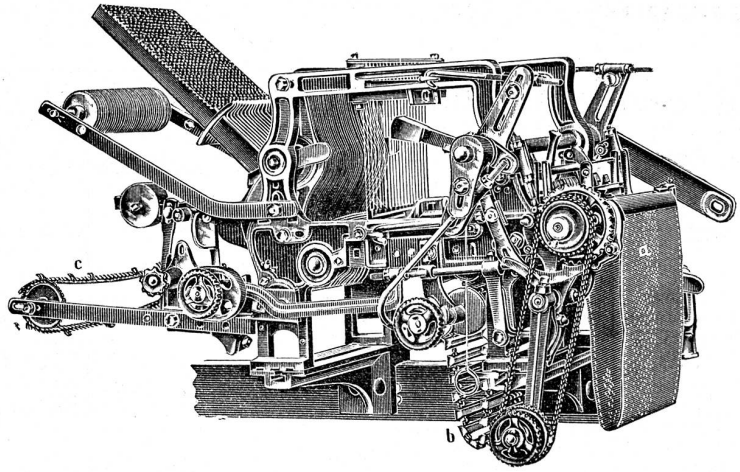

Schaftmaschine mit Papierdessin-Cylinder und Holzkarten-Cylinder, utomatische Umschaltung beider Cylinder, zweckmässig für **Servietten-** und **Foulardfabrikation** etc.

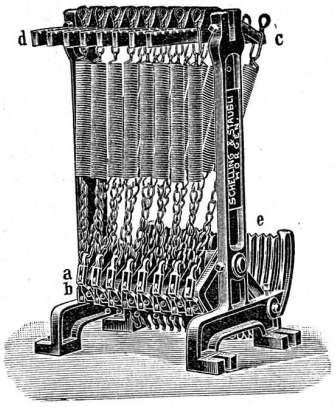

Federzugregister

von 8 bis 32 Flügel. — Grosse Krafterspar nis. — Regelmässige, stossfreie Bewegung des Webstuhles. — Keine Abnützung.

Kataloge franko und gratis.

Druck von Jean Frank, Waldmannstrasse 8.