Zeitschrift: Mitteilungen über Textilindustrie : schweizerische Fachschrift für die gesamte Textilindustrie

Herausgeber: Verein Ehemaliger Textilfachschüler Zürich und Angehöriger der Textilindustrie

Band: 14 (1907)

Heft: 20

Werbung

Nutzungsbedingungen

Die ETH-Bibliothek ist die Anbieterin der digitalisierten Zeitschriften auf E-Periodica. Sie besitzt keine Urheberrechte an den Zeitschriften und ist nicht verantwortlich für deren Inhalte. Die Rechte liegen in der Regel bei den Herausgebern beziehungsweise den externen Rechteinhabern. Das Veröffentlichen von Bildern in Print- und Online-Publikationen sowie auf Social Media-Kanälen oder Webseiten ist nur mit vorheriger Genehmigung der Rechteinhaber erlaubt. Mehr erfahren

Conditions d'utilisation

L'ETH Library est le fournisseur des revues numérisées. Elle ne détient aucun droit d'auteur sur les revues et n'est pas responsable de leur contenu. En règle générale, les droits sont détenus par les éditeurs ou les détenteurs de droits externes. La reproduction d'images dans des publications imprimées ou en ligne ainsi que sur des canaux de médias sociaux ou des sites web n'est autorisée qu'avec l'accord préalable des détenteurs des droits. En savoir plus

Terms of use

The ETH Library is the provider of the digitised journals. It does not own any copyrights to the journals and is not responsible for their content. The rights usually lie with the publishers or the external rights holders. Publishing images in print and online publications, as well as on social media channels or websites, is only permitted with the prior consent of the rights holders. Find out more

Download PDF: 09.12.2025

ETH-Bibliothek Zürich, E-Periodica, https://www.e-periodica.ch

Eisen- u. Metall-Giesserei

„Seebach“ vormals **H. Bölsterli & Cie.**
Seebach b. Zürich

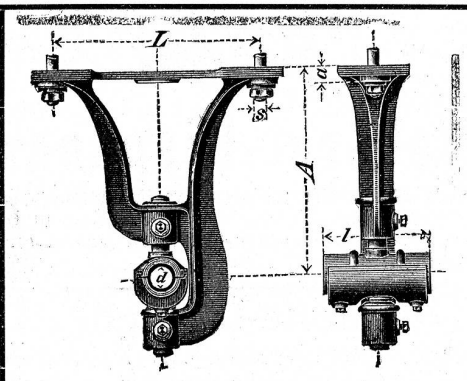

Spezialitäten:

Transmissionsguss
Automobilguss
Zylinderguss
Maschinenguss
nach Modellen und Schablonen
bis 10,000 kg Stückgewicht
Bauguss - Säulen
Handelsguss
Metallguss: alle Legierungen.

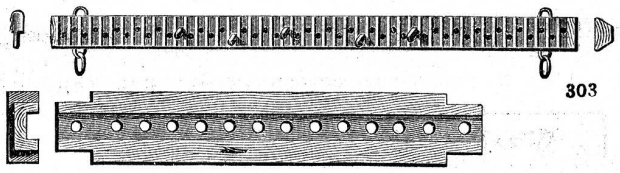

303

Gebrüder Baumann

Mech. Werkstätte

RÜTI

(Zürich)

Spezialitäten
für Webereien.

Soeben ist erschienen:

L'ORGANISATION D'UNE FABRIQUE DE SOIERIES

CONFÉRENCE
FAITE AU PREMIER COURS INTERNATIONAL
D'EXPANSION COMMERCIALE
A LAUSANNE 1907
PAR
H. MEYER
Directeur de l'Ecole de Tissage de Soie à Zurich.

Preis 1 Fr.

Verlag von Rascher & Co., Meyer & Zeller's Nachf., Zürich.
In allen Buchhandlungen vorrätig.

Mech. Seidenweberei.

Webereitechniker oder Obermeister

mit ganz gediegenen Kenntnissen und Erfahrungen wird **gesucht**. Es wird Wert gelegt auf exaktes, selbständiges Arbeiten und taktvolles Auftreten.

Offerten unter Chiffre E N 602 an die Expedition dieses Blattes.

Gesucht

einen tüchtigen, soliden

Obermeister

der mit Honegger- und Benninger-Wechselstühlen vertraut ist, in eine kleinere Seidenweberei in Süddeutschland, nahe an der Schweizergrenze. Anmeldungen mit Gehaltsansprüchen und Angaben der bisherigen Tätigkeit unter Chiffre A. S. 604 an die Expedition dieses Blattes.

Man bittet, im Bedarfsfalle unsere Inserenten zu berücksichtigen

Firmen-Anzeiger.

Insertionspreis: pro Jahr Fr. 20.—; pro Halbjahr Fr. 12.—.

Telephon 6397
Fritz Kaeser, Zürich
Neueste Entwürfe für Seide. Patronieranstalt.
Lieferung von Karten für alle Stichteilungen
Prompter Versand nach auswärts.

Webgeschirre
Lyoner- und Zürcherfassung, glatt und Lucken.
Maillons und Gazegeschirre.
Gebr. Suter, Aesch
b. Birmensdorf.

J. Baumann & Dr. A. Müller
ZÜRICH II
Seidenfärberei.

Weberschnüre
für Hand- u. Maschinenstühle
Kartenbindschnüre
aus Baumwolle, imprägniert
Spannseile
für Webstühle
etc.
D. Denzler, Seiler, Zürich
Sonnenquai 12 — Schweizergasse 4
Für mechan. Betriebe:
Draht- und Hanfseile
für Transmissionen etc.
Selfactorleinen jeder Art.
Bindschnüre und Seilerwaren

PATENT-BUREAU
E. BLUM & Cie DIPL. INGENIEURE
GEGRÜNDET 1878 · ZÜRICH · LINTHESCHERG. 17

A. Jucker
Nachf. v. Jucker-Wegmann
Zürich
Papierhandlung en gros.
Spezialität in sämtl. Papieren u. Cartons für die Seidenstoff-Fabrikation
Bestassortiertes Lager in
Chemisen-, Weber-, Zettel- und Einlage-Cartons, Umschlag Einleg- und Seidenpapieren u. s. w.
Muster und Preise zu Diensten.

Beste und billigste Bezugsquelle für
Wächter Kontroll-Uhren
und deren Fournituren H 5771 Z
Uhrenhandlung Rosenmund
Inhaber: L. MATHEY, Bahnhofstr. 64
Zürich I
Telephon 4279 *Gegründet 1830*
Verlangen Sie Spezialkataloge gratis und franko

Anfertigung aller Arten * **Webeblätter** *
Robert RICHTER, Zürich V.
Gegründet 1881.

Johannes Meyer, Zürich
Bestrenommirtes Etablissement
für Seiden-Färberei.

Hch. Blank, Uster
Maschinenfabrik
Transmissionen

Erfindungs-Patente
Marken-Muster- & Modell-Schutz im In- u. Ausland
H. KIRCHHOFER vormals Bourry-Séquin & Co, **ZÜRICH**
·1880· Gegründet.

Internationales Patentbureau
CARL MÜLLER
Bleicherweg 13 **Zürich II** Bleicherweg 13
Telephon Nr. **2955.** — Telegramm-Adresse: Patentschutz.
Registrierung von **Fabrikmarken, Mustern** u. **Modellen.**
Referenzen zu Diensten.

E. Steiner-Erzinger, Zürich V
Agenturen für Rohseiden-, Seiden- und Baumwollfärberei
Vertretung des Stickereiapparates Système **Veyron** und sämmtlicher Hülfs- und Vorbereitungsmaschinen für mech. Weberei von **Gerh. Herbst, Krefeld.**

J. Jäggli, Optiker, Zürich
Poststrasse 1 * Fraumünsterstr. 29
Telephon 1587.

Fadenzähler
Maassstäbe
Bandmaasse
Zählnadeln

Nur prima Qualität.

Gebr. Stäubli, Horgen-Zürich

vormals SCHELLING & STAEUBLI

Filialen: ***Lyon, Sandau*** *(Böhm. Leipa) und* ***Augsburg.***

Goldene Medaillen auf allen beschickten Ausstellungen.

Letzte Auszeichnung: **Ehrendiplom mit goldener Medaille an der internationalen Ausstellung in Mailand 1906.**

Goldener Preis der Handels- und Gewerbekammer der Deutsch-Böhmischen Ausstellung in Reichenberg i. B. 1906.

Spezialität: Schaftmaschinen

für alle Gewebegattungen.

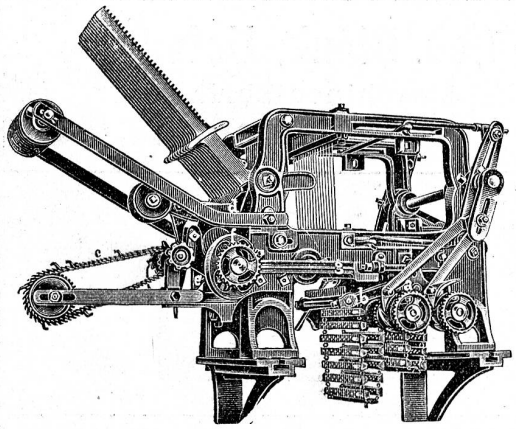

2 cylindrige Schaftmaschine

mit automatischem Bindungswechsel für abgepasste Gewebe. — Bedeutende Kartenersparnis, grosse Einfachheit und bequeme Handhabung. — Möglichkeit, nach beliebigen, geraden oder ungeraden Schusszahlen die Figuren abzubinden. — Je nach den Bindungen drehen die Cylinder zusammen oder unabhängig von einander.

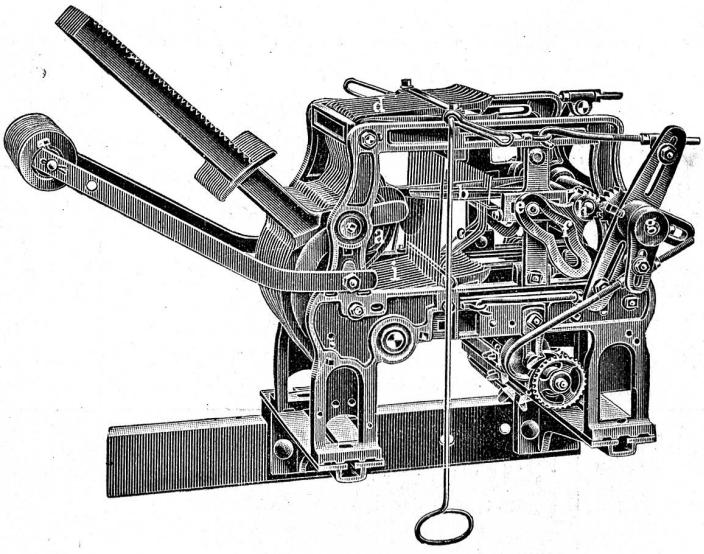

Zweckmässigste Maschine für sämtliche Dreherstoffe und carrierte Gewebe mit Taffet- (Leinwand) Grund.

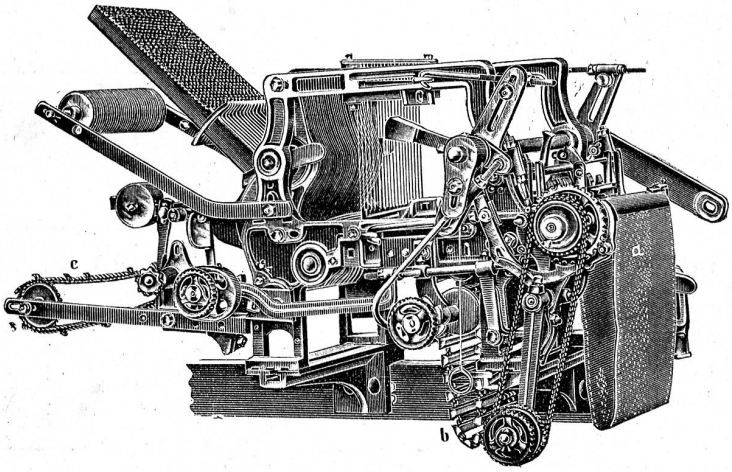

Schaftmaschine mit Papierdessin-Cylinder und Holzkarten-Cylinder, utomatische Umschaltung beider Cylinder, zweckmässig für **Servietten-** und **Foulardfabrikation** etc.

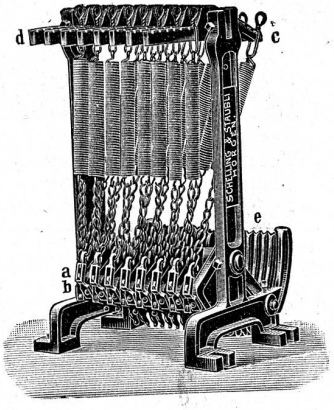

Federzugregister

von 8 bis 32 Flügel. — Grosse Krafterspar nis. — Regelmässige, stossfreie Bewegung des Webstuhles. — Keine Abnützung.

Kataloge franko und gratis.

Druck von Jean Frank, Waldmannstrasse 8.