Zeitschrift: Mitteilungen über Textilindustrie : schweizerische Fachschrift für die gesamte Textilindustrie

Herausgeber: Verein Ehemaliger Textilfachschüler Zürich und Angehöriger der Textilindustrie

Band: 13 (1906)

Heft: 9

Artikel: Drehergeschirr

Autor: [s.n.]

DOI: https://doi.org/10.5169/seals-628762

Nutzungsbedingungen

Die ETH-Bibliothek ist die Anbieterin der digitalisierten Zeitschriften auf E-Periodica. Sie besitzt keine Urheberrechte an den Zeitschriften und ist nicht verantwortlich für deren Inhalte. Die Rechte liegen in der Regel bei den Herausgebern beziehungsweise den externen Rechteinhabern. Das Veröffentlichen von Bildern in Print- und Online-Publikationen sowie auf Social Media-Kanälen oder Webseiten ist nur mit vorheriger Genehmigung der Rechteinhaber erlaubt. Mehr erfahren

Conditions d'utilisation

L'ETH Library est le fournisseur des revues numérisées. Elle ne détient aucun droit d'auteur sur les revues et n'est pas responsable de leur contenu. En règle générale, les droits sont détenus par les éditeurs ou les détenteurs de droits externes. La reproduction d'images dans des publications imprimées ou en ligne ainsi que sur des canaux de médias sociaux ou des sites web n'est autorisée qu'avec l'accord préalable des détenteurs des droits. En savoir plus

Terms of use

The ETH Library is the provider of the digitised journals. It does not own any copyrights to the journals and is not responsible for their content. The rights usually lie with the publishers or the external rights holders. Publishing images in print and online publications, as well as on social media channels or websites, is only permitted with the prior consent of the rights holders. Find out more

Download PDF: 07.12.2025

ETH-Bibliothek Zürich, E-Periodica, https://www.e-periodica.ch

MITTEILUNGEN über TEXTIL-INDUSTRIE

№ 9. Offizielles Organ des Vereins ehemaliger Seidenwebschüler Zürich. 1. Mai 1906

Nachdruck, soweit nicht untersagt, nur unter Quellenangabe gestattet.

Patentangelegenheiten und Neuerungen.

Drehergeschirr.

Von Peter Dick in Barmen.

Dieses Geschirr soll nach Angabe des Patentnehmers, D. R.-P. Nr. 165,265, vorwiegend bei Bandwebstühlen Anwendung finden. Es gehört zu jener Art von Drehergeschirren, bei denen die Schlingfäden durch Nadeln bewegt werden, die an Nadelstäben angeordnet sind. Neu ist an der in der beigegebenen Skizze dargestellten Vorrichtung, dass die Nadeln, die die Schlingfäden führen, als zweiarmige Hebel ausgeführt sind. In der Skizze sind sie mit 3 bezeichnet.

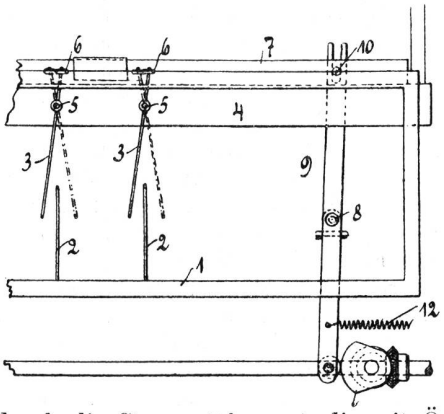

Sie sind bei 5 drehbar am Schaftstabe 4 so angeordnet, dass sie oberhalb der Nadeln 2 für die Stehfäden schwingen können, die im Schafte 1 befestigt sind. Das Ausschwingen der Nadeln 3 wird durch die Stange 7 besorgt, die mit Ösen 6 versehen ist, in welche die oberen Enden der Nadeln 3 eingreifen. Die Bewegung der Stange 7 wird von einer unrunden Scheibe 11 aus, durch die Vermittlung des bei 8 drehbaren Hebels 9, besorgt, der bei 10 an die Schiene 7 angreift. Das Heben und Senken der Schäfte 1 und 4 kann durch irgend eine der bekannten Fachbildevorrichtungen bewerkstelligt werden. Wenn der Schuss eingetragen wird, so halten die Nadeln 3 ihren Schwingfaden auf der rechten oder der linken Seite des Stehfadens im Unterfach und die Nadeln 2 ihren Faden im Oberfach. Soll nun eine Verschlingung stattfinden, so wird der Schaft 1 gesenkt, der Schaft 4 gehoben und durch die Verschiebung des Stabes 7 die Nadeln 3 mit den Schlingfäden auf die entgegengesetzte Seite des Stehfadens gebracht und hierauf die Schäfte 1 und 4 wieder in die ursprüngliche Stellung überführt. Sodann kann der Schuss eingetragen werden.

Statistik über die Seidencampagne 1905/06.

Die Zürcherische Seidenindustrie-Gesellschaft versendet die statistischen Tabellen auf Ende des ersten Halbjahres (31. Dezember 1905) der laufenden Seidenkampagne 1905/06.

Bezüglich der Ausfuhr von Rohseide nach den Vereinigten Staaten heisst es daselbst: Die ausserordentlich hohe Einfuhr des Jahres 1904 hat rasch eine Berichtigung erfahren, doch nimmt die Ziffer von 6,066,700 Kg immerhin die zweithöchste Stelle ein. Das zweite Halbjahr hat in der Regel eine viel grössere Einfuhr aufzuweisen als die erste Jahreshälfte; mit 3,010,200 Kg lässt sich aber diesmal nicht nur ein Ausfall von 30 v. H. dem zweiten Halbjahr 1904, sondern sogar ein kleiner Fehlbetrag dem ersten Halbjahr 1905 gegenüber nachweisen; es steht dies wohl im Zusammenhang mit dem seit letzten Herbst eingetretenen Niedergang im amerikanischen Stoffgeschäft. Sämtliche Bezugsplätze sind an der Minderausfuhr beteiligt; mit den grössten Fehlbeträgen haben sich Yokohama und Mailand eingestellt. Die Gesamtausfuhr aus Asien und Europa betrug im Durchschnitt während des Jahrzehnts 1891—1900 3,389,200 Kg, im Jahre 1903 4,524,800 Kg, im Jahre 1904 6,983,500 Kg und im Jahre 1905 6,066,700 Kg, was einen Rückgang gegen das Vorjahr um 816,800 Kg bedeutet. Vergleicht man die beiden zweiten Halbjahre von 1904 und 1905, die Summen von 4,283,600 und 3,010,200 Kg aufweisen, so ist der Fehlbetrag im Jahre 1905 1,273,400 Kg oder 29,7 v. H.

Das Ergebnis der Umsätze der europäischen Seidentrocknungsanstalten von 1905 ist mit 23,141,324 Kg dem vorjährigen annähernd gleich; anders verhält es sich bei Gegenüberstellung der beiden letzten Halbjahre 1904 und 1905. Der Rückschlag im zweiten Halbjahr 1905 ist ausschliesslich den grossen italienischen, französischen und schweizerischen Trocknungsanstalten zuzuschreiben, während die kleinen Anstalten höhere Beträge aufweisen als im gleichen Zeitraum des Vorjahres; die Umsätze im zweiten Halbjahr 1904 waren übrigens aussergewöhnlich hohe. Lyon, St. Etienne, Mailand, Turin, Zürich und Basel haben ziemlich beträchtliche Fehlbeträge aufzuweisen, Basel 25,2 v. H.; Krefeld, Elberfeld und Wien, sowie viele kleine Anstalten Ueberschüsse, Krefeld 6,4 v. H., Elberfeld 12,2 v. H.

Die Erhöhung der sichtbaren Vorräte von Seiden und Kokons um 24 v. H. dem 31. Dezember 1904 gegenüber ist allein auf die vermehrten Vorräte in Ostasien zurückzuführen; die sichtbaren Läger in Europa sind kleiner als vor Jahresfrist. Ganz ähnlichen Verhältnissen begegnen wir am 31. Dezember 1903, mit dem Unterschied jedoch, dass der Gesamtbetrag der ausgewiesenen Vorräte um ungefähr eine Million Kilogramm kleiner ist als damals.

Ueber die kontrollierbare Seidenversorgung wird gesagt: Die Gesamt-Verbrauchsziffer des zweiten Halbjahres 1905 steht mit 8,226,900 Kg wesentlich unter der entsprechenden Ziffer des Vorjahres, und ein Verbrauch von nur 45 v. H. der Gesamt-Seidenversorgung muss den vorhergegangenen Halbjahren gegenüber als bescheiden angesehen werden; doch ist der Gesamtbetrag der auf die zweite Hälfte der Kampagne entfallenden Versorgung nur um 450,000 Kg grösser als im Vorjahr. Es ist nachgewiesen, dass die nordamerikanische Weberei am Ausfall