Zeitschrift: Mitteilungen über Textilindustrie : schweizerische Fachschrift für die gesamte Textilindustrie

Herausgeber: Verein Ehemaliger Textilfachschüler Zürich und Angehöriger der Textilindustrie

Band: 13 (1906)

Heft: 7

Werbung

Nutzungsbedingungen

Die ETH-Bibliothek ist die Anbieterin der digitalisierten Zeitschriften auf E-Periodica. Sie besitzt keine Urheberrechte an den Zeitschriften und ist nicht verantwortlich für deren Inhalte. Die Rechte liegen in der Regel bei den Herausgebern beziehungsweise den externen Rechteinhabern. Das Veröffentlichen von Bildern in Print- und Online-Publikationen sowie auf Social Media-Kanälen oder Webseiten ist nur mit vorheriger Genehmigung der Rechteinhaber erlaubt. Mehr erfahren

Conditions d'utilisation

L'ETH Library est le fournisseur des revues numérisées. Elle ne détient aucun droit d'auteur sur les revues et n'est pas responsable de leur contenu. En règle générale, les droits sont détenus par les éditeurs ou les détenteurs de droits externes. La reproduction d'images dans des publications imprimées ou en ligne ainsi que sur des canaux de médias sociaux ou des sites web n'est autorisée qu'avec l'accord préalable des détenteurs des droits. En savoir plus

Terms of use

The ETH Library is the provider of the digitised journals. It does not own any copyrights to the journals and is not responsible for their content. The rights usually lie with the publishers or the external rights holders. Publishing images in print and online publications, as well as on social media channels or websites, is only permitted with the prior consent of the rights holders. Find out more

Download PDF: 10.12.2025

ETH-Bibliothek Zürich, E-Periodica, https://www.e-periodica.ch

Seide.

Junger Mann, Schweizer, der seit mehreren Jahren in **Frankreich, Russland** und **Deutschland in bedeutenden Häusern als**

Disponent

war und gegenwärtig in **leitender Stellung** in einer **Seidenstoff-Weberei** tätig ist, sucht ähnliches Engagement. Beteiligung mit Kapital event. nicht ausgeschlossen.

Gefl. Offerten unter Chiffre H. B. 495 an die Expedition dieses Blattes.

Druckarbeiten **aller Art** liefert prompt und billig die **Buchdruckerei Jean Frank, Zürich.**
8 Waldmannstrasse 8.

Stelle-Gesuch.

Solider, verheirateter Webermeister, mit allen schweiz. Stuhlsystemen vertraut, sucht gestützt auf langjährige Tätigkeit anderweitig dauernde Stellung als

Webermeister oder Stoffkontrolleur.

Bewerber ist auch der italienischen Sprache mächtig.

Gefl. Offerten unter Chiffre A. B. 497 vermittelt die Expedition dieses Blattes.

Stelle-Gesuch.

Verheirateter, junger Mann, 35 Jahre alt, der sich in verschiedenen **grösseren Seidenfabriken reiche und wertvolle Erfahrungen** gesammelt hat, sucht, gestützt auf **langjährige Praxis, dauerndes Engagement** als **Obermeister** eventuell **Stoffkontrolleur auf Bureau.** Zeugnisse und Referenzen stehen gerne zu Diensten.

Offerten vermittelt die Expedition dieses Blattes unter Chiffre H. K. 43. 487

Stelle-Gesuch.

Ein junger **solider und strebsamer Mann,** der einen **Anrüsterkurs** und einen solchen über **mechan. Weberei** besucht hat und auch schon mehrere Jahre als **Zettelaufleger** tätig war, **sucht Stelle** als

Webermeister.

Suchender wäre auch geneigt, auf kürzere Zeit als **Anrüster** zu dienen. — Gefl. Offerten unter Chiffre K. E. 490 an die Exped. d. Bl.

Saalmeister,

mit der **Glatt-, Wechsel-,** und **Jacquard-**weberei vertraut, **sucht** sich für ähnliche **Stelle** im In- oder Ausland zu verändern. Eintritt auf 1. Juli oder 1. Oktober.

Beste Referenzen und Zeugnisse stehen zu Diensten.

Offerten unter Chiffre K. Z. 496 an die Expedition dieses Blattes.

1 Schoffelgasse ZÜRICH

OBERHOLZER & BUSCH

Schoffelgasse 1 ZÜRICH

Technisches Bureau für Textil-Industrie

Agentur — **Weberei- und andere technische Artikel** — Kommission

Harnischschnüre, roh, gebleicht u. firnist in div. Nummern.
Harnischlitzen, dreilöchrige Glasmaillons mit Leinen- oder Baumwollfaden gefasst, roh oder firnist.
Harnischgewichte, in allen gangbaren Stärken.
Harnischbretter verschiedener Einteilung.
Nadelbretter, Collets-Führungsbretter.
Colletschnüre, 2- und 3fach, mit Eisen- oder Messinghaken.
Leinen- und Baumwollgarn zum Fassen von Maillons.
Glas-Maillons in allen Grössen, drei- und mehrlöchrig.
Glasringe, Glasaugen, Glasröhrchen (Schiffligläsli).
Fadenführer aus Glas, Porzellan und emailliertem Stahl, gew. gewunden und gekröpft.
Teilflügelfaden, Ia. Qualität, div. Nummern, roh od. poliert.
Teilflügel mit Metallstäbchen.
Metall-Dreherlitzen, Nr. 1, 2 und 3, für Schaft- und Jacquardweberei.
Rückzugapparate und Rollen für Dreherfaden.
Webschützen verschiedener Systeme für Hand- und mechanische Weberei (Patent-Fadennut).
Fadenrückzugapparate.
Schaf- und Hasenpelze zum Garnieren der Webschützen, schwarz, weiss und farbig.
Leerli (Rollspülchen) in diversen Längen.
Spulenhalter und Seidenträger.
Schützenhalter „Bloque-Navette-Laforêt", div. Modelle.
Blatt- Einziehapparate.
Webutensilien aller Art, als: **Scheerli, Forcen, Klüppli, Geschirr- und Blatthäkli** etc.
Knotenscheeren. Patent Sampo.
Treibriemen. Spezialität **Perforierte Treibriemen.**
Rauchverhütungs- und Kohlensparapparate.
Farbstöcke und Trockenstangen. — Fleckenmittel.
Spezial-Bodenöle für Bureaux und Arbeitssäle.
Lager-Weissmetalle.
Gummi- und Asbestwaren für technische Zwecke.
„Facit"-Universalplatte, unerreichtes Dichtungsmaterial. — Mannlochringe. Packungen. Schläuche.

Seidene Bilder in grosser Auswahl.

Man bittet, im Bedarfsfalle unsere Inserenten zu berücksichtigen!

Firmen-Anzeiger.

Insertionspreis: pro Jahr Fr. 20.—; pro Halbjahr Fr. 12.—.

Kaeser & Schelling
Metropol, Fraumünsterstr. 14 – ZURICH – Telephon 6397
Industr. Zeichnungsatelier für Weberei und Druckerei
Entwürfe und Patronen für Jacquard- und Schaftgewebe.

Webgeschirre
Lyoner- und Zürcherfassung, glatt und Lucken.
Maillons und Gazegeschirre.
Gebr Suter, Aesch
b. Birmensdorf.

J. Baumann & Dr. A. Müller
ZÜRICH II
Seidenfärberei.

Weberschnüre
für Hand- u. Maschinenstühle
Kartenbindschnüre
aus Baumwolle, imprägniert
Spannseile
für Webstühle
etc.
D. Denzler, Seiler, Zürich
Sonnenquai 12 – Schweizergasse 4
Für mechan. Betriebe:
Draht- und Hanfseile
für Transmissionen etc.
Selfactorleinen jeder Art.
Bindschnüre und Seilerwaren.

A. Jucker
Nachf. v. Jucker-Wegmann
Zürich
Papierhandlung en gros.
Spezialität in sämtl. Papieren u. Cartons für die Seidenstoff-Fabrikation
Bestassortiertes Lager in
Chemisen-, Weber-, Zettel- und Einlage-Cartons, Umschlag Einleg- und Seidenpapieren u. s. w.
Muster und Preise zu Diensten.

Anfertigung aller Arten * Webeblätter *
Robert RICHTER, Zürich V.
Gegründet 1881.

Johannes Meyer, Zürich
Bestrenommirtes Etablissement
für Seiden-Färberei.

Hch. Blank, Uster
Maschinenfabrik
Transmissionen
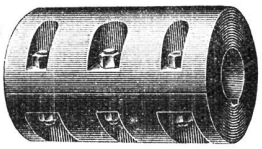

Internationales Patentbureau
CARL MÜLLER
Bleicherweg 13 Zürich II Bleicherweg 13
Telephon Nr. 2955. — Telegramm-Adresse: Patentschutz.
Registrierung von Fabrikmarken, Mustern u. Modellen.
Referenzen zu Diensten.

E. Steiner-Erzinger, Zürich V
Agenturen für Rohseiden-, Seiden- und Baumwollfärberei
Vertretung des Stickereiapparates Système Veyron und sämmtlicher Hülfs- und Vorbereitungsmaschinen für mech. Weberei von Gerh. Herbst, Krefeld.

J. Jäggli, Optiker, Zürich
Poststrasse 1 * Fraumünsterstr. 29
Telephon 1587.
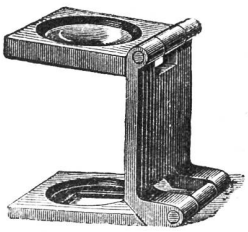
in allen Maassen.
Fadenzähler
Maassstäbe
Bandmaasse
Zählnadeln
Nur prima Qualität.

Schelling & Stäubli, Horgen-Zürich

Filialen: *Lyon, Sandau (Böhm. Leipa) und Augsburg.*

Goldene Medaillen: **Zürich 1894, Como 1899, Horitz 1903, St. Etienne 1904.**

Spezialität: Schaftmaschinen

für alle Gewebegattungen.

301 b

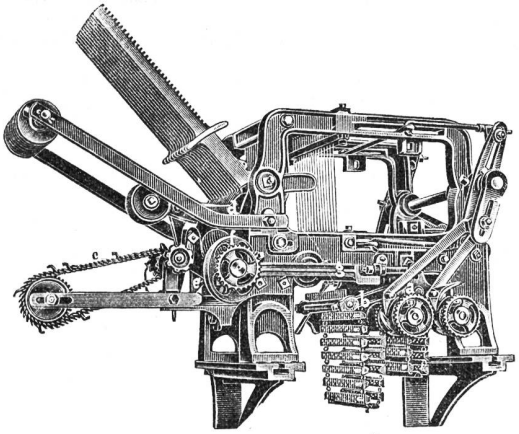

2 cylindrige Schaftmaschine

mit automatischem Bindungswechsel für abgepasste Gewebe. — Bedeutende Kartenersparnis, grosse Einfachheit und bequeme Handhabung. — Möglichkeit, nach beliebigen, geraden oder ungeraden Schusszahlen die Figuren abzubinden. — Je nach den Bindungen drehen die Cylinder zusammen oder unabhängig von einander.

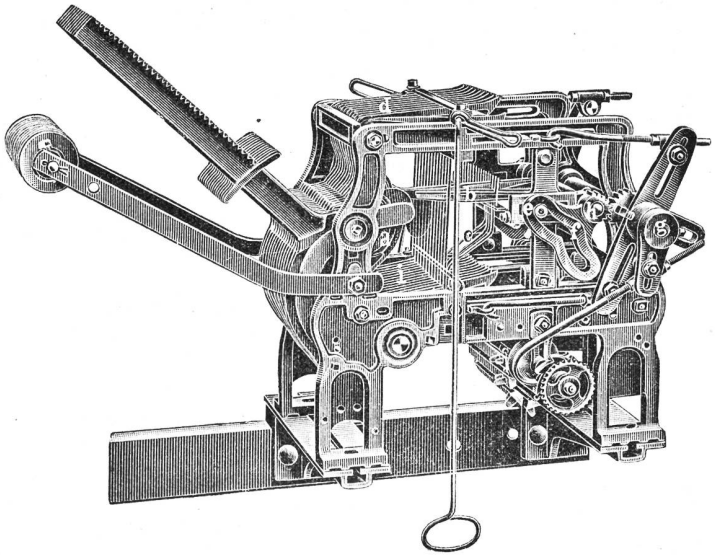

Zweckmässigste Maschine für sämtliche Dreherstoffe und carrierte Gewebe mit Taffet- (Leinwand) Grund.

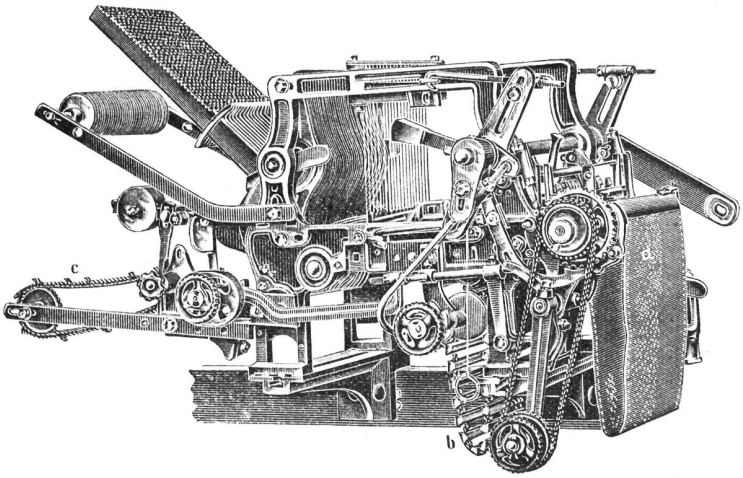

Schaftmaschine mit Papierdessin-Cylinder und Holzkarten-Cylinder, utomatische Umschaltung beider Cylinder, zweckmässig für **Servietten-** und **Foulardfabrikation** etc.

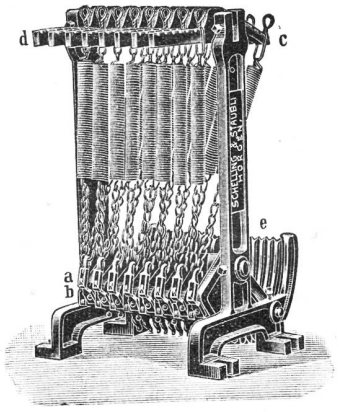

Federzugregister

von 8 bis 32 Flügel. — Grosse Krafterspannis. — Regelmässige, stossfreie Bewegung des Webstuhles. — Keine Abnützung.

Kataloge franko und gratis.

Druck von Jean Frank, Waldmannstrasse 8.