Zeitschrift: Mitteilungen über Textilindustrie : schweizerische Fachschrift für die gesamte Textilindustrie

Herausgeber: Verein Ehemaliger Textilfachschüler Zürich und Angehöriger der Textilindustrie

Band: 13 (1906)

Heft: 4

Werbung

Nutzungsbedingungen

Die ETH-Bibliothek ist die Anbieterin der digitalisierten Zeitschriften auf E-Periodica. Sie besitzt keine Urheberrechte an den Zeitschriften und ist nicht verantwortlich für deren Inhalte. Die Rechte liegen in der Regel bei den Herausgebern beziehungsweise den externen Rechteinhabern. Das Veröffentlichen von Bildern in Print- und Online-Publikationen sowie auf Social Media-Kanälen oder Webseiten ist nur mit vorheriger Genehmigung der Rechteinhaber erlaubt. Mehr erfahren

Conditions d'utilisation

L'ETH Library est le fournisseur des revues numérisées. Elle ne détient aucun droit d'auteur sur les revues et n'est pas responsable de leur contenu. En règle générale, les droits sont détenus par les éditeurs ou les détenteurs de droits externes. La reproduction d'images dans des publications imprimées ou en ligne ainsi que sur des canaux de médias sociaux ou des sites web n'est autorisée qu'avec l'accord préalable des détenteurs des droits. En savoir plus

Terms of use

The ETH Library is the provider of the digitised journals. It does not own any copyrights to the journals and is not responsible for their content. The rights usually lie with the publishers or the external rights holders. Publishing images in print and online publications, as well as on social media channels or websites, is only permitted with the prior consent of the rights holders. Find out more

Download PDF: 09.12.2025

ETH-Bibliothek Zürich, E-Periodica, https://www.e-periodica.ch

Gesucht.

Junger, tüchtiger Mann mit Webschulbildung, für die **Musterweberei,** sowie ein **Disponent** auf das **Bureau einer grösseren Seidenstoffweberei.**
Offerten unter Chiffre S. J. 489 an die Expedition dieses Blattes.

Für Agenturen, Webereien etc.

Aus Liquidation grosse Partie Weberschiffli für mech. Weberei (Honegger- und Bänningerseidenwebstühle) zu verkaufen. Sehr gute Gelegenheit für Wiederverkäufer.
Offerten unter Chiffre S. H. 488 an die Expedition dieses Blattes.

Seidenwebereien.

Energischer junger Mann sucht Stellung als

Technischer Leiter
oder als Stütze des Chefs

im In- oder Ausland. Webschulbildung. Längere praktische Tätigkeit, sowohl im technischen Betrieb, wie auf dem technischen Bureau. Mit Kalkulationen und Dispositionen aufs Beste vertraut. Militärfrei. Französisch und etwas Italienisch. Prima Referenzen und Zeugnisse. Offerten sub Chiffre W W 482 an die Exped. d. Bl.

H. Simonin & Co., Appretur, Zürich V

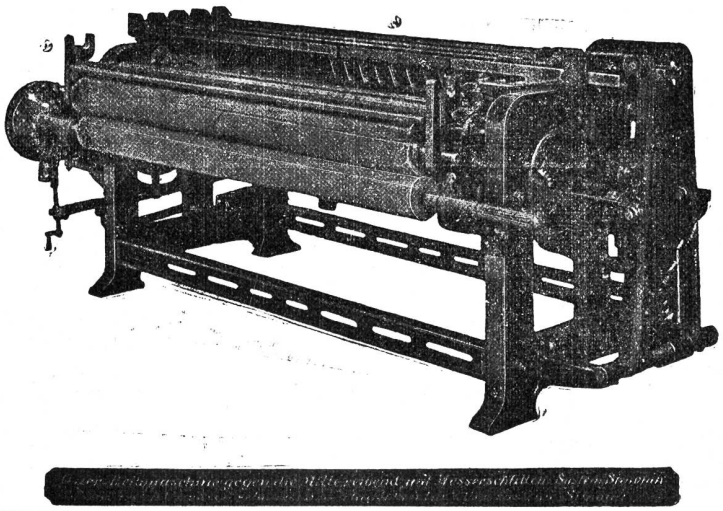

Neueste Scheuermaschinen

(„Systeme Simonin") 322

für Seiden- u. Halbseidengewebe

konstruiert von der **Maschinenfabrik vormals Caspar Honegger in Rüti,** Kanton Zürich.

Patentiert in ***Deutschland, Frankreich, Italien, Oesterreich-Ungarn*** und in der ***Schweiz.***

Referenzen in allen diesen Ländern.

Vertreter:

Für Deutschland: **G. Heilmann jgr.,** Ostwald 202, **Krefeld.** Telephon Nr. 1375.
Für Oesterreich-Ungarn: **Franz Schwarz,** Wasagasse 12, **Wien** IX/1.
Für Frankreich: **F. Suter,** 12, place Tolozan, **Lyon.**
Für Italien: **Enrico Schoch,** via Monte di Pietà, **Milano.**

1 Schoffelgasse ZÜRICH

OBERHOLZER & BUSCH

Schoffelgasse 1 ZÜRICH

Technisches Bureau für Textil-Industrie

Agentur — Weberei- und andere technische Artikel — Kommission

Harnischschnüre, roh, gebleicht u. firnist in div. Nummern.
Harnischlitzen, dreilöchrige Glasmaillons mit Leinen- oder Baumwollfaden gefasst, roh oder firnist.
Harnischgewichte, in allen gangbaren Stärken.
Harnischbretter verschiedener Einteilung.
Nadelbretter, Collets-Führungsbretter.
Colletschnüre, 2- und 3fach, mit Eisen- oder Messinghaken.
Leinen- und Baumwollgarn zum Fassen von Maillons.
Glas-Maillons in allen Grössen, drei- und mehrlöchrig.
Glasringe, Glasaugen, Glasröhrchen (Schiffligläsli).
Fadenführer aus Glas, Porzellan und emailliertem Stahl, gew. gewunden und gekröpft.
Teilflügelfaden, Ia. Qualität, div. Nummern, roh od. poliert.
Teilflügel mit Metallstäbchen.
Metall-Dreherlitzen, Nr. 1, 2 und 3, für Schaft- und Jacquardweberei.
Rückzugapparate und Rollen für Dreherfaden.
Webschützen verschiedener Systeme für Hand- und mechanische Weberei (Patent-Fadennut).

Fadenrückzugapparate.
Schaf- und Hasenpelze zum Garnieren der Webschützen, schwarz, weiss und farbig.
Leerli (Rollspülchen) in diversen Längen.
Spulenhalter und Seidenträger.
Schützenhalter „Bloque-Navette-Laforêt", div. Modelle.
Blatt- Einziehapparate.
Webutensilien aller Art, als: **Scheerli, Forcen, Klüppli, Geschirr- und Blatthäkli** etc.
Knotenscheeren, Patent Sampo.
Treibriemen. Spezialität **Perforierte Treibriemen.**
Rauchverhütungs- und Kohlensparapparate.
Farbstöcke und Trockenstangen. — **Fleckenmittel.**
Spezial-Bodenöle für Bureaux und Arbeitssäle.
Lager-Weissmetalle.
Gummi- und Asbestwaren für technische Zwecke.
„Facit"-Universalplatte, unerreichtes Dichtungsmaterial. — Mannlochringe. Packungen. Schläuche.

Seidene Bilder in grosser Auswahl.

Stelle-Gesuch.

Verheirateter, junger Mann, 35 Jahre alt, der sich in verschiedenen **grösseren Seidenfabriken reiche und wertvolle Erfahrungen** gesammelt hat, sucht, gestützt auf **langjährige Praxis, dauerndes Engagement** als **Obermeister** eventuell **Stoffkontrolleur auf Bureau.** Zeugnisse und Referenzen stehen gerne zu Diensten.

Offerten vermittelt die Expedition dieses Blattes unter Chiffre H. K. 43. 487

Gesucht:

In eine **grössere Weberei der Ostschweiz:**

1. Ein **tüchtiger Webermeister** mit **Webschulbildung;**
2. Ein **gewandter Blattmacher** für **Besorgung von Reparaturen und Anfertigung neuer Blätter.**

Offerten an die Expedition dieses Blattes unter U. S. 486.

Stelle-Gesuch.

Junger Mann, der zwei Jahre die Zürcherische Seidenwebschule besucht hat und dann als Musterzeichner tätig war, sucht Stelle auf Dispositionsbureau in Fabrik oder in einem Kommissionshaus. Ansprüche bescheiden. Offerten sub Chiffre J L 483 an die Expedition dieses Blattes.

Junger Commis

für **Ferggstube** einer **Seidenweberei gesucht.** Bewerber mit Branchekenntnissen wollen Offerten mit Zeugnisabschriften unter Chiffre **Z. B. 752** an die Annoncen-Expedition **Rudolf Mosse, Zürich,** einsenden. 484 (Za 4580)

Webermeister gesucht.

Grosse Seidenweberei sucht tüchtigen, selbständigen Meister, der mit glatten und Wechselstühlen durchaus vertraut ist. Gleichen Ortes findet tüchtiger Meister in der Jacquardweberei Anstellung. Es werden nur durchaus tüchtige, selbständige Kräfte berücksichtigt. Offerten mit Zeugnisabschriften unter Chiffre **Z. A. 751** an die Annoncen-Expedition **Rudolf Mosse, Zürich.** 485 (Za 4579)

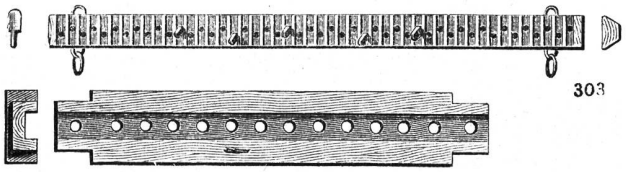

303

Man bittet, im Bedarfsfalle unsere Inserenten zu berücksichtigen!

Firmen-Anzeiger.

Insertionspreis: pro Jahr Fr. 20.—; pro Halbjahr Fr. 12.—.

Kaeser & Schelling
Metropol, Fraumünsterstr. 14 – ZURICH – Telephon 6397
Industr. Zeichnungsatelier für Weberei und Druckerei
Entwürfe und Patronen für Jacquard- und Schaftgewebe.

Anfertigung aller Arten * Webeblätter *
Robert RICHTER, Zürich V.
Gegründet 1881.

Webgeschirre
Lyoner- und Zürcherfassung, glatt und Lucken.
Maillons und Gazegeschirre.
Gebr. Suter, Aesch
b. Birmensdorf.

Johannes Meyer, Zürich
Bestrenommirtes Etablissement
für Seiden-Färberei.

J. Baumann & Dr. A. Müller
ZÜRICH II
Seidenfärberei.

Hch. Blank, Uster
Maschinenfabrik
Transmissionen

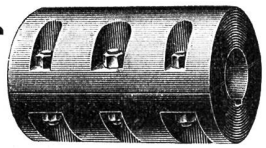

Weberschnüre
für Hand- u. Maschinenstühle
Kartenbindschnüre
aus Baumwolle, imprägniert
Spannseile
für Webstühle
etc.
D. Denzler, Seiler, Zürich
Sonnenquai 12 – Schweizergasse 4
Für mechan. Betriebe:
Draht- und Hanfseile
für Transmissionen etc.
Selfactorleinen jeder Art.
Bindschnüre und Seilerwaren.

Internationales Patentbureau
CARL MÜLLER
Bleicherweg 13 Zürich II Bleicherweg 13
Telephon Nr. 2955. — Telegramm-Adresse: Patentschutz.
Registrierung von Fabrikmarken, Mustern u. Modellen.
Referenzen zu Diensten.

A. Jucker
Nachf. v. Jucker-Wegmann
Zürich
Papierhandlung en gros.
Spezialität in sämtl. Papieren u. Cartons für die Seidenstoff-Fabrikation
Bestassortiertes Lager in
Chemisen-, Weber-, Zettel- und Einlage-Cartons, Umschlag Einleg- und Seidenpapieren u. s. w.
Muster und Preise zu Diensten.

E. Steiner-Erzinger, Zürich V
Agenturen für Rohseiden-, Seiden- und Baumwollfärberei
Vertretung des Stickereiapparates Système Veyron und sämmtlicher Hülfs- und Vorbereitungsmaschinen für mech. Weberei von Gerh. Herbst, Krefeld.

J. Jäggli, Optiker, Zürich
Poststrasse 1 * Fraumünsterstr. 29
Telephon 1587.

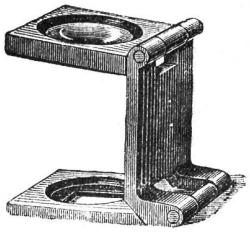

in allen Maassen.

Fadenzähler
Maassstäbe
Bandmaasse
Zählnadeln
Nur prima Qualität.

Schelling & Stäubli, Horgen-Zürich

Filialen: *Lyon, Sandau (Böhm. Leipa) und Augsburg.*

Goldene Medaillen: **Zürich 1894, Como 1899, Horitz 1903, St. Etienne 1904.**

Spezialität: Schaftmaschinen

für alle Gewebegattungen.

301 b

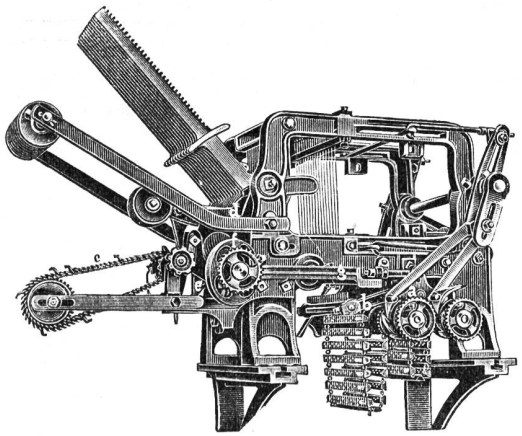

2 cylindrige Schaftmaschine

mit automatischem Bindungswechsel für abgepasste Gewebe. — Bedeutende Kartenersparnis, grosse Einfachheit und bequeme Handhabung. — Möglichkeit, nach beliebigen, geraden oder ungeraden Schusszahlen die Figuren abzubinden. — Je nach den Bindungen drehen die Cylinder zusammen oder unabhängig von einander.

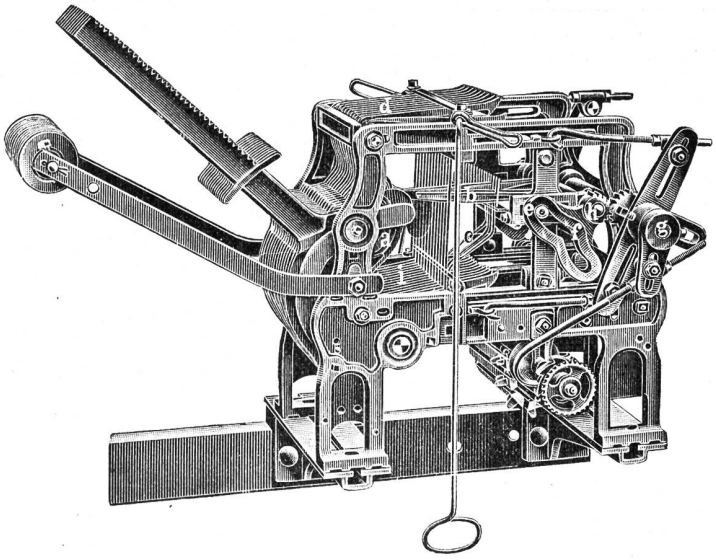

Zweckmässigste Maschine für sämtliche Dreherstoffe und carrierte Gewebe mit Taffet- (Leinwand) Grund.

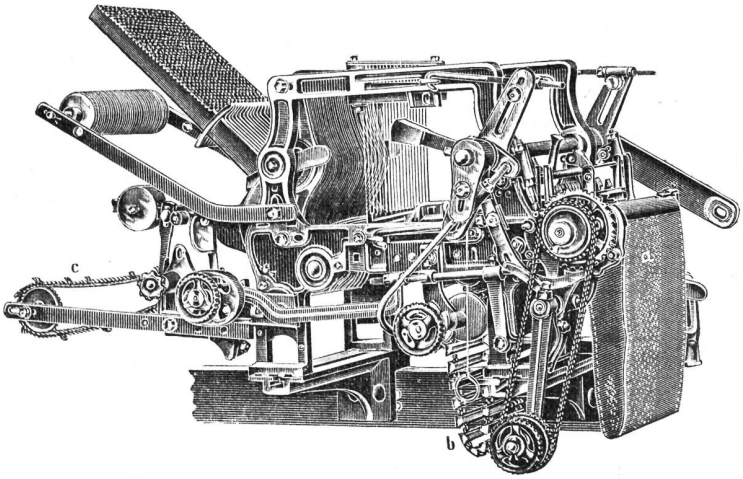

Schaftmaschine mit Papierdessin-Cylinder und Holzkarten-Cylinder, utomatische Umschaltung beider Cylinder, zweckmässig für **Servietten-** und **Foulardfabrikation** etc.

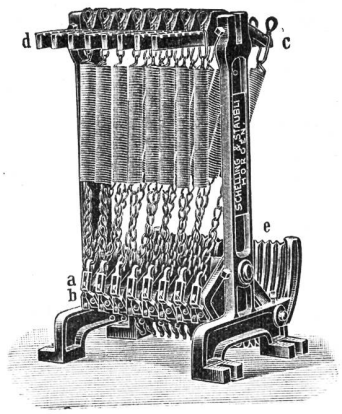

Federzugregister

von 8 bis 32 Flügel. — Grosse Kraftersparnis. — Regelmässige, stossfreie Bewegung des Webstuhles. — Keine Abnützung.

Kataloge franko und gratis.

Druck von Jean Frank, Waldmannstrasse 8.