Zeitschrift: Mitteilungen über Textilindustrie : schweizerische Fachschrift für die gesamte Textilindustrie

Herausgeber: Verein Ehemaliger Textilfachschüler Zürich und Angehöriger der Textilindustrie

Band: 13 (1906)

Heft: 16

Artikel: Schützenauswechslung

Autor: Schroers, Hermann

DOI: https://doi.org/10.5169/seals-629420

Nutzungsbedingungen

Die ETH-Bibliothek ist die Anbieterin der digitalisierten Zeitschriften auf E-Periodica. Sie besitzt keine Urheberrechte an den Zeitschriften und ist nicht verantwortlich für deren Inhalte. Die Rechte liegen in der Regel bei den Herausgebern beziehungsweise den externen Rechteinhabern. Das Veröffentlichen von Bildern in Print- und Online-Publikationen sowie auf Social Media-Kanälen oder Webseiten ist nur mit vorheriger Genehmigung der Rechteinhaber erlaubt. Mehr erfahren

Conditions d'utilisation

L'ETH Library est le fournisseur des revues numérisées. Elle ne détient aucun droit d'auteur sur les revues et n'est pas responsable de leur contenu. En règle générale, les droits sont détenus par les éditeurs ou les détenteurs de droits externes. La reproduction d'images dans des publications imprimées ou en ligne ainsi que sur des canaux de médias sociaux ou des sites web n'est autorisée qu'avec l'accord préalable des détenteurs des droits. En savoir plus

Terms of use

The ETH Library is the provider of the digitised journals. It does not own any copyrights to the journals and is not responsible for their content. The rights usually lie with the publishers or the external rights holders. Publishing images in print and online publications, as well as on social media channels or websites, is only permitted with the prior consent of the rights holders. Find out more

Download PDF: 10.12.2025

ETH-Bibliothek Zürich, E-Periodica, https://www.e-periodica.ch

MITTEILUNGEN über TEXTIL-INDUSTRIE

№ 16. Offizielles Organ des Vereins ehemaliger Seidenwebschüler Zürich. 15. August 1906

Nachdruck, soweit nicht untersagt, nur unter Quellenangabe gestattet.

Patentangelegenheiten und Neuerungen.

Ladenantrieb.

Von Conze & Colsmann in Langenberg.

Diese unter Nr. 165,164 in Deutschland patentierte Antriebsvorrichtung hat den Zweck, eine Einstellung der die Ladenbewegung vermittelnden Teile zu ermöglichen, damit die Bewegung nach Bedarf geregelt werden könne. Wie aus der Skizze zu ersehen ist, wird auch hier zwischen die Kurbel *c* und den Stossarm *e* die übliche kurze Kurbelstange *d* eingeschaltet. Neu ist an der Vorrichtung, dass anstatt des Stossarmes ein starres Dreieck *e* angewendet wird, das mit einem Ende bei 1 mit der bei *b* drehbar gelagerten Ladenschwinge *a* gelenkig verbunden ist und bei dem anderen Ende 2 mit der kurzen Kurbelstange *d*. Die dritte, nach abwärts gerichtete Ecke 3 ist mit einer Stange *f* gleichfalls gelenkig verbunden, die bei *g* im Gestelle ihren Drehpunkt hat. Dieser Drehpunkt kann nach Bedarf verlegt werden, indem man den Drehbolzen der Stange *f* in einem der Löcher *h* anbringt. Das Verlegen des Stützpunktes *g* hat eine Aenderung der Ladenbewegung zur Folge. Der Patentnehmer meint, dass man den Stützpunkt von *f* auch an einem Hebel anbringen könnte, der etwa mittels einer Kurvenscheibe bewegt wird, damit er während der Ladenschwingung zweckentsprechend verlegt werden könnte.

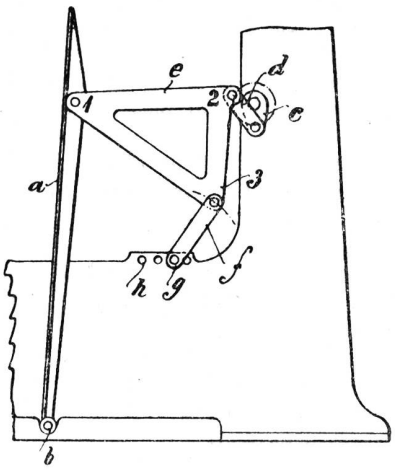

Schützenauswechslung.

Von Hermann Schroers, Krefeld.

Bei dieser Vorrichtung, D. R.-P. Nr. 164,093, wird der anstatt des Schützens mit abgelaufener Spule in den Kasten zu befördernde neue Schützen auf einen an der Seite des Gestelles angeordneten Zubringer gelegt und während des Ganges des Webstuhles von vorn in den Kasten gedrückt, wobei der alte Schützen ein Ausschwingen der Kastenrückwand verursacht und durch die so entstehende Oeffnung hinausgestossen wird. In der Abbildung stellt *b* einen Hebel dar, der von einem Exzenter aus bewegt wird, und der seinen Drehpunkt bei *o* hat. Der Hebel *b* bewegt einen Hebel *c* hin und her, der durch eine verstellbare Schraube *d* und durch ein mit der Stange *e* verbunndenes Querstück zu einer bestimmten Bewegung gezwungen wird. Drückt man durch einen Druck auf den Knopf *p* die Stange *e* nieder, so wird der an ihr befestigte und unter dem Einflusse einer Feder stehende Haken *f* unter den Anschlag *g* gelangen. Der Haken *c* sinkt und greift hinter den am Arme *h* des Schützenträgers angebrachten Stift *i* ein. Dieser Arm wird somit vom Haken *c* mitgenommen und der Schützenträger gegen den Schützenkasten gedrängt, wobei seine Ansätze *k* auf die Rollen *l* der Kastenvorderwand *m* gelangen und diese in eine in der Lade vorgesehene Aussparung herabdrücken. Der neue Schützen drängt den alten gegen die federnde, bei *s* drehbare Hinterwand *r*, diese gibt nach und der alte Schützen gelangt durch die Oeffnung nach aussen. Sobald die Ansätze *k* über die Rollen *l* hinweg sind, hebt sich unter dem Einflusse einer Feder die Vorderwand wieder und der Schützen wird festgehalten. Mit *t* ist eine Verstärkung der Hinterwand bezeichnet, die im Vereine mit *m* dem Schützen beim Gange des Webstuhles Halt verleiht. Der Arm *h* geht nach dem Auswechseln des Schützens wieder zurück. Durch Anstossen an eine Rolle *q* hakt sich *f* aus, die Stange *e* schnellt in die Höhe und die Verbindung zwischen *c* und *h* ist gelöst. Die Ansätze *k* gleiten beim Rückgange nicht über die Rollen, sondern sie gehen unterhalb von ihnen zurück.

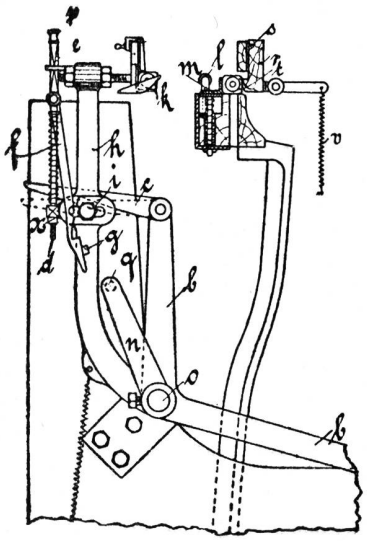

Wie schon erwähnt wurde, muss die Auswechslung des Schützens durch einen Druck auf den Knopf *p* eingeleitet werden, wobei aber der Webstuhl nicht abgestellt werden muss. Bei der beschriebenen Ausführung handelt es sich somit nicht um eine völlig selbsttätige Auswechslung.

Verband der Seidenfärbereien.

Anschliessend an die Erörterungen in der letzten Nummer der „Mitteilungen“ wird uns noch geschrieben:

Es liess sich voraussehen, dass die deutsche Seidenweberei zu dem Vorgehen der Färber Stellung nehmen werde. Die Regulierung der Zahlungsbedingungen musste zwar von der Fabrik nur begrüsst werden, war diese doch selbst in dieser Beziehung mit gutem Beispiel voran-