Zeitschrift: Mitteilungen über Textilindustrie : schweizerische Fachschrift für die gesamte Textilindustrie

Herausgeber: Verein Ehemaliger Textilfachschüler Zürich und Angehöriger der Textilindustrie

Band: 12 (1905)

Heft: 21

Werbung

Nutzungsbedingungen

Die ETH-Bibliothek ist die Anbieterin der digitalisierten Zeitschriften auf E-Periodica. Sie besitzt keine Urheberrechte an den Zeitschriften und ist nicht verantwortlich für deren Inhalte. Die Rechte liegen in der Regel bei den Herausgebern beziehungsweise den externen Rechteinhabern. Das Veröffentlichen von Bildern in Print- und Online-Publikationen sowie auf Social Media-Kanälen oder Webseiten ist nur mit vorheriger Genehmigung der Rechteinhaber erlaubt. Mehr erfahren

Conditions d'utilisation

L'ETH Library est le fournisseur des revues numérisées. Elle ne détient aucun droit d'auteur sur les revues et n'est pas responsable de leur contenu. En règle générale, les droits sont détenus par les éditeurs ou les détenteurs de droits externes. La reproduction d'images dans des publications imprimées ou en ligne ainsi que sur des canaux de médias sociaux ou des sites web n'est autorisée qu'avec l'accord préalable des détenteurs des droits. En savoir plus

Terms of use

The ETH Library is the provider of the digitised journals. It does not own any copyrights to the journals and is not responsible for their content. The rights usually lie with the publishers or the external rights holders. Publishing images in print and online publications, as well as on social media channels or websites, is only permitted with the prior consent of the rights holders. Find out more

Download PDF: 30.11.2025

ETH-Bibliothek Zürich, E-Periodica, https://www.e-periodica.ch

Holz-Spuhlen

Julius Meyer

Gegründet 1869 **Baar** (Kt. Zug) Gegründet 1869

80 Arbeiter

Seidenspulen jeder Art

Weberzäpfli

in Buchs- und Mehlbaum.

Zettelbäume etc. etc.

Grosses Lager in vorgearbeiteten Hölzern.

Seidenweberei

Strebsamer junger Mann mit perf. Webschulbildung, als **Webermeister** u. **Stoffkontrolleur** in ungekündeter Stellung tätig, mit Jäggli-Honnegger- und Benninger-Wechsel vertraut, **sucht baldigst Stelle** zu ändern, am liebsten ins Ausland. Erste Zeugnisse u. Empfehlungen. Offerten unter HE 470 befördert die Ex. d. Bl.

Druckarbeiten **aller Art** liefert prompt und billig die **Buchdruckerei Jean Frank, Zürich.**
8 Waldmannstrasse 8.

Jacquardmaschinen „Verdol"

Ersatz der Pappkarten durch endloses Papier. 328

Diese Maschinen mit reduziertem Cylinder werden gebaut mit 112, 224, 336, 448, 672, **896**, 1008, **1344**, **1792** Platinen.

Die Uebertragung und spezielle Bauart gestatten ihre Anwendung auf mechan. Stühlen mit grösster Tourenzahl. Das System ermöglicht auf leichtem, freischwebendem Kartengang mehr als 20,000 Karten einzuhängen.

D. R.-Pat. 81519.

Goldene Medaille: Brüssel 1897.

Grand Prix

Weltausstellung Paris 1900.

Vorteile.

Ersparnis von circa 85 % auf den Preis der Pappe. Kein Schmüren der Karten notwendig. Ersparnis von ca. 50 % beim Schlagen und ca. 200 % beim Kopieren der Karten. Grosse Raumersparnis beim Lagern der Karten Vereinfachte Patronierung.

Kartenschlägerei für alle Jacquardartikel.

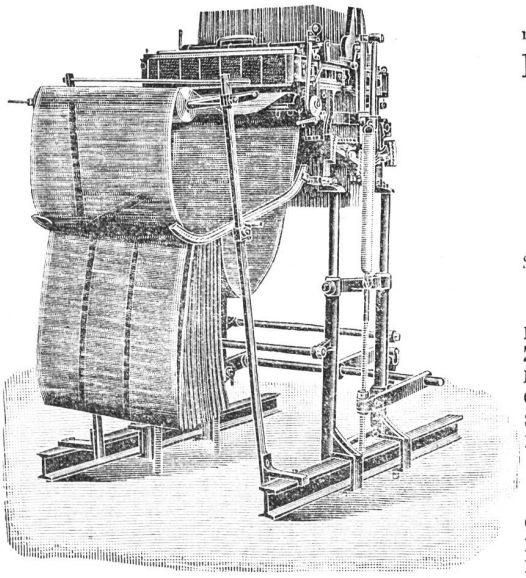

Automatische
Kartenschlagmaschinen
mit 1344 Stempel. **D. R.-Pat. No. 103233.**

Kopiermaschinen
mit 1344 Stempel.

Société anonyme des
Mécaniques Verdol
LYON
Capital social: 1,200,000 Fr.
Siège social et Ateliers de construction
16, rue Dumont-d'Urville.

Filialen:
Roubaix, 16, Rue des Arts.
Zürich, Zeltweg 64, Kr. V, Hottingen.
Elberfeld, 17 Auerstrasse.
Como, 6 via Lucini.
St. Etienne, 11 rue de la Bourse.
Paterson (N.-J.), Hamil mill cor Market and Mill streets.

Kartenschlägereien:
Chemnitz, Fr. Luderer, Zwickauerstr. 95.
Krefeld, Hess & Flegel, Luisenstrasse.
Mähr. Schönberg, Martin Dressler.
Moscou, J. Naef-Taganka, gran Pakrowski Péréoulok, maison Kalesine.

Vertretung für die Schweiz A. Delacourt, Zeltweg 64, **Zürich V.**

Lieferung von Spezial-Verdolpapier, beste Qualität, gegen Witterungseinflüsse unempfindlich.

Man bittet, im Bedarfsfalle unsere Inserenten zu berücksichtigen!

Firmen-Anzeiger.

Insertionspreis: pro Jahr Fr. 20.—; pro Halbjahr Fr. 12.—.

Kaeser & Schelling
Metropol, Fraumünsterstr. 14 — ZURICH — Telephon 6397
Industr. Zeichnungsatelier für Weberei und Druckerei
Entwürfe und Patronen für Jacquard- und Schaftgewebe.

Anfertigung aller Arten * Webeblätter *
Robert RICHTER, Zürich V.
Gegründet 1881.

Webgeschirre
Lyoner- und Zürcherfassung, glatt und Lucken.
Maillons und Gazegeschirre.
Gebr. Suter, Aesch
b. Birmensdorf.

Johannes Meyer, Zürich
Bestrenommirtes Etablissement
für Seiden-Färberei.

J. Baumann & Dr. A. Müller
ZÜRICH II
Seidenfärberei.

Hs. VATERLAUS
Dufourstrasse 71 — ZÜRICH V — Telephon 64 86
DESSINS INDUSTRIELS
MISE-EN-CARTES

Weberschnüre
für Hand- u. Maschinenstühle
Kartenbindschnüre
aus Baumwolle, imprägniert
Spannseile
für Webstühle
etc.
D. Denzler, Seiler, Zürich
Sonnenquai 12 — Schweizergasse 4
Für mechan. Betriebe:
Draht- und Hanfseile
für Transmissionen etc.
Selfactorleinen jeder Art.
Bindschnüre und Seilerwaren.

Heinrich Blank, Uster
Maschinenfabrik
Transmissionen und Doppelhub-Jacquards.

Internationales Patentbureau
CARL MÜLLER
Bleicherweg 13 — Zürich II — Bleicherweg 13
Telephon Nr. 2955. — Telegramm-Adresse: Patentschutz.
Registrierung von Fabrikmarken, Mustern u. Modellen.
Referenzen zu Diensten.

A. Jucker
Nachf. v. Jucker-Wegmann
Zürich
Papierhandlung en gros.
Spezialität in sämtl. Papieren u. Cartons für die Seidenstoff-Fabrikation
Bestassortiertes Lager in
Chemisen-, Weber-, Zettel- und Einlage-Cartons, Umschlag Einleg- und Seidenpapieren u. s. w.
Muster und Preise zu Diensten.

E. Steiner-Erzinger, Zürich V
Agenturen für Rohseiden-, Seiden- und Baumwollfärberei
Vertretung des Stickereiapparates Système Veyron und sämmtlicher Hülfs- und Vorbereitungsmaschinen für mech. Weberei von Gerh. Herbst, Krefeld.

OBERHOLZER & BUSCH, Zürich
Technisches Bureau für Textil-Industrie, Weberei und andere technische Artikel.
Agentur. *Kommission.*
Vertretung für die Schweiz
der Gummi-, Guttapercha- und Asbestwarenfabrik
Carl A. Schultz, Dresden-A.
„Facit" Universalplatte — Unerreichtes Dichtungsmaterial
Vertretung für die Schweiz
der rauchlosen Feuerungsanlagen
von Ganz & Co. in Wien u. Leobersdorf.
Prospekte und ausführliche Broschüren zu Diensten.

J. Jäggli, Optiker, Zürich
Poststrasse 1 * Fraumünsterstr. 29
Telephon 1587.
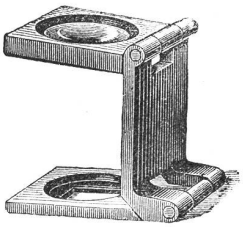
in allen Maassen.
Fadenzähler
Maassstäbe
Bandmaasse
Zählnadeln
Nur prima Qualität.

Schelling & Stäubli, Horgen-Zürich

Filialen: *Lyon, Sandau (Böhm. Leipa) und Augsburg.*

Goldene Medaillen: **Zürich 1894, Como 1899, Horitz 1903, St. Etienne 1904.**

Spezialität: Schaftmaschinen

für alle Gewebegattungen.

301 b

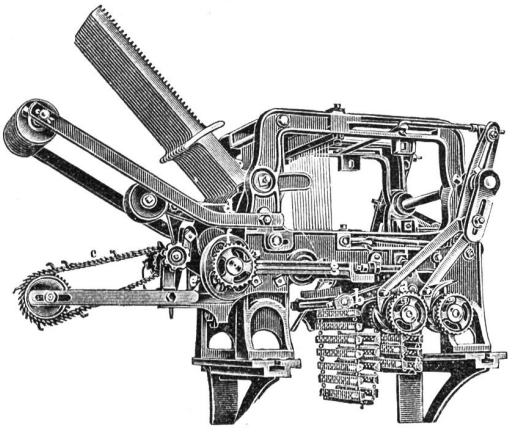

2 cylindrige Schaftmaschine

mit automatischem Bindungswechsel für abgepasste Gewebe. — Bedeutende Kartenersparnis, grosse Einfachheit und bequeme Handhabung. — Möglichkeit, nach beliebigen, geraden oder ungeraden Schusszahlen die Figuren abzubinden. — Je nach den Bindungen drehen die Cylinder zusammen oder unabhängig von einander.

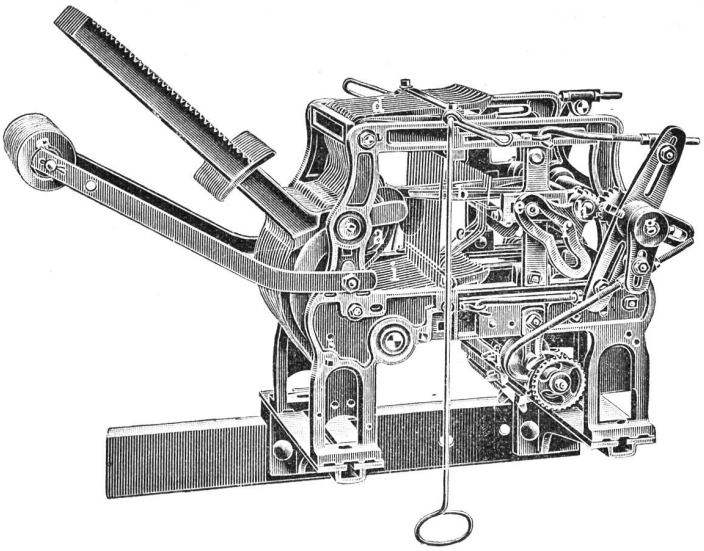

Zweckmässigste Maschine für sämtliche Dreherstoffe und carrierte Gewebe mit Taffet- (Leinwand) Grund.

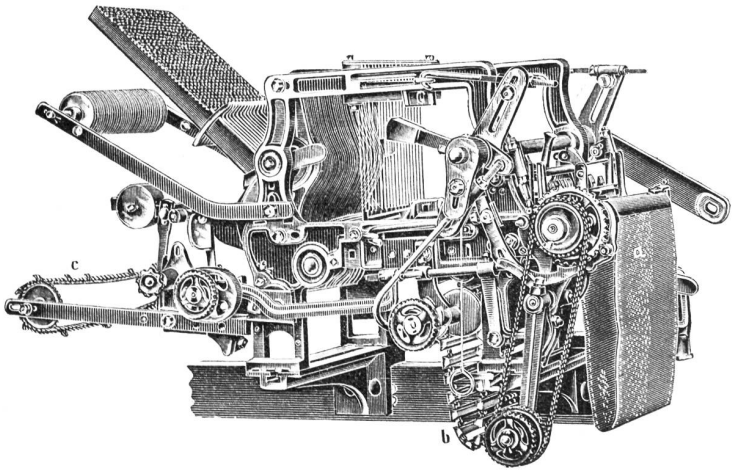

Schaftmaschine mit Papierdessin-Cylinder und Holzkarten-Cylinder, utomatische Umschaltung beider Cylinder, zweckmässig für **Servietten-** und **Foulardfabrikation** etc.

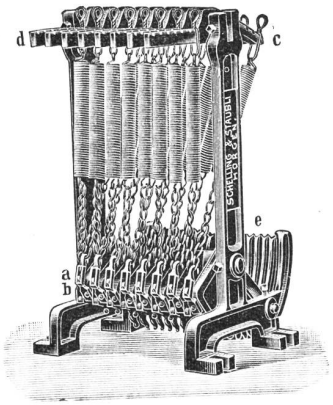

Federzugregister

von 8 bis 32 Flügel. — Grosse Kraftersparnis. — Regelmässige, stossfreie Bewegung des Webstuhles. — Keine Abnützung.

Kataloge franko und gratis.

Druck von Jean Frank, Waldmannstrasse 8.