Zeitschrift: Mitteilungen über Textilindustrie : schweizerische Fachschrift für die gesamte Textilindustrie

Herausgeber: Verein Ehemaliger Textilfachschüler Zürich und Angehöriger der Textilindustrie

Band: 6 (1899)

Heft: 10

Artikel: Mode und Situation

Autor: F.K.

DOI: https://doi.org/10.5169/seals-629018

Nutzungsbedingungen

Die ETH-Bibliothek ist die Anbieterin der digitalisierten Zeitschriften auf E-Periodica. Sie besitzt keine Urheberrechte an den Zeitschriften und ist nicht verantwortlich für deren Inhalte. Die Rechte liegen in der Regel bei den Herausgebern beziehungsweise den externen Rechteinhabern. Das Veröffentlichen von Bildern in Print- und Online-Publikationen sowie auf Social Media-Kanälen oder Webseiten ist nur mit vorheriger Genehmigung der Rechteinhaber erlaubt. Mehr erfahren

Conditions d'utilisation

L'ETH Library est le fournisseur des revues numérisées. Elle ne détient aucun droit d'auteur sur les revues et n'est pas responsable de leur contenu. En règle générale, les droits sont détenus par les éditeurs ou les détenteurs de droits externes. La reproduction d'images dans des publications imprimées ou en ligne ainsi que sur des canaux de médias sociaux ou des sites web n'est autorisée qu'avec l'accord préalable des détenteurs des droits. En savoir plus

Terms of use

The ETH Library is the provider of the digitised journals. It does not own any copyrights to the journals and is not responsible for their content. The rights usually lie with the publishers or the external rights holders. Publishing images in print and online publications, as well as on social media channels or websites, is only permitted with the prior consent of the rights holders. Find out more

Download PDF: 09.12.2025

ETH-Bibliothek Zürich, E-Periodica, https://www.e-periodica.ch

Eintragnadel für Webstühle.

Camille Brun und Gustave Brun in Paris.
D. R.-P. Kl. 86. Nr. 104,819.

Die Erfindung betrifft eine Verbesserung an Webstühlen zur Herstellung von der broschirten Waare ähnlichen Geweben. Sie besteht in der Verwendung nur einer einzigen Eintragnadel für eine grössere Anzahl verschiedenartiger Figurenschussfäden.

In der Fig. 1 ist die Nadel in die äusserste Stellung nach rechts gelangt und hat einen der Schussfäden mitgenommen und in das Kettenfach eingetragen, während die andern Schussfäden von der Nadelnicht beeinflusst wurden. Fig. 2 zeigt die besondern Einrichtungen der Eintragnadel.

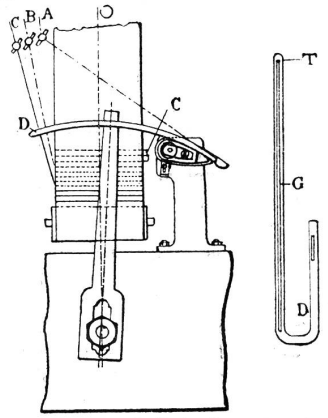

Dieselbe ist an ihrem Ende mit einem Auge T ausgestattet, welches mit einem im Schaft der Nadel verlaufenden Schlitz G in Verbindung steht. Die Schussfäden A B C von beliebiger Anzahl sind auf getrennten Spulen aufgewickelt, die an geeigneter Stelle des Webstuhles angebracht sind. Sie sind sämmtlich in den Schaftschlitz der Eintragnadel eingefädelt. Jeder der Figurenschussfäden ist in eine Litze eingezogen, die in geeignetem Augenblick durch die Karten gehoben wird.

Soll nun beispielsweise der Schussfaden A in das Auge T der Nadel D eintreten und von letzterer in das Kettenfach mitgenommen werden, so geschieht dies dadurch, dass derselbe während die Nadel in der Anfangsstellung sich in Ruhe befindet, gehoben wird. Die andern nicht gehobenen Fäden verbleiben im Schlitz des Nadelschaftes, betheiligen sich demnach an der Bewegung der Nadel nicht. In derselben Weise erfolgt das Eintragen irgend eines andern der Schussfäden durch Heben seiner Litze und damit erfolgtem Eintreten desselben in das am vorderen Ende der Nadel D befindliche Auge T.

Mode und Situation.

Ungefähr vor 200 Jahren erhielt ein berühmter Maler den Auftrag, für eine Gallerie einzelne Personen in der Tracht ihres Volkes zu malen. Er führte die Aufgabe in gewissenhafter Weise aus. Den Deutschen malte er in deutscher, den Italiener in italienischer, den Spanier in spanischer Tracht u. s. w. Als er aber an das Porträt des Franzosen kam, wurde er rathlos. Um jene Zeit war nämlich die Musterung der Gewebe und der Zuschnitt der französischen Trachten sehr verschiedenartig, wie sollte er nun die Figur richtig darstellen, ohne sich der Gefahr einer schonungslosen Kritik auszusetzen? Doch der Künstler wusste sich zu helfen — er malte den Sohn Galliens völlig nackt, gab ihm aber immerhin ein gewaltiges Stück Stoff in den Arm und bewaffnete ihn zugleich mit einer grossen Scheere, — damit er sich die wirkliche und wahrhaftige französische Tracht selbst zuschneiden könne!

Das ist eine Anekdote, welche zu Ende des 17. Jahrhunderts entstand, weil damals in Frankreich grössere Variationen in Geweben für Kleiderstoffe gemacht wurden und nicht alle Trachten immer genau ein und dasselbe Modell zeigten. Der Maler war aber noch zu beneiden gegen alle Diejenigen, welche zu Ende des 19. Jahrhunderts mit der Mode zu schaffen haben und namentlich auch gegenüber Solchen, welche vor Beginn einer neuen Saison einen wirklich richtigen Modebericht schreiben wollen. Ist der politische Horizont bewölkt, so tappt man erst recht im Finstern und wartet sehnlich auf den Lichtstrahl, welcher die richtige Fährte weist. Heute hat man die Affäre Dreyfus und Guérin in Paris, und den Konflikt zwischen Transvaal und England; beides wirft Schatten auf unsere Seidenindustrie, welche wohl gerüstet ist, aber noch vergeblich auf die Ankunft von Käufern und deren Zurücklassung ausgiebiger Bestellungen für die nächste Saison harrt. Man hofft von der Zukunft das Beste und schickt sich unterdessen so gut als möglich in die nun einmal gegebenen Verhältnisse.

Verfolgt man die Modeberichte, die von da und dorther eintreffen und ziemlich sparsam gehalten sind, so lässt sich daraus doch Mancherlei entnehmen, was von Interesse sein kann.

Wie es scheint, erwartet man auf nächstes Frühjahr insofern einen Umschwung in der **Kostümstoffmode,** als dass neben den griffigen, rauschenden Taffetgeweben auch wieder weichere, sich anschmiegende Seidenstoffe in grösserem Maassstab zur Verwendung gelangen werden. Vor allem kommen Atlasgewebe in Betracht; deren Muster zeigen immer noch den Streifen- und Carreauxgeschmack, ausgeführt durch kleine Streumustermotive in Form verschieden grosser Punkte, Blumen und Blätter, welche durch entsprechend engere Gruppirung diese Streifen und Carreauxbildung ergeben. Es wird viel Werth auf eine geschmackvoll-farbenfreudige, ornamentale Ausstattung dieser Gewebe gelegt. In Krefeld mustert man viele Stoffe im neuen sogen. Libertystil, es ist aber immerhin noch sehr zu bezweifeln, ob dieser neue Genre Anklang finden wird.

Surahgewebe, uni und façonné, sollen auch stark in Aufnahme kommen. Die bemusterten Surah's zeigen kleine und mittelgrosse Einzeleffekte, glatte Streifenmuster, mit Canneléwirkungen kombinirter Dessins, gruppenartig zusammengestellte Streifenbildungen u. s. w. In den bezüglichen Farben herrschen die blauen und röthlichen Nüancen vor, namentlich helle und mittelblaue Töne; ausserdem sind reseda und mode Töne „en vogue". Lebhafte und intensive Farben werden gewissermassen den Vorrang behaupten.

Der Streifengeschmack wird ferner durch eine gewisse Anzahl schwarzweiss gemusterter Damassés zum Ausdruck gebracht. Breitbandige Streifen, welche sich höchstens zwei Mal auf die ganze Breite des Stoffes wiederholen, sind mit grossen stilisirten Zweig- und Blattformationen in Verbindung gebracht; letztere wirken durch äusserst geschickt angebrachte Schattirungen und andere zeichnerische Effekte. Diese Stoffe sind jedenfalls nur für augenblicklichen Modebedarf berechnet und können sich höchstens behaupten, so lange der gegenwärtige Streifengeschmack dominirt.

In seidenen **Blousenstoffen** erwartet man eine gute Saison, meistens aber in Qualitäten mittlerer und ganz billiger Preislagen. Neben den für diesen Bedarf meistens gangbaren Stapelartikeln erwartet man Absatz für plissirte transparente Seidenstoffe in den verschiedensten Variationen. Gemustert wird ferner in lebhaft farbigen Taffetas boyau rayé und in Taffetas cordonné rayé. Die billigen, japanischen Pongéseiden scheinen den europäischen Fabrikaten für diesen Bedarf künftighin noch mehr Konkurrenz als in früheren Jahren machen zu wollen. Chinés sind in den Frühjahrskollektionen wieder stark vertreten, trotzdem sie in der letzten Saison nur mässigen Erfolg hatten. Für Blousen, sowie für andere Konfektionszwecke scheinen Sammetstoffe sehr begehrt zu werden, namentlich Velours miroir und Velours du Nord. Moiré velours, welcher Artikel einige Zeit vernachlässigt wurde, lebt ebenfalls wieder auf, vorwiegend in bessern Qualitäten und entsprechender Ausführung; als Farbe herrscht darin schwarz vor.

Aus Allem geht hervor, dass im Stoffmarkt ausser glatten Sammetstoffen noch kein eigentlicher Zugartikel von durchschlagendem Erfolg zu verzeichnen ist. Im Mustern für die nächste Saison wird viel gearbeitet; man befürchtet aber, dass façonnirte Artikel in reicherer Waare vernachlässigt und dagegen mehr glatte Gewebe Absatz haben werden.

Die Unsicherheit in der Moderichtung macht sich auch in der **Seidenbandbranche** bemerkbar. Die neuen Kollektionen sind in der Hauptsache zusammengestellt; trotzdem der Musterung von Façonnés grösste Sorgfalt in der Combination neuer Dessins gewidmet worden ist, so fehlt doch ein effektiv neuer Genre, welcher dem Besteller zur Bevorzugung Veranlassung geben könnte und die Kaufleute zu animiren geeignet wäre. In billigen und mittleren Preislagen haben Ecossais viel Chancen, während für besseren Konsum Streifendessins begehrt werden. Der grosse Artikel für Putz wird jedoch nochmals uni bleiben in reichen Farbensortimenten; die verlangten Breiten sind 48 bis 68''' und die Gewebe sollen möglichst weich im Griff sein. Das Geschäft in Stapelartikeln für Confektionszwecke lässt momentan zu wünschen übrig, wahrscheinlich, weil bei allen Grossisten mehr oder weniger grosse Lagervorräthe vorhanden sind. Es bezeugt dies, dass der Consum mit der Produktionsfähigkeit nicht mehr Schritt zu halten vermag. Dass ungeachtet dieser Situation die Preise nicht nur fest sind, sondern ihre seit langer Zeit schon eingenommene Tendenz nach aufwärts behaupten, charakterisirt die gesunde Lage des Rohseidenmarkts; jedenfalls kann vor absehbarer Zeit ein Preisrückgang nicht erwartet werden.

Zu beneiden ist gegenwärtig die **St. Galler Stickereibranche.** Nicht nur die beiden Hauptkunden, die Vereinigten Staaten von Nordamerika und England, bestellen in seltenem Umfange, sondern auch alle übrigen europäischen Staaten haben grossen Bedarf, seit die Mode diese Spezialfabrikate der Textilindustrie in ihren launischen Schutz genommen hat. Die Ordres kommen von allen Seiten und treiben die Sticklöhne immer mehr hinauf; wer Hände und Willen zu arbeiten hat, kann so viel verdienen wie in den besten Zeiten unserer nach oben und unten so abwechslungsreichen Industrie.

Wir mögen es den St. Gallern von Herzen gönnen, dass sie nach vielen magern und entbehrungsreichen Jahren wieder eine gesegnete Zeit vor sich haben. Wie lange diese dauern wird, das weiss nur die launische Mode, die auch auf unsere Branche schon oft in ganz verschiedenartiger Weise eingewirkt hat.

F. K.

Zürcherische Seidenwebschule.

Die diesjährigen Schülerarbeiten, die Sammlungen und Websäle, sowie die Seidenspinn- und Zwirnerei können **Freitag und Samstag den 6. und 7. Oktober, je von 8—12 und von 2—5 Uhr** von Jedermann besichtigt werden.

Gleichzeitig sind auch die Arbeiten der Theilnehmer an den diesjährigen Sonntagskursen des Vereins ehemaliger Seidenwebschüler ausgestellt.

Ferner werden die auf die Preisausschreibung eingegangenen Schneidvorrichtungen zum Trennen doppelbreit gewobener Stoffe vorliegen, ein Schusskontrollapparat von A. Kocherhans in Basel, ein Fadentheiler (Patent Schefter) von Grob & Co. in Horgen und ein neues Federnzugregister von Schelling & Stäubli in Horgen ausgestellt sein.

Das neue Schuljahr beginnt am **30. Oktober.** Anmeldungen, sowie Freiplatz- und Stipendien-Gesuche sind unter Beilegung der letzten Schulzeugnisse bis **8. Oktober** zu Handen der Aufsichtskommission an die Direktion der Webschule in Wipkingen-Zürich zu richten, durch welche auch Prospekte bezogen werden können.

Der Lehrplan umfasst zwei Jahreskurse. Im 1. Kurs wird die Schaftweberei, im 2. die Jacquardweberei