Zeitschrift: Le tracteur : périodique suisse du machinisme agricole motorisé
Herausgeber: Association suisse de propriétaires de tracteurs
Band: 17 (1955)
Heft: 6

Werbung

Nutzungsbedingungen
Die ETH-Bibliothek ist die Anbieterin der digitalisierten Zeitschriften auf E-Periodica. Sie besitzt keine Urheberrechte an den Zeitschriften und ist nicht verantwortlich für deren Inhalte. Die Rechte liegen in der Regel bei den Herausgebern beziehungsweise den externen Rechteinhabern. Das Veröffentlichen von Bildern in Print- und Online-Publikationen sowie auf Social Media-Kanälen oder Webseiten ist nur mit vorheriger Genehmigung der Rechteinhaber erlaubt. Mehr erfahren

Conditions d'utilisation
L'ETH Library est le fournisseur des revues numérisées. Elle ne détient aucun droit d'auteur sur les revues et n'est pas responsable de leur contenu. En règle générale, les droits sont détenus par les éditeurs ou les détenteurs de droits externes. La reproduction d'images dans des publications imprimées ou en ligne ainsi que sur des canaux de médias sociaux ou des sites web n'est autorisée qu'avec l'accord préalable des détenteurs des droits. En savoir plus

Terms of use
The ETH Library is the provider of the digitised journals. It does not own any copyrights to the journals and is not responsible for their content. The rights usually lie with the publishers or the external rights holders. Publishing images in print and online publications, as well as on social media channels or websites, is only permitted with the prior consent of the rights holders. Find out more

Download PDF: 12.12.2025

ETH-Bibliothek Zürich, E-Periodica, https://www.e-periodica.ch

AEBI Pompes centrifuges

pour le remplissage du tonneau, l'irrigation et l'arrosage, pour l'évacuation des eaux d'égout dans les fromageries, les porcheries, dans les chantiers, etc., livrées aussi comme groupes moto-pompes stationnaires ou transportables, avec moteurs électriques ou à benzine.

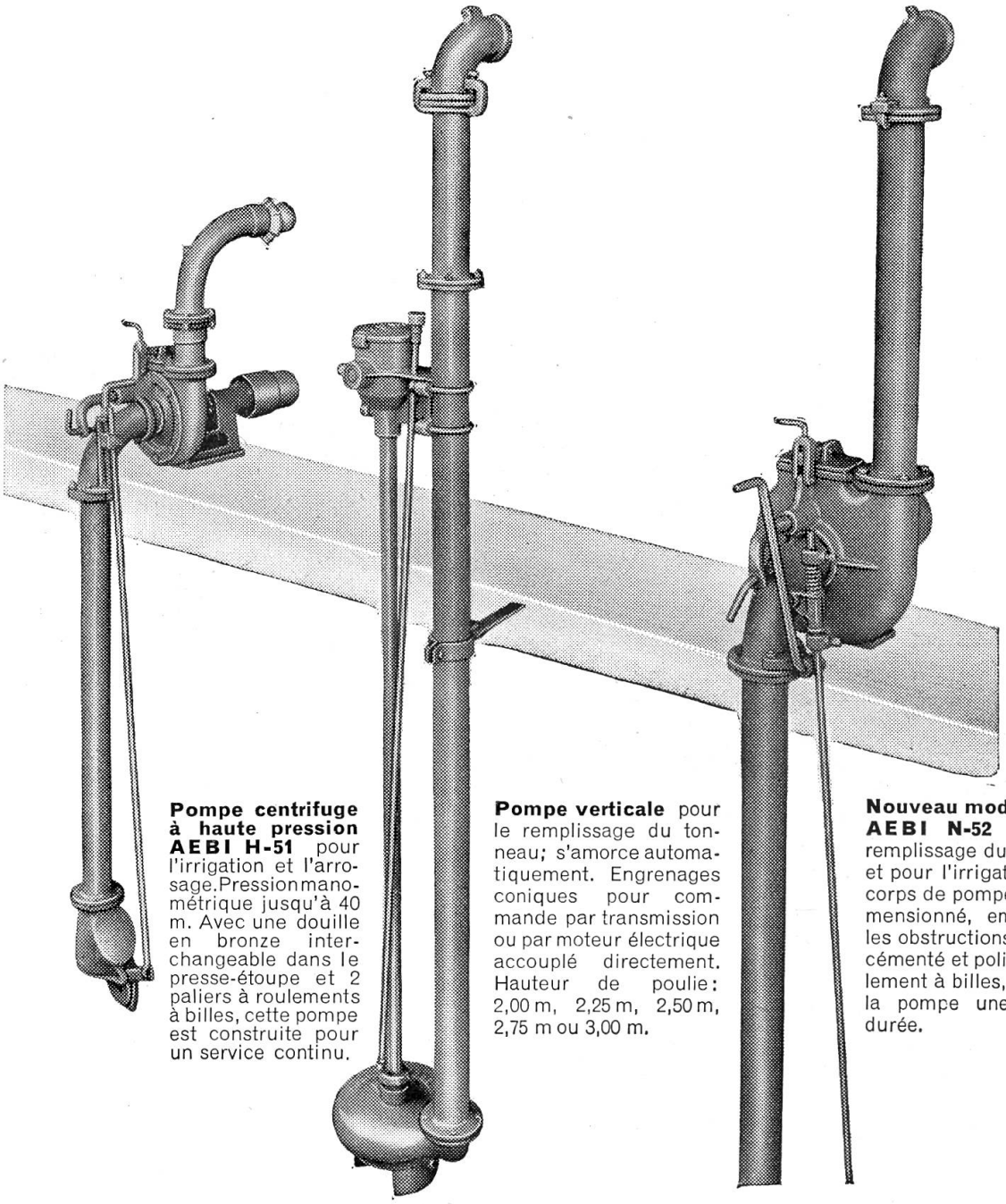

Pompe centrifuge à haute pression AEBI H-51 pour l'irrigation et l'arrosage. Pression manométrique jusqu'à 40 m. Avec une douille en bronze interchangeable dans le presse-étoupe et 2 paliers à roulements à billes, cette pompe est construite pour un service continu.

Pompe verticale pour le remplissage du tonneau; s'amorce automatiquement. Engrenages coniques pour commande par transmission ou par moteur électrique accouplé directement. Hauteur de poulie: 2,00 m, 2,25 m, 2,50 m, 2,75 m ou 3,00 m.

Nouveau modèle AEBI N-52 pour le remplissage du tonneau et pour l'irrigation, avec corps de pompe bien dimensionné, empêchant les obstructions. L'arbre cémenté et poli, sur roulement à billes, assure à la pompe une longue durée.

Découper ici et envoyer dans enveloppe ouverte

AEBI & CO. Fabrique de machines, BERTHOUD Tél. 034 / 2 33 01

Veuillez me faire parvenir sans engagement votre prospectus et prix courant des pompes centrifuges AEBI

Nom : _____

Adresse : _____

LE TRAVAIL EST UN PLAISIR AVEC LES MACHINES AEBI

AEBI

Une bonne lieuse

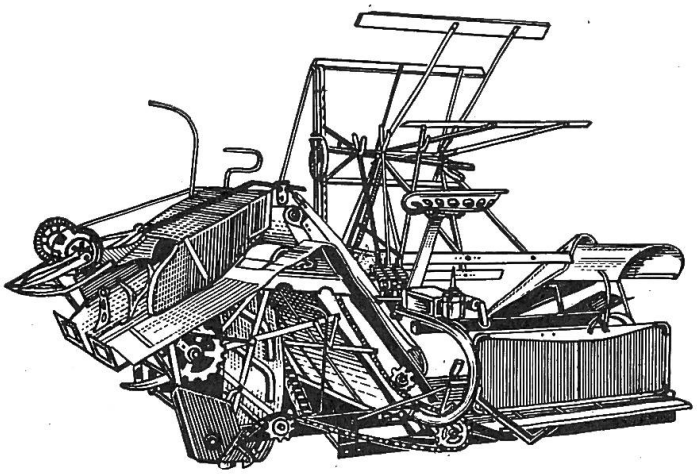

fait une bonne récolte

La lieuse McCORMICK INTERNATIONAL à cheval et à tracteur est d'un fonctionnement sûr et souple qui convient à tous les genres de récoltes.

Ses caractéristiques sont:

- La protéction intégrale des organes de transmission placés sous carters étanches.
- Le fonctionnement de l'engrenage principale dans un bain d'huile.
- Le montage sur coussinets et les chaînes à rouleaux. Le roulement est doux, la traction légère.
- Le graissage sous pression par pistolet, qui n'oublie aucun organe et garantit du grippage.
- Le lieur massif s'adaptant à toutes les récoltes et à tous les débits.

International Harvester Company S.A.
Zurich, Hohlstrasse 100, Tél.: (051) 23 57 40

TRACTEURS ET MACHINES AGRICOLES McCORMICK INTERNATIONAL — CAMIONS INTERNATIONAL — RÉFRIGÉRATION INTERNATIONAL HARVESTER — MATÉRIEL INDUSTRIEL INTERNATIONAL

À INTERNATIONAL HARVESTER COMPANY S A
Case postale, Zurich 26

Veuillez m'envoyer gratuitement et sans engagement votre prospectus et prix-courant pour la lieuse McCormick International

Nom: .....

Adresse: .....

H