Zeitschrift: Die Schweiz = Suisse = Svizzera = Switzerland : offizielle Reisezeitschrift der Schweiz. Verkehrszentrale, der Schweizerischen Bundesbahnen, Privatbahnen ... [et al.]

Herausgeber: Schweizerische Verkehrszentrale

Band: - (1946)

Heft: [1]: La Suisse au travail = Switzerland at work

Werbung

Nutzungsbedingungen

Die ETH-Bibliothek ist die Anbieterin der digitalisierten Zeitschriften auf E-Periodica. Sie besitzt keine Urheberrechte an den Zeitschriften und ist nicht verantwortlich für deren Inhalte. Die Rechte liegen in der Regel bei den Herausgebern beziehungsweise den externen Rechteinhabern. Das Veröffentlichen von Bildern in Print- und Online-Publikationen sowie auf Social Media-Kanälen oder Webseiten ist nur mit vorheriger Genehmigung der Rechteinhaber erlaubt. Mehr erfahren

Conditions d'utilisation

L'ETH Library est le fournisseur des revues numérisées. Elle ne détient aucun droit d'auteur sur les revues et n'est pas responsable de leur contenu. En règle générale, les droits sont détenus par les éditeurs ou les détenteurs de droits externes. La reproduction d'images dans des publications imprimées ou en ligne ainsi que sur des canaux de médias sociaux ou des sites web n'est autorisée qu'avec l'accord préalable des détenteurs des droits. En savoir plus

Terms of use

The ETH Library is the provider of the digitised journals. It does not own any copyrights to the journals and is not responsible for their content. The rights usually lie with the publishers or the external rights holders. Publishing images in print and online publications, as well as on social media channels or websites, is only permitted with the prior consent of the rights holders. Find out more

Download PDF: 19.11.2025

ETH-Bibliothek Zürich, E-Periodica, https://www.e-periodica.ch

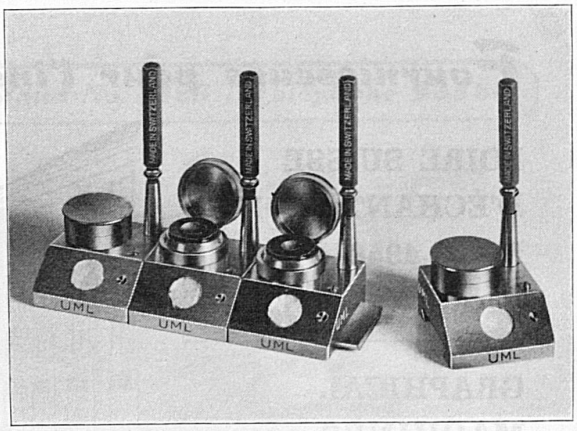

Nouveauté 1946

HUILEUR UML

Hummel Fils Co, La Chaux-de-Fonds

Fournitures Horlogerie

TRANSPORTS INTERNATIONAUX

H. Rítschard & Cíe

GENÈVE

BÂLE LAUSANNE

Services à l'exportation et l'importation

BRUXELLES: *Felicien Van de Moortel, 83, Rue Botanique*

PARIS: *Express-Transport Ltd., 27, Rue de Flandre 19e*

LONDRES: *M. a. t. Transport Ltd., Ling-House - Dominion Street*

MADRID: *A. Challoz, Felipe IV, 8*

NEW-YORK: *Hudson-Shipping Co., 17, State Street*

BUENOS-AIRES: *Thomas T. Scaglia s. r. l. Sarmiente, 299, Bolsa Comercio*

Fournisseurs pour l'industrie des arts graphiques

FOIRE SUISSE D'ÉCHANTILLONS BALE 1946

4—14 mai 1946

GRAPHICAL MACHINES at the Basle Fair

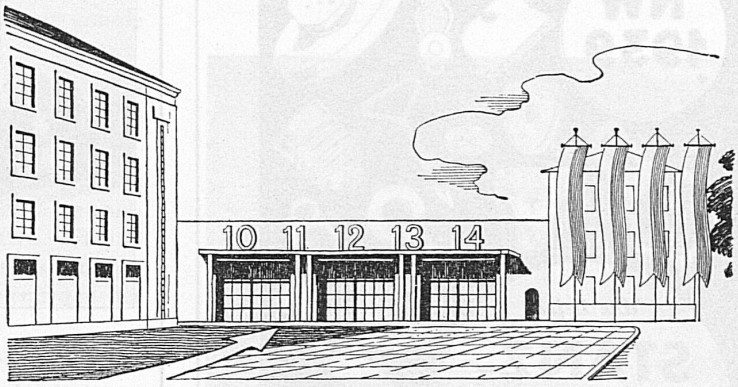

	Stand No.		
BERCHTOLD J. & CO., Zurich	3467	Presse à platine à découper, presse à gaufrer et à vulcaniser Machine à découper	Punching platen press, embasing and vulcanizing presses
FAG S. A., Lausanne	3438	Machines et appareils p. la préparation rationnelle des formes typogr. hors presse à imprimer	Pre-make ready equipment
FIEG A., Zurich 7	3471	Pulvérisateur antimacule «Tonfix». Ustensiles p. imprimeries	Offset eliminator «Tonfix»
GIETZ J. & CO., Zurich 11	3478	Presse à platine automatique «Auto-Presto», presse à platine «Presto», presses à épreuves, machine «Universelle» pour la préparation de clichés Ustensiles pour imprimeries	Automatic platen press «Auto-Presto», platen press »Presto«, Proving presses, machine «Universelle» to prepare the blocks
«GRAPHICART & WIFAG», Berne	3426	Machine rotative en creux multicolore, machines de stéréotypie	Rotogravure press for multicolour printing, Stereotyping equipment
HEENSS & CO. S. A., Arlesheim	3441	Margeurs automatiques «Auto-Simplex»	Suction feeder «Auto-Simplex» for high speed, paper size 71x103
HUNKELER JOS., Wikon	3461	Machines à perforer, à encoller et machines auxiliaires pour la reliure	Paper drill machines, gluing machines and presses for bookbinders
LUESCHER, LEBER & CIE. S. A., Berne	3430	Rangs en acier, rangs à galées, appareils d'humidification «Schenk»	Steel Equipment for Composing room, Imposing Tables, Air humidity apparatus «Schenk»
MANTEL HEINRICH, ZURICH	3474	Machine à brocher «Agrafix» Presse à dorer «Pressor»	Wire stitcher «Agrafix»
MARTINI S. A., Frauenfeld	3445	Machines à coudre au fil textile. Machines et appareils rapides à forer le papier. Machines à égaliser le papier pour différents formats de papier	Thread stitching machines, Paper boring machines, Book sewing machines, auxiliary apparatus, «Martex» Machine to equalize the paper
PROMAG S. A., Konolfingen	3445	Machines à adresser Machines à plier	Adressing machines, folding machines
RICKENMANN ERNEST, Zurich	3480	Appareils spéciaux pour les procédés photolitho et chimigraphie. Pulvérisateur antimacule, espace-bandes pour machines à composer, pivots p. impression en couleurs. Pâte à rouleaux «Rex»	Offset eliminators, space-bands, printing frame, chemical products for use in lithographic and Offset printing offices, roller composition «REX», locking quoin
SCHAEPPI ERNEST, Horgen	3463	Machines à couper et outils à estamper	Cutting and punching tools
SCHNEIDER & Co. S. A., Dietikon	3450	Presses à épreuves «Prima». Cisailles à carton, appareils à couper les lignes, espace-bandes et moules pour machines à composer, outils à forer le papier	Proving presses «Prima» space-bands, paper-drills
ZELLWEGER B. E., Zurich 3	3448	Appareils à justifier les rouleaux et les clichés. Sortie de feuille «Zellwe». Produits chimiques spéciaux. Machine à aiguiser les clichés en caoutchouc	Apparatus for fitting up rollers and electros, Sheet delivery «Zellwe», chemical products

FOIRE DE BALE 1946 Halle XI, Stand No. 3426 Téléphone 95388

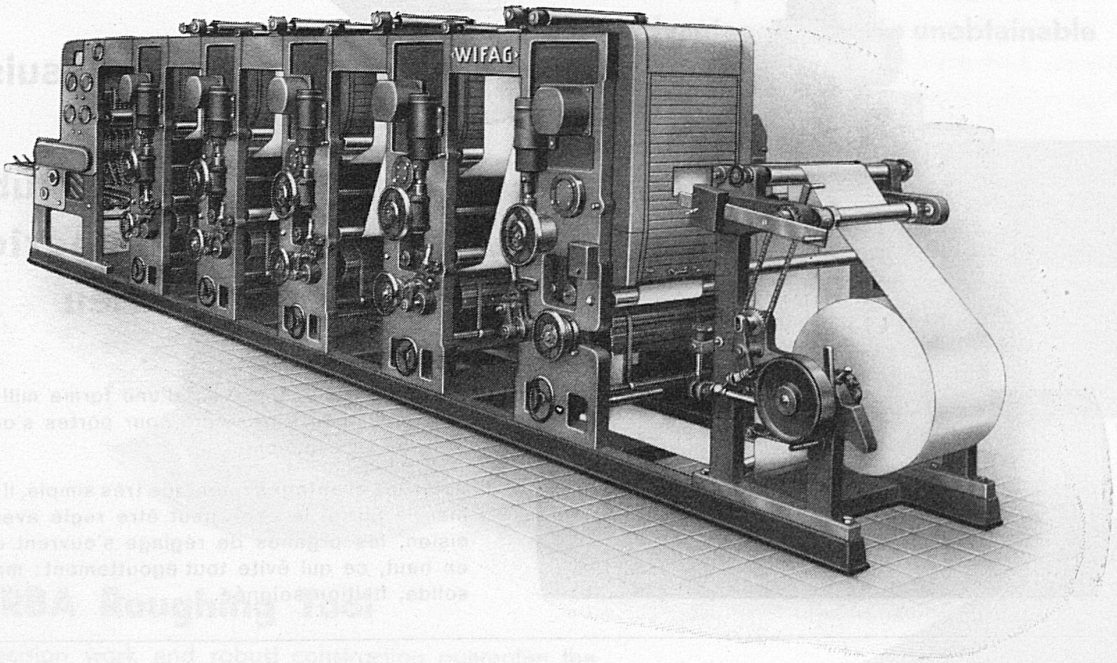

Des produits de la „WIFAG", Fabrique de Machines S. A. Berne, visibles en plein fonctionnement, soit

1 machine rotative en creux

pour impression multicolore, soit une couleur recto et 4 couleurs verso ou 2 couleurs recto et trois couleurs verso

1 presse à empreindre hydraulique „WIFAG"
1 presse à empreindre à main „WIFAG"
1 scie circulaire „WIFAG"
1 moule de stéréotypie „WIFAG"
1 four de stéréotypie „WIFAG"
1 planeuse-raboteuse „WIFAG"
1 fraiseuse à plat „WIFAG"
1 fraiseuse pour clichés cylindriques „WIFAG"

VENTE EXCLUSIVE PAR

«GRAPHICART»

SOCIÉTÉ INTERNATIONALE D'ÉQUIPEMENT POUR LES ARTS GRAPHIQUES S. A.

BERNE

ADRESSE POSTALE: CASE POSTALE TRANSIT TÉLÉGRAMMES: GRAPHICART BERNE TÉL. (031) 3 09 01

Ferme-porte URBA hydr.

Un produit suisse de précision à ressort en ruban d'acier supérieur poli en bleu

Le ferme-porte **URBA,** d'une forme mille fois éprouvée, peut être réglé pour portes s'ouvrant à droite et à gauche.

Voici ses avantages: montage très simple, il freine bien la porte, le choc peut être réglé avec précision, les organes de réglage s'ouvrent contre en haut, ce qui évite tout égouttement; matériel solide, finition soignée.

Serrures de sécurité URBA

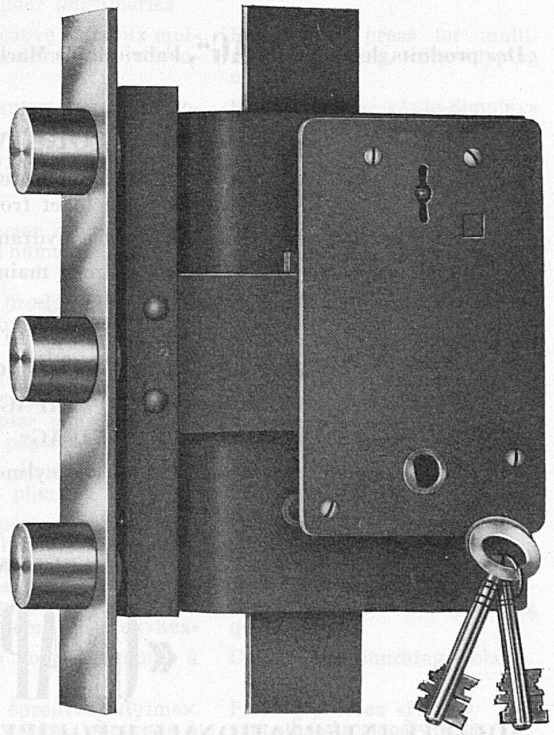

Un produit suisse

en tous genres avec clefs en acier, à deux barbes, pour trésors, safes et coffres-forts

Serrures URBA à branches avec et sans bascule
Serrures URBA pour armoires murales avec et sans bascule
Serrures URBA pour trésors avec et sans bascule
Serrures URBA pour safes
Serrures URBA pour cassettes
Serrures URBA pour tiroirs de meubles en acier
Serrures URBA à palâtres pour armoires d'archives
Serrures URBA à entailler, à 3—4—5 boulons pour coffres-forts

Hs. Murbach S. à r. l · Téléphone (051) 26 38 64 **Zurich-Wipkingen** (Suisse)

Foire d'échantillons Halle VIII · Stand 2253 · Téléphone 2 57 67

The URBA Turning Tool

Swiss and Foreign Patents pending

The application of a new principle of construction · the helix · provides advantages hitherto unobtainable

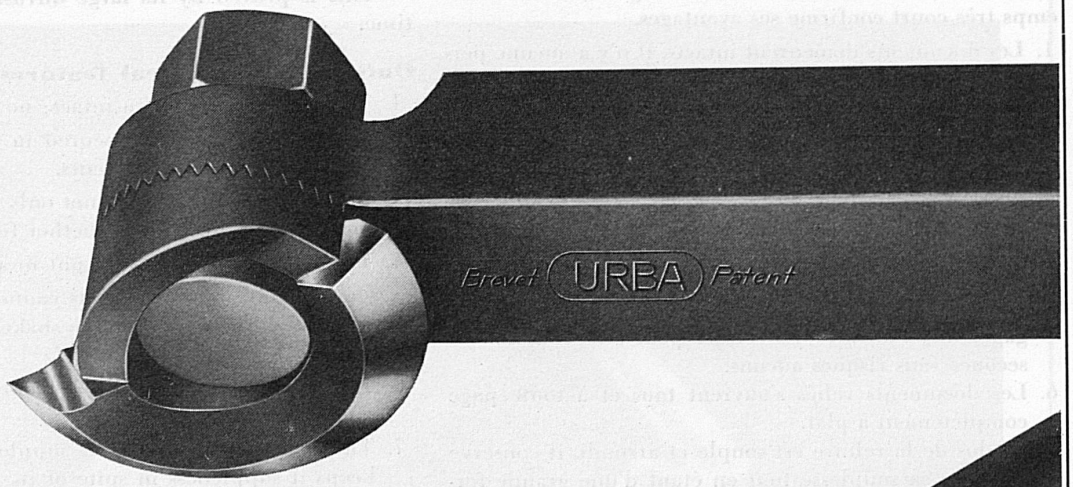

URBA Roughing Tool

Precision work and robust construction guarantee the highest performance. The edge maintains the original shape and size over the whole, **very large** working section (up to 220) and can be very easily reground.

The cutting edge consists of high speed steel, or cemented carbide. All parts of the tool are hardened.

URBA General Purpose Tool

With the same cutter the following operations can be carried out:

1. facing
2. straight cutting
3. boring
4. finishing of hole ends.

The URBA Turning Tools can be supplied in different sizes, for left and right turn.
Thread Cutters (— 55° to 60°), Radius and Shaping Tools made to order.

Sales agencies and manufacturing Licences available

Manufacturer: **Hs. Murbach Ltd.** Tel. (051) 26 38 64 **Zürich-Wipkingen** Switzerland

Swiss Industries fair Section: VIII Stand: 2253 Tel. 2 57 67