Zeitschrift: Schweizer Spiegel
Herausgeber: Guggenbühl und Huber
Band: 43 (1967-1968)
Heft: 8

Inhaltsverzeichnis

Nutzungsbedingungen
Die ETH-Bibliothek ist die Anbieterin der digitalisierten Zeitschriften auf E-Periodica. Sie besitzt keine Urheberrechte an den Zeitschriften und ist nicht verantwortlich für deren Inhalte. Die Rechte liegen in der Regel bei den Herausgebern beziehungsweise den externen Rechteinhabern. Das Veröffentlichen von Bildern in Print- und Online-Publikationen sowie auf Social Media-Kanälen oder Webseiten ist nur mit vorheriger Genehmigung der Rechteinhaber erlaubt. Mehr erfahren

Conditions d'utilisation
L'ETH Library est le fournisseur des revues numérisées. Elle ne détient aucun droit d'auteur sur les revues et n'est pas responsable de leur contenu. En règle générale, les droits sont détenus par les éditeurs ou les détenteurs de droits externes. La reproduction d'images dans des publications imprimées ou en ligne ainsi que sur des canaux de médias sociaux ou des sites web n'est autorisée qu'avec l'accord préalable des détenteurs des droits. En savoir plus

Terms of use
The ETH Library is the provider of the digitised journals. It does not own any copyrights to the journals and is not responsible for their content. The rights usually lie with the publishers or the external rights holders. Publishing images in print and online publications, as well as on social media channels or websites, is only permitted with the prior consent of the rights holders. Find out more

Download PDF: 01.10.2025

ETH-Bibliothek Zürich, E-Periodica, https://www.e-periodica.ch

Schweizer Spiegel

Mai 1968 Nr. 8 43. Jahrgang

Das Titelbild «Sommervogelmann» stammt von Fred Bauer

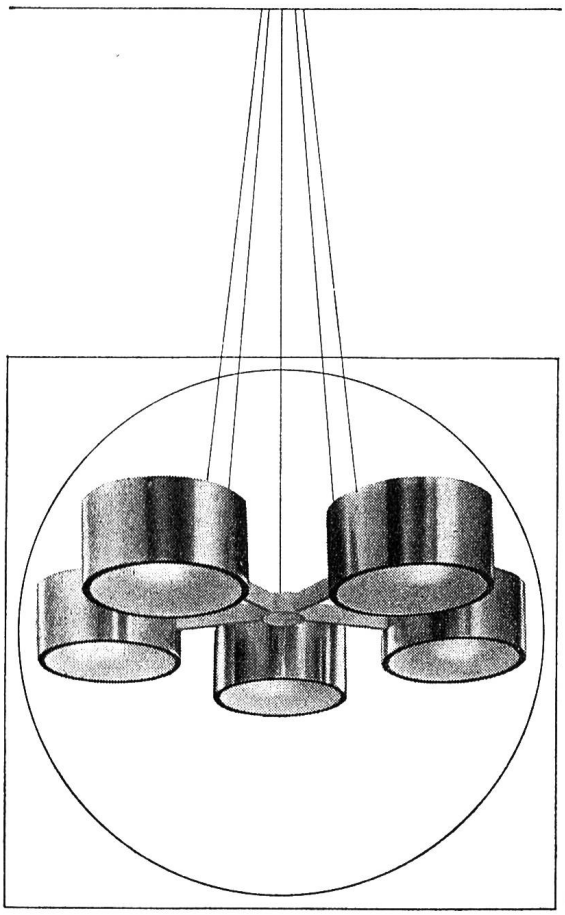

Jeder Wohn- und Arbeitsraum braucht Licht, er verlangt gutes zweckbestimmtes, blendungsfreies Licht und je nach Gestaltung braucht er stimmungsvolles oder gar festliches Licht —
All diese Anforderungen müssen bei der Wahl der Leuchten in Erwägung gezogen werden. Unser Fabrikationsprogramm umschliesst alles von der einfachen Zweckleuchte bis zum reichen Kronleuchter. Verlangen Sie im Fachhandel ausdrücklich Produkte der BAG Turgi.

BAG TURGI

BAG Bronzewarenfabrik AG 5300 Turgi
Telefon 056/31111
Ausstellungs- und Verkaufsräume:
8023 Zürich, Konradstrasse 58
Telefon 051/445844
8023 Zürich, Pelikanstrasse 5
Telefon 051/257343

Inhalt

Briefe an die Herausgeber. Seite der Leser 6

Kulturkritische Notizen. *Kirche ohne Illusionen. Von Rudolf Stickelberger* 9

Die Sonne scheint für alle Leut. *Die Seite der Herausgeber* 17

Was Vögel «wissen», läßt sich kaum ergründen. *Das Leben der Alpensegler. Von Hans Arn-Willi* 18

Vexierbild von heute. *Von Henry Wydler* 21

Onkel Ferdinand und die Pädagogik. *Von René Gilsi* 23

Luftschlösser müssen auf dem Boden stehen. *Von Christian Hunziker, Architekt, Genf* 24

Bücher, die zu reden geben 26

Glossen. *Von Arthur Häny* 29

Zusammenhänge in der Natur. *Geheime Verwandtschaften. Von Willy Gamper* 30

Laut gedacht. *Eigentlich realistisch. Von Armin Heller* 32

Wenn Milch und Wein zu Wasser werden. *Erinnerungen eines Kantons-Chemikers. Von Dr. Max Staub* 34

Eifersucht. *Erzählung von Fortunat Huber* 38

Photos. *Hans Baumgartner, Albert Winkler, Candid Lang, Bruno Kirchgraber* 41

Fortsetzung auf übernächster Seite

Schweizer Spiegel

FR. 9950.-
inkl. 35 EXTRAS!

Soviel kostet der Audi. Der luxuriösere Audi L ist 300 Franken teurer. Den etwas schnelleren Audi 80 L liefern wir für Fr. 10550.–, den Variant für Fr. 10990.– und den phänomenalen Super 90 für Fr. 11300.–. Lichthupe, Lenkradschloss, 4 Parkleuchten, Zeituhr, verstellbare Sitze, verschraubte Kotflügel, Rückfahrscheinwerfer und vordere Einzelsitze sind bei jedem Audi neben 20 weiteren Extras selbstverständlich. Kindersichere hintere Türen, Befestigungen für Sicherheitsgurte, Zweistufen-Scheibenwischer, Lichthupe, vier Haltegriffe u.a.m. dienen der Sicherheit der Insassen. Für den Audi können wir Ihnen höchstens noch einen Radio verkaufen. Er hat ganz einfach alles, was Sie von einem perfekten Automobil verlangen können. So gesehen, ist jeder Audi erstaunlich preisgünstig.

Audi (81 SAE-PS) Fr. 9950.– Audi L (81 SAE-PS) Fr. 10250.– Audi 80 L (91 SAE-PS) Fr. 10550.– Audi Super 90 (102 SAE-PS) Fr. 11300.– (4türige Ausführungen Fr. 500.– mehr) Audi 80 Variant (91 SAE-PS) Fr. 10990.–.

Es gibt keinen Zweitakter mehr, und es wird auch keinen mehr geben. Der neue Audi ist ein Viertakter.

AMAG Schinznach-Bad

Audi

Hier hilft
TAI-GINSENG

Tai-Ginseng zeichnet sich durch
5 verschiedenartige, bewährte und aufeinander abgestimmte Wirkstoffprinzipien aus:
das von Professor Dr. Petkov pharmakologisch und klinisch geprüfte und kurz als Asiens Lebenswurzel bezeichnete Ginseng,
pflanzliche Herz- und Kreislauftonica,
Phosphor und Lecithin,
5 lebenswichtige Vitamine (A, B_2, PP, C und E), unentbehrliche Spurenelemente.
Erhält und steigert die Vitalität des gesamten Organismus.
Tai-Ginseng befindet sich unter ständiger Kontrolle des Schweizerischen Vitamininstitutes in Basel.

3x täglich
TAI-GINSENG
für Mann und Frau

Originalflasche Fr. 14.50
Kur = 3 Flaschen Fr. 37.–
Erhältlich in Apotheken und Drogerien

Generalvertretung für die Schweiz:
TURIMED AG, 8304 Wallisellen ZH

Schweizer Spiegel

Fortsetzung Inhalt

Frauenspiegel

Kinder im Spital. *Antworten auf unsere Rundfrage* 50

Spruch. *Von Jeremias Gotthelf* 51

Wie machen es die andern? *Die Erdbeerbowle. Von B. I.-H.* 52

Impressionen beim Coiffeur. *Von Adrian Huber-Grieder* 54

Flaschen zum Wegwerfen – wegwerfen . . . wohin?
Von Dr. sc. nat. ETH Claire-Louise Tgetgel-Schelling 61

Auch Eltern haben Rechte. *Von Marie Louise Zimmermann-Ruoss* 65

Küchenspiegel

Rezepte eines Hobby-Kochs. *Von Thomas Haas* 67

In Kürze

Blick auf die Schweiz. *«Vom Beruf unserer Zeit zur Totalrevision.»*
Von Oskar Reck 71

Blick durch die Wirtschaft. *Platin: Edelmetall der Zukunft. Von Simon Frey* 72

Blick in die Welt. *Unruhe und Wandlung in Mitteleuropa.*
Von Edwin Bernhard Gross 75

Popeduzzi Basilikum. *Bildergeschichte für Kinder. Von Käthi Zaugg* 76

In den nächsten Nummern lesen Sie:

Was leistet ein Computer?

Wir Jüngeren und die Schweiz

Sommerfreuden

Überlistete Gemüsegegner

Schweizer Spiegel

Keine Zeit zum Frühstücken?

Zu einem DUO-INSTANT-MILCHKAFFEE reicht die Zeit immer!

DUO-INSTANT-MILCHKAFFEE —

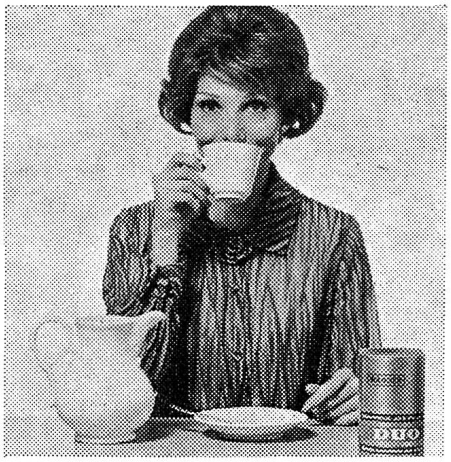

im Handumdrehen trinkbereit!

DUO-INSTANT-MILCHKAFFEE ist der schnellste Milchkaffee, denn DUO-INSTANT-MILCHKAFFEE wird nur mit Wasser zubereitet. Die Milch, Traubenzucker und die wichtigen Vitamine B_1 und D_3 sind schon drin!

DUO-INSTANT-MILCHKAFFEE — die Lösung des Frühstückproblems!

MONDO

DUO

Dr. A. Wander AG Bern

68.14. 1

Schweizer Spiegel

Eine Monatsschrift

Redaktion
Dr. Daniel Roth
Beat Hirzel
Elisabeth Müller-Guggenbühl
Heidi Roos-Glauser
Marie-Louise Zimmermann-Ruoss

Sprechstunden der Redaktion täglich nach vorheriger telefonischer Anmeldung. Die *Einsendung von Manuskripten,* deren Inhalt dem Charakter der Zeitschrift entspricht, ist erwünscht. Die Honorierung erfolgt bei Annahme, Rücksendung erfolgt nur, falls frankierter und adressierter Antwortumschlag beigelegt.

Inseratenannahme durch den Verlag

Inseratenpreise. Preis einer Seite Fr. 944.—, ⅔ Seite hoch Fr. 630.—, ½ Seite quer Fr. 472.—, ⅓ Seite Fr. 315.—, 1/6 Seite Fr. 158.—. Bei Wiederholung Rabatt. Farbseiten Fr. 1500.— netto. 2. und 3. Seite Umschlag farbig Fr. 1250.— netto. Inseraten-Schluß am 1. des Vormonats, Farbseiten früher.

Abonnementspreise

Schweiz	
für 24 Monate	Fr. 59.80
für 12 Monate	Fr. 32.65
für 6 Monate	Fr. 16.80
für 3 Monate	Fr. 8.80
Ausland	
für 12 Monate	Fr. 36.—
Preis der Einzelnummer	Fr. 3.—

Bestellungen nehmen jederzeit entgegen der Verlag sowie auch alle Buchhandlungen und Postämter.

Druck und Expedition Buchdruckerei AG Baden, Papier der Mühlebach-Papier AG Brugg.

Adresse von Redaktion und Verlag
Hirschengraben 20, 8023 Zürich
Telefon 051 32 34 31
Postcheckkonto 80-7061 Zürich

Schweizer Spiegel Verlag Zürich

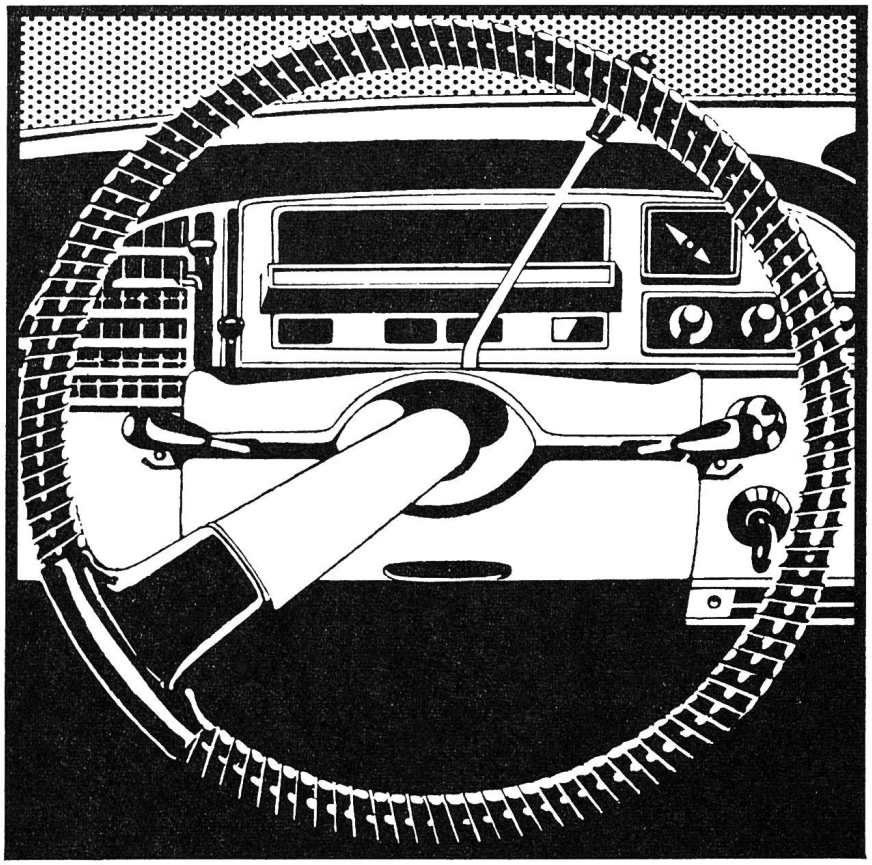

Das ist ein Lenkrad. Aber nicht irgendeines. Das ist das Einspeichen-Lenkrad des Citroën ID und DS. Die Amerikaner nennen es « Lebensretter », denn bei einem heftigen frontalen Zusammenstoß verformt sich das Lenkrad, und die in einem leichten Bogen auslaufende Lenksäule vermeidet Verletzungen des Fahrers.
Aber die Citroën-Sicherheit hängt nicht vom einzelnen Detail ab. Die Sicherheit eines Automobils hängt von seiner Gesamtkonzeption ab. Citroën hat das erkannt. Citroën-Automobile wurden von Anfang an im Hinblick auf Sicherheit konzipiert.

CITROEN

ALFONS RITTER & CO.
ARICO-CLICHES ZÜRICH 4 GLASMALERG. 5
Tel. 25 24 01

RETOUCHEN
ZEICHNUNGEN
CLICHÉS ALLER ART
OFFSETFILME
GRAVUREN