Zeitschrift: Schweizer Spiegel
Herausgeber: Guggenbühl und Huber
Band: 43 (1967-1968)
Heft: 7

Inhaltsverzeichnis

Nutzungsbedingungen
Die ETH-Bibliothek ist die Anbieterin der digitalisierten Zeitschriften auf E-Periodica. Sie besitzt keine Urheberrechte an den Zeitschriften und ist nicht verantwortlich für deren Inhalte. Die Rechte liegen in der Regel bei den Herausgebern beziehungsweise den externen Rechteinhabern. Das Veröffentlichen von Bildern in Print- und Online-Publikationen sowie auf Social Media-Kanälen oder Webseiten ist nur mit vorheriger Genehmigung der Rechteinhaber erlaubt. Mehr erfahren

Conditions d'utilisation
L'ETH Library est le fournisseur des revues numérisées. Elle ne détient aucun droit d'auteur sur les revues et n'est pas responsable de leur contenu. En règle générale, les droits sont détenus par les éditeurs ou les détenteurs de droits externes. La reproduction d'images dans des publications imprimées ou en ligne ainsi que sur des canaux de médias sociaux ou des sites web n'est autorisée qu'avec l'accord préalable des détenteurs des droits. En savoir plus

Terms of use
The ETH Library is the provider of the digitised journals. It does not own any copyrights to the journals and is not responsible for their content. The rights usually lie with the publishers or the external rights holders. Publishing images in print and online publications, as well as on social media channels or websites, is only permitted with the prior consent of the rights holders. Find out more

Download PDF: 01.10.2025

ETH-Bibliothek Zürich, E-Periodica, https://www.e-periodica.ch

Schweizer Spiegel

April 1968 Nr. 7 43. Jahrgang

Das Titelbild «Ostereier» stammt von Franco Barberis

Bezaubernd schlank

durch

Orbaslim-Dragées

Mit Orbaslim-Dragées verlieren übergewichtige Personen an Gewicht, denn Orbaslim schwemmt die im Körper aufgespeicherte und die Gewebe belastende Flüssigkeitsmenge aus, baut Fettpolster behutsam ab, regt die Darmtätigkeit an, ist leicht einzunehmen und kann individuell dosiert werden. Die Kur ist jederzeit und überall durchführbar.

Kurpackung 60 Dragées Fr. 7.—
Grosspackung 120 Dragées Fr. 12.—

In jeder Apotheke und Drogerie
BIO-Labor, Zürich

Inhalt

Briefe an die Herausgeber. Seite der Leser 6

Vexierbild von heute. *Von Henry Wydler* 7

Kulturkritische Notizen. *Neue Wege in den Berner Jura? Von Rudolf Stickelberger* 9

Bücher, die zu reden geben 13

Die Sonne scheint für alle Leut. *Die Seite der Herausgeber* 19

Herzoperationen — und die Folgen. *Ein Gespräch im Schweizer Spiegel mit Professor Ernst Lüthy* 20

Onkel Ferdinand und die Pädagogik. *Von René Gilsi* 23

Lesefrüchte. *Der unerwünschte Besuch des Senators* 25

«Im Garten». *Zur Original-Lithographie von Adolf Weber. Von Gubert Griot* 26

Chinesische Aspekte. *Streiflichter und Reminiszenzen zur sogenannten Kulturrevolution. Von Margit Gantenbein* 27

— *Frieden oder Krieg? Von Daniel Roth* 37

Photos. *Otto Ritter, Herbert Maeder, Candid Lang, Louis H. Meyer* 31

Faszinierendes Neuland. *Das Echo auf den Artikel «Die neue Chance des Primarlehrers». Kommentiert von Seminardirektor Fritz Müller-Guggenbühl* 38

— *Zu hoch gegriffen? Von Hans Rudolf Egli* 38

— *Neue Möglichkeiten im Rechenunterricht. Von Rudolf Blöchliger* 44

Bedrohte Tierarten. *Der Affenadler. Von Wolfgang N. Naegeli* 40

Glossen. *Von Arthur Häny* 41

Schweizerische Anekdote. *Von E. S. Ae. in A.* 42

Die neue Presse. *Gezeichnet von Franco Barberis* 43

Kinderweisheit 43

Die große Flut. *Erzählung von Ervin Gaspar* 47

Fortsetzung auf übernächster Seite

Schweizer Spiegel

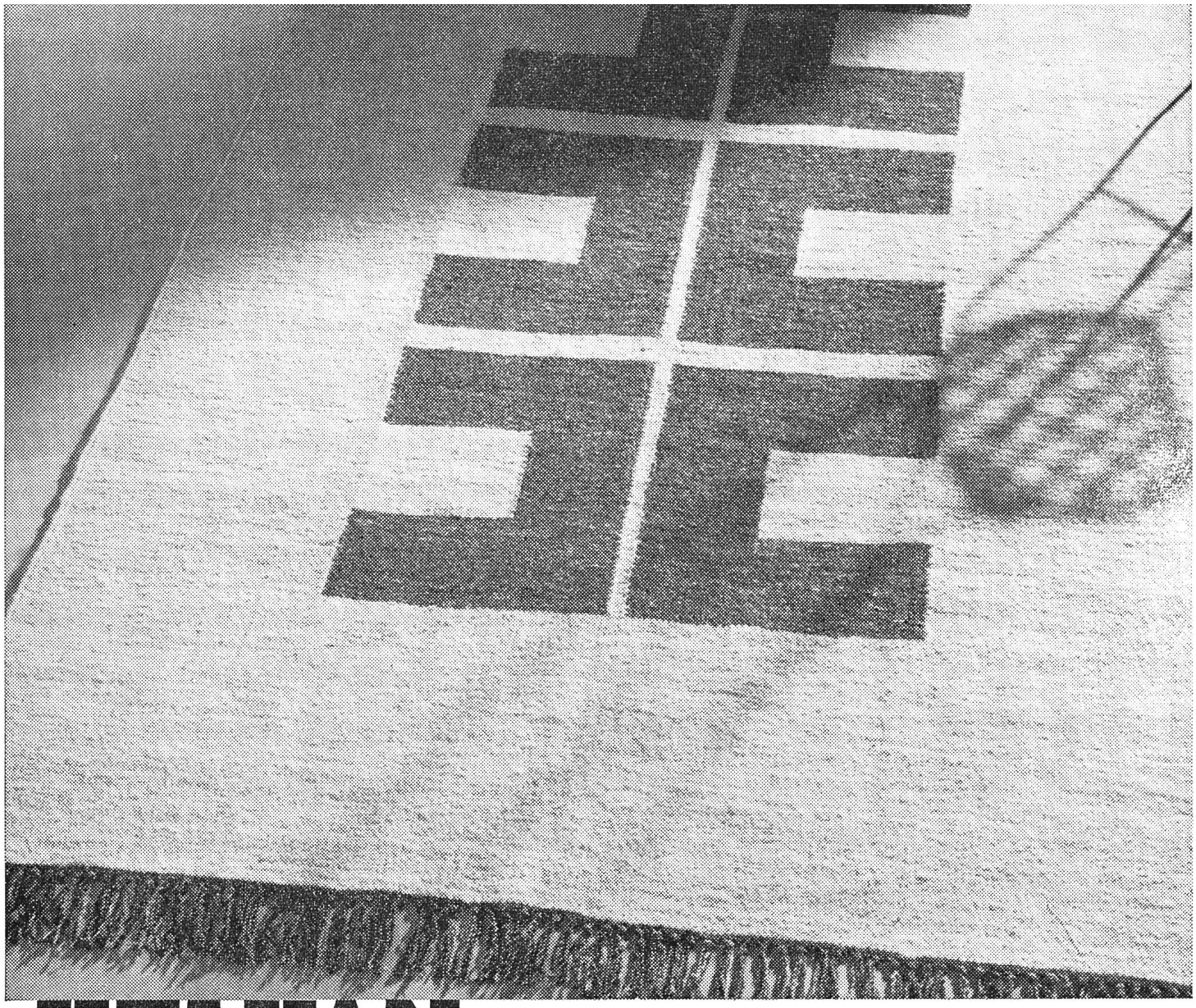

HELUAN

der altbewährte geht mit der Zeit

Seit Jahrzehnten ist HELUAN der Inbegriff für unverwüstliche Handwebteppiche von hervorragender Qualität und prägnanter Eigenart. — Und heute gilt er mit Recht als der Teppich für den modernen Raum und moderne Menschen. Seine charaktervolle Eigenart liegt in den von Künstlerhand gestalteten Mustern, der glücklichen Anwendung verhaltener Farbtöne und dem hochwertigen Wollmaterial. Daraus ergibt sich eine grosszügige Raumwirkung, in der auch die warme Ausstrahlung handwerklicher Qualitätsarbeit mitklingt. Der HELUAN entspricht so in idealer Weise dem heutigen Raumempfinden. Seine Anwendungsmöglichkeiten sind fast unbeschränkt, denn er ist Schmuck- und Gebrauchsteppich in einem.

Sie werden den wahren Wert des HELUAN erkennen, wenn Sie sich bei uns diese beliebte Schuster-Exklusivität zeigen lassen. Wann dürfen wir Ihren Besuch erwarten?

Schuster

St. Gallen, Zürich, Basel, Winterthur, Bern, Lausanne

Schweizer Spiegel

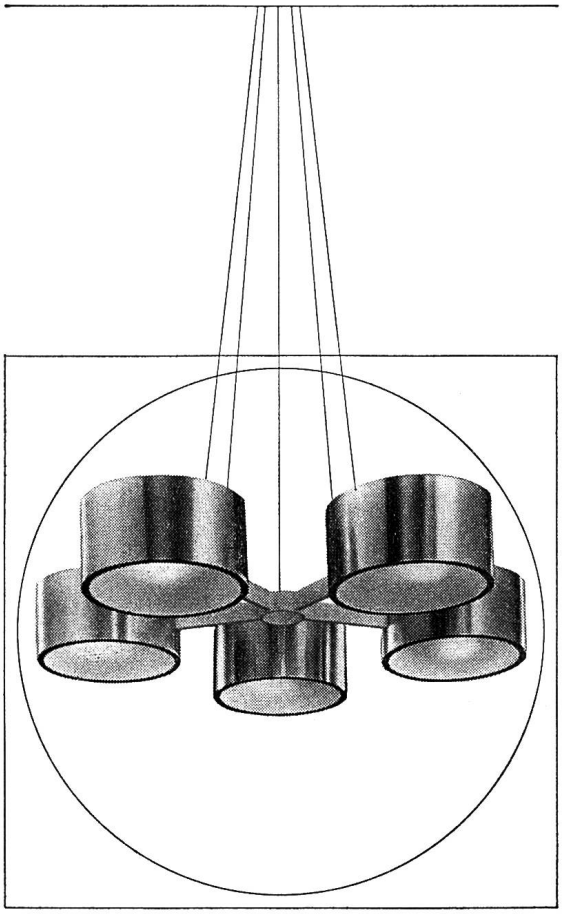

Jeder Wohn- und Arbeitsraum braucht Licht, er verlangt gutes zweckbestimmtes, blendungsfreies Licht und je nach Gestaltung braucht er stimmungsvolles oder gar festliches Licht —
All diese Anforderungen müssen bei der Wahl der Leuchten in Erwägung gezogen werden. Unser Fabrikationsprogramm umschliesst alles von der einfachen Zweckleuchte bis zum reichen Kronleuchter. Verlangen Sie im Fachhandel ausdrücklich Produkte der BAG Turgi.

BAG TURGI

BAG Bronzewarenfabrik AG 5300 Turgi
Telefon 056/31111
Ausstellungs- und Verkaufsräume:
8023 Zürich, Konradstrasse 58
Telefon 051/445844
8023 Zürich, Pelikanstrasse 5
Telefon 051/257343

Fortsetzung Inhalt

Frauenspiegel

How do you like Switzerland? *Junge Amerikanerinnen und Amerikaner erleben den Schweizer Alltag. Von Tildy Hanhart* 54

Abenteuerlicher Alltag. *Mein Mann, der Grenadier. Von U. S. in B.* 56

Es braucht oft wenig, um sich zu freuen. *E. B.-F. in W.* 57

Zufall oder Ahnung? *Von W. H.* 58

Ich war ein Hootsch. *Von Dorothee Fischer* 63

Lobt das Werk den Meister noch? *Von Heidi Roos-Glauser* 67

Küchenspiegel

Meine Untermieter kochen. *Von M. Z. R.* 69

In Kürze

Blick auf die Schweiz. *Gebührenkrieg — ein Sympton. Von Oskar Reck* 75

Blick durch die Wirtschaft. *Die Zukunft der Menschheit liegt im Meer. Von Simon Frey* 76

Blick in die Welt. *Afrikanische Tragödie. Von Edwin Bernhard Gross* 81

Popeduzzi Basilikum. *Bildergeschichte für Kinder. Von Käthi Zaugg* 82

In den nächsten Nummern lesen Sie:

Wir Jüngeren und die Schweiz

Luftschlösser auf dem Boden

Was «wissen» Vögel?

Eine Bahnhofhelferin erzählt

Schweizer Spiegel

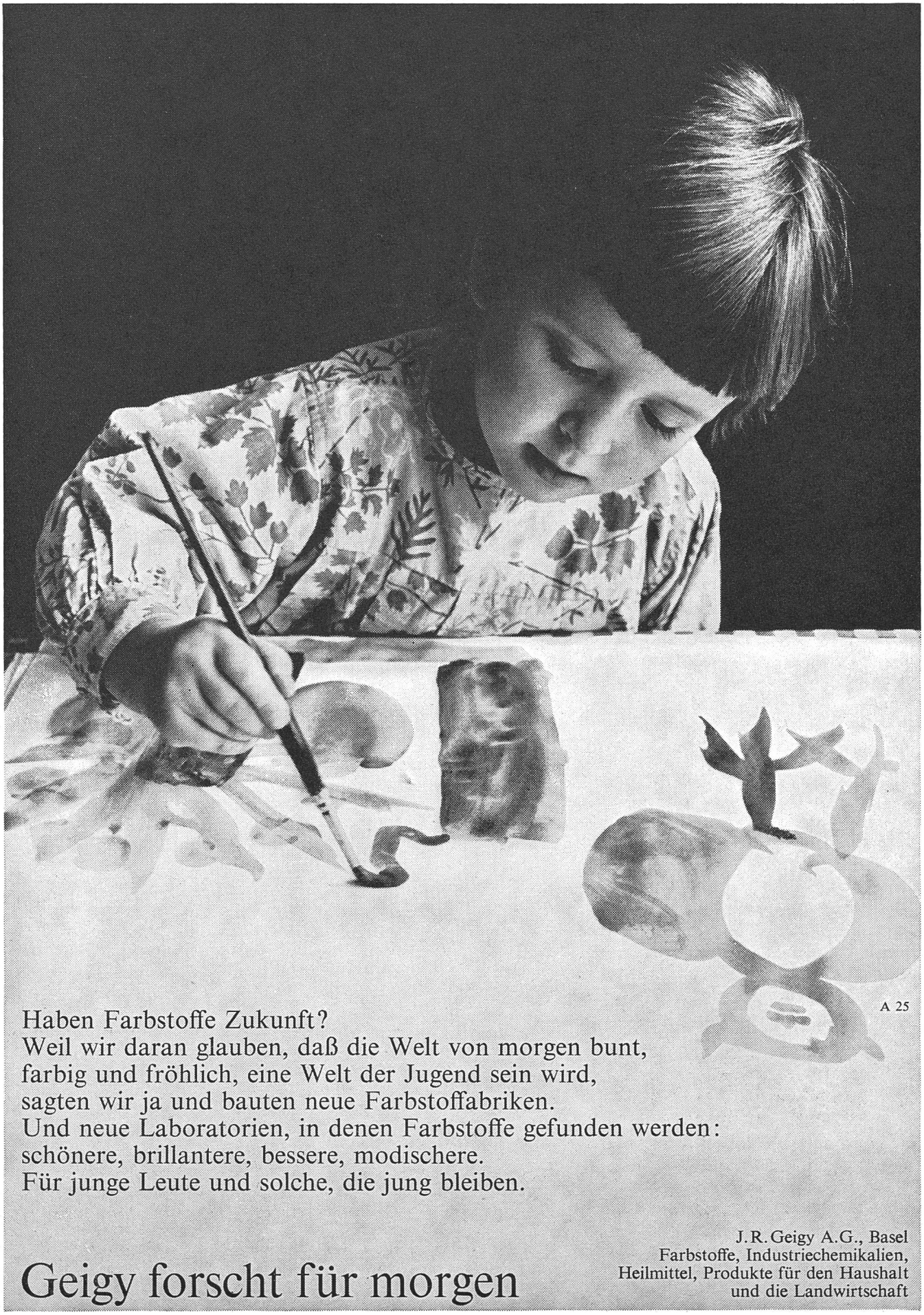
A 25
Haben Farbstoffe Zukunft?
Weil wir daran glauben, daß die Welt von morgen bunt,
farbig und fröhlich, eine Welt der Jugend sein wird,
sagten wir ja und bauten neue Farbstoffabriken.
Und neue Laboratorien, in denen Farbstoffe gefunden werden:
schönere, brillantere, bessere, modischere.
Für junge Leute und solche, die jung bleiben.
J.R. Geigy A.G., Basel
Farbstoffe, Industriechemikalien,
Heilmittel, Produkte für den Haushalt
und die Landwirtschaft
Geigy forscht für morgen

Schweizer Spiegel

Eine Monatsschrift

Redaktion
Dr. Daniel Roth
Beat Hirzel
Elisabeth Müller-Guggenbühl
Heidi Roos-Glauser
Marie-Louise Zimmermann-Ruoss

Sprechstunden der Redaktion täglich nach vorheriger telefonischer Anmeldung. Die *Einsendung von Manuskripten,* deren Inhalt dem Charakter der Zeitschrift entspricht, ist erwünscht. Die Honorierung erfolgt bei Annahme, Rücksendung erfolgt nur, falls frankierter und adressierter Antwortumschlag beigelegt.

Inseratenannahme durch den Verlag

Inseratenpreise. Preis einer Seite Fr. 944.—, ⅔ Seite hoch Fr. 630.—, ½ Seite quer Fr. 472.—, ⅓ Seite Fr. 315.—, 1/6 Seite Fr. 158.—. Bei Wiederholung Rabatt. Farbseiten Fr. 1500.— netto. 2. und 3. Seite Umschlag farbig Fr. 1250.— netto. Inseraten-Schluß am 1. des Vormonats, Farbseiten früher.

Abonnementspreise

Schweiz	
für 24 Monate	Fr. 59.80
für 12 Monate	Fr. 32.65
für 6 Monate	Fr. 16.80
für 3 Monate	Fr. 8.80
Ausland	
für 12 Monate	Fr. 36.—
Preis der Einzelnummer	Fr. 3.—

Bestellungen nehmen jederzeit entgegen der Verlag sowie auch alle Buchhandlungen und Postämter.

Druck und Expedition Buchdruckerei AG Baden, Papier der Mühlebach-Papier AG Brugg.

Adresse von Redaktion und Verlag
Hirschengraben 20, 8023 Zürich
Telefon 051 32 34 31
Postcheckkonto 80-7061 Zürich

Schweizer Spiegel Verlag Zürich

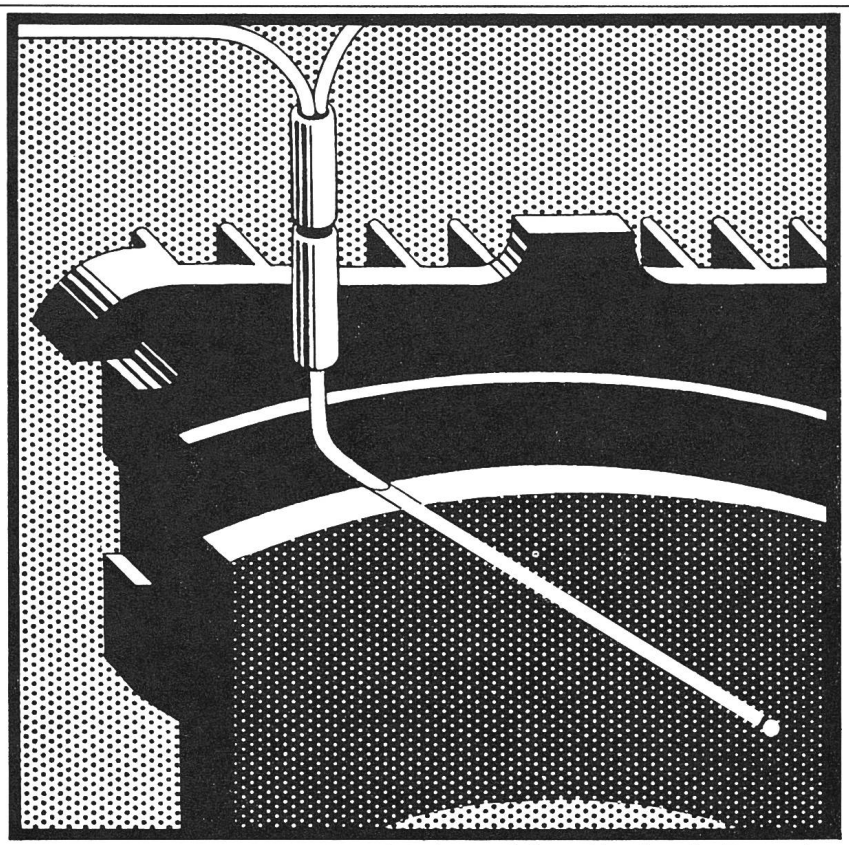

Das ist ein Bremsbelag. Aber nicht irgendeiner. Das ist ein Bremsbelag des Citroën DS 21 - ein Bremsbelag mit eingegossenem Abnützungsanzeiger. Ein elektrisches Kabel in dem Belag bringt bei einem bestimmten Verschleiß ein Kontrollämpchen auf dem Armaturenbrett zum Aufleuchten.
Aber die Citroën-Sicherheit hängt nicht vom einzelnen Detail ab. Die Sicherheit eines Automobils hängt von seiner Gesamtkonzeption ab. Citroën hat das erkannt. Citroën-Automobile wurden von Anfang an im Hinblick auf Sicherheit konzipiert.

CITROEN

Rasen-Dünger LONZA

Rasendünger Lonza 15-5-5 mit Unkrautvertilger
In 5 kg-Packungen
Hersan Lonza 15-5-5 ohne Unkrautvertilger
In 25 kg- und 50 kg-Packungen
Beide Rasendünger haben ein ideales Nährstoffverhältnis an Stickstoff, Phosphorsäure, Kali, Eisen und Mikronährstoffen. Feingekörnt, von Hand oder mit Düngerstreuern sauber streubar; gut lagerfähig; preisgünstig. Man verabfolgt vom Frühjahr bis Herbst 2–3 Gaben zu je 2–3 kg pro Are (20–30 g/m² = 1 Handvoll).

LONZA AG BASEL