Zeitschrift: Schweizer Soldat : Monatszeitschrift für Armee und Kader mit FHD-Zeitung

Herausgeber: Verlagsgenossenschaft Schweizer Soldat

Band: 47 (1972)

Heft: 8

Werbung

Nutzungsbedingungen

Die ETH-Bibliothek ist die Anbieterin der digitalisierten Zeitschriften auf E-Periodica. Sie besitzt keine Urheberrechte an den Zeitschriften und ist nicht verantwortlich für deren Inhalte. Die Rechte liegen in der Regel bei den Herausgebern beziehungsweise den externen Rechteinhabern. Das Veröffentlichen von Bildern in Print- und Online-Publikationen sowie auf Social Media-Kanälen oder Webseiten ist nur mit vorheriger Genehmigung der Rechteinhaber erlaubt. Mehr erfahren

Conditions d'utilisation

L'ETH Library est le fournisseur des revues numérisées. Elle ne détient aucun droit d'auteur sur les revues et n'est pas responsable de leur contenu. En règle générale, les droits sont détenus par les éditeurs ou les détenteurs de droits externes. La reproduction d'images dans des publications imprimées ou en ligne ainsi que sur des canaux de médias sociaux ou des sites web n'est autorisée qu'avec l'accord préalable des détenteurs des droits. En savoir plus

Terms of use

The ETH Library is the provider of the digitised journals. It does not own any copyrights to the journals and is not responsible for their content. The rights usually lie with the publishers or the external rights holders. Publishing images in print and online publications, as well as on social media channels or websites, is only permitted with the prior consent of the rights holders. Find out more

Download PDF: 01.10.2025

ETH-Bibliothek Zürich, E-Periodica, https://www.e-periodica.ch

Lonstroff AG
Schweiz. Gummiwarenfabrik
Aarau Tel. 064/22 35 35

LONSTROFF

Wir fabrizieren technische Gummiwaren für alle Industriezweige – z. B. Schläuche und Faltenbälge

---

Bank Hofmann AG Zürich

BH

Bank Hofman
Hofmann AG
Zürich Bank
Bank Hofma
Hofmann A
Zürich Bank Hofmann AG
Bank Hofmann AG Zürich
Hofmann AG Zürich Bank
Zürich Bank Hofmann AG
BankHofmannAGZürich
Hofmann AG Zürich Bank
Zürich Bank Hofmann AG

---

villiger

Eine Cigarre kommt selten allein

BRASILIA

HABASUMA

FABRICATION soignée
POUR LES AMATEURS DE CIGARES FINS
FUMANS OBLIVISCERE MUNDUM
J. Villiger
EXIGEZ LA SIGNATURE

BRASILIA
(echt Brasil)
STÜCK Fr. 1.-

HABASUMA
(die milde)
STÜCK Fr. 1.-

GANZ NEU MERCEDES-BENZ 280 280E 280C 280CE

Die bedeutendste und interessanteste Programm-Bereicherung seit Jahren

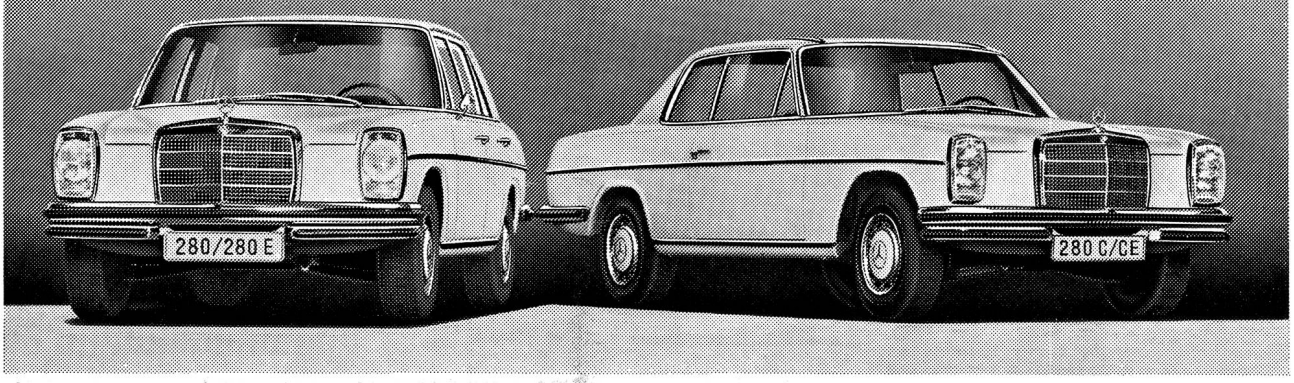

Verwechseln Sie diese Wagen nicht mit den grösseren Fahrzeugen 280 S/SE und auch nicht mit den bereits bekannten kompakten Mercedes-Benz-Typen. Die 2.8-Liter-Motoren mit 2 obenliegenden Nockenwellen und vielen weiteren Exklusivmerkmalen sind absolut neu.

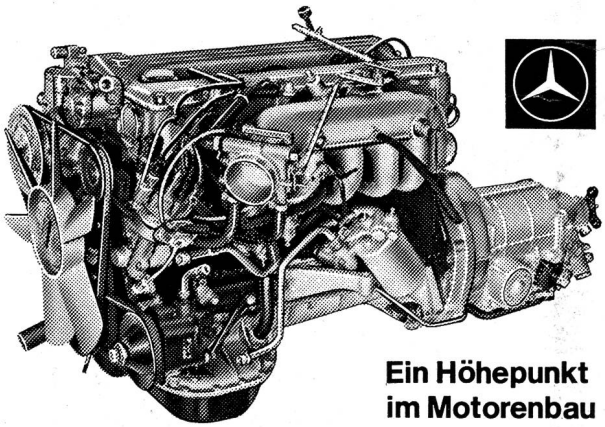

Ein Höhepunkt im Motorenbau

Neu sind für die kompakte Klasse auch die Leistungen: 280/280 C mit Vergasermotor = 180 SAE-PS, 0–100 km/h 10.6 Sek., Spitze 190 km/h; 280 E/CE mit Einspritzmotor = 210 PS, 0–100 km/h 9.9 Sek., Spitze 200 km/h.

Die neuen Mercedes-Benz-Motoren gelten bei Fachwelt und Presse als überraschende Beweise dafür, dass der seit 100 Jahren perfektionierte Hubkolbenmotor immer noch ungeahnte Möglichkeiten birgt. Nicht überrascht hat dagegen die Herkunft dieser Pionierleistungen.

Gegenüber den anderen Typen gleicher Grösse sind die 280er mit stärkeren Bremsen ausgerüstet und überhaupt in jeder Weise auf die motorische Kraft abgestimmt. Weitere Neuerungen in der kompakten Klasse:

Typen 250/250 C bei unveränderten Preisen jetzt mit 2.8 Liter-Motor (eine obenliegende Nockenwelle). Alle Typen mit neuen luxuriöseren Interieurs, reicherer Ausstattung und schönen neuen Karosseriefarben. Viele zusätzliche Ausstattungsfinessen in den 280er Typen.

Geblieben sind die kompakten Masse (468.5 × 177 cm), die überragende Sicherheit, der unnachahmliche Finish usw. Jeder Mercedes-Benz wird in der Schweiz serienmässig mit Servolenkung und weiteren Extras geliefert.

Generalvertretung für die Schweiz: Mercedes-Benz Automobil AG. Schlieren-Zürich/Bern

Zahlreiche Gebietsvertretungen
mit modernen Servicestätten und werkgeschultem Personal

HEMMI