Zeitschrift: Schweizer Soldat : Monatszeitschrift für Armee und Kader mit FHD-Zeitung

Herausgeber: Verlagsgenossenschaft Schweizer Soldat

Band: 33 (1957-1958)

Heft: 18

Werbung

Nutzungsbedingungen

Die ETH-Bibliothek ist die Anbieterin der digitalisierten Zeitschriften auf E-Periodica. Sie besitzt keine Urheberrechte an den Zeitschriften und ist nicht verantwortlich für deren Inhalte. Die Rechte liegen in der Regel bei den Herausgebern beziehungsweise den externen Rechteinhabern. Das Veröffentlichen von Bildern in Print- und Online-Publikationen sowie auf Social Media-Kanälen oder Webseiten ist nur mit vorheriger Genehmigung der Rechteinhaber erlaubt. Mehr erfahren

Conditions d'utilisation

L'ETH Library est le fournisseur des revues numérisées. Elle ne détient aucun droit d'auteur sur les revues et n'est pas responsable de leur contenu. En règle générale, les droits sont détenus par les éditeurs ou les détenteurs de droits externes. La reproduction d'images dans des publications imprimées ou en ligne ainsi que sur des canaux de médias sociaux ou des sites web n'est autorisée qu'avec l'accord préalable des détenteurs des droits. En savoir plus

Terms of use

The ETH Library is the provider of the digitised journals. It does not own any copyrights to the journals and is not responsible for their content. The rights usually lie with the publishers or the external rights holders. Publishing images in print and online publications, as well as on social media channels or websites, is only permitted with the prior consent of the rights holders. Find out more

Download PDF: 14.12.2025

ETH-Bibliothek Zürich, E-Periodica, https://www.e-periodica.ch

Eine exklusive Neuschöpfung ERNEST BOREL

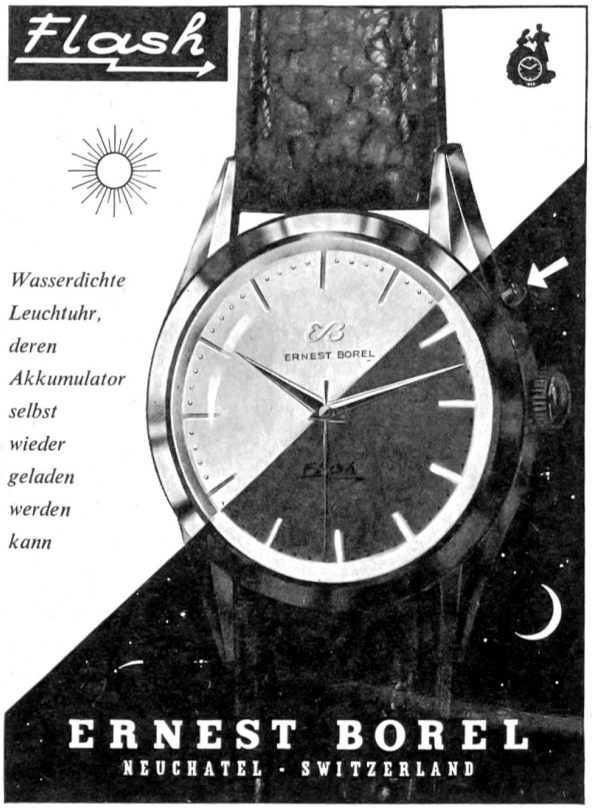

SIG

Preßluftwerkzeuge

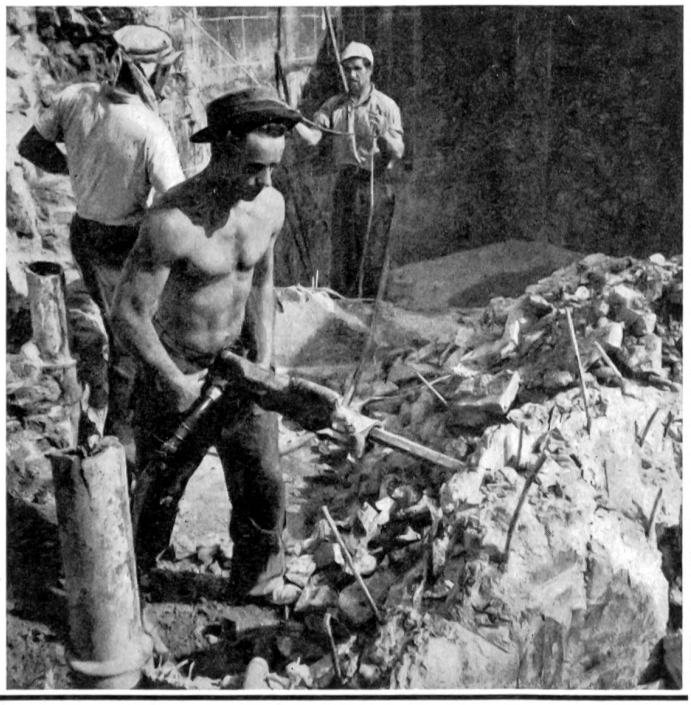

für Gesteinsbearbeitung:

Bohrhämmer	6 — 18 — 21 — 22 — 28 kg
Abbauhämmer	18 — 28 — 36 — 46 kg
Spitzhämmer	4 — 6 — 9 kg

für Metallbearbeitung:

Meißel- und Niethämmer	1,4 — 4 — 6 — 9 kg

Verdichtungsaggregate

Vibratoren	70 — 100 mm ⌀
Bank- und Bodenstampfer	4 — 5 — 6 — 9 — 10 — 12 kg

Werkzeugeinsätze

Allgemeines Zubehör

Schweizerische Industrie-Gesellschaft Neuhausen am Rheinfall

Vertreter für die Schweiz: W. Röthlisberger, Nüschelerstraße 31, Zürich 1

Wir bauen: Elektro-, Diesel- und Dampf-Lokomotiven jeder Bauart und Spurweite / Oeldruckbetätigte Stufengetriebe für Schienenfahrzeuge, sowie Untersetzungs- und Wendegetriebe für Schiffe / Dieselmotoren, Gasmotoren, Zweistoffmotoren, Gasgeneratoren / Rotationskompressoren, Vakuumpumpen, Wasserringpumpen, Kreiskolbengebläse, voll- und halbautomatische Gasfernversorgungs- und Gasspeicher-Anlagen / Dampfkessel und raschlaufende Dampfmotoren Hochdruck-Oelpumpen mit steter Förderung und automatischer Mengenregulierung.

SLM

Schweizerische Lokomotiv- und Maschinenfabrik

WINTERTHUR

CATERPILLAR

Eingetragene Schutzmarke

Erdbewegungsmaschinen robust und zuverlässig

Traxcavatoren Bulldozer Scraper Motorgrader Ripper

Baumaschinen **ULRICH AMMANN** Langenthal

Telephon 063/2 27 02

Telsite Cheddite Dynamite

**Schweiz.
Sprengstoff AG
Cheddite**

Liestal, Bld. Isleten, Uri

- Zündschnüre
- Sprengkapseln
- Elektr. Zünder
- Jagd-Schrotpatronen «Fox»

Generalvertreter für die franz. Schweiz: PETITPIERRE & GRISEL S. A., Neuchâtel

+GF+

**Giessereierzeugnisse und Maschinen
von höchster Qualität**

Fittings, Temperguss,
Elektro-Stahlguss, Grauguss, Leichtmetallguss,
Räder für Luftbereifung, Werkzeugmaschinen,
Giessereimaschinen und Webstuhl-Automaten

**Georg Fischer Aktiengesellschaft
Schaffhausen**

Telephon: (053) 56031/57031

P 311/1a

SAURER-Lastwagen
mit Allradantrieb für
militärische und
zivile Zwecke lösen
die schwierigsten
Transportprobleme

SAURER

AKTIENGESELLSCHAFT ADOLPH SAURER

Reparaturwerkstätten und Ersatzteillager in

ARBON BASEL BERN MORGES ZÜRICH

WOERTZ-KABEL-ABZWEIGDOSEN

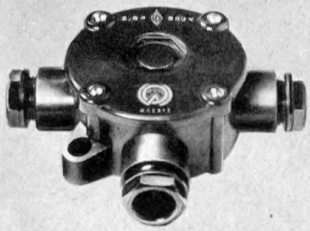

Bakelitdose mit Stopfbuchsen für Kabel bis 4 x 2,5 mm²

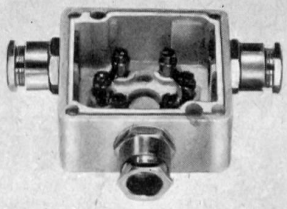

Wasserdichte Steatit-Dose mit Messing-vernickelten Stopfbuchsen

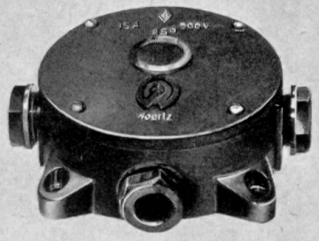

Diese Bakelitdose kann auch als Decken- und Wandarmatur oder Pendelleuchte ergänzt werden

Bakelitdose mit angebautem, druckfestem Endverschluss

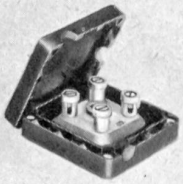

Tdc Kabeldose für trockene Räume, 1,5 mm²

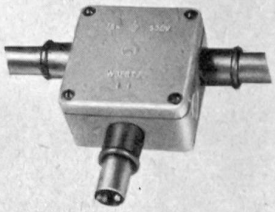

Staubdichte Steatitdose mit Thermoplast-Stutzen für Isolierrohre

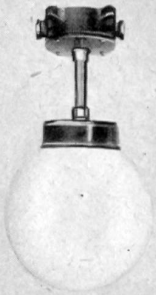

Obige Bakelit-Dose als Pendelleuchte

OSKAR WOERTZ BASEL TEL. (061) 34 55 50

ROMIKA Gummistiefel «Komet»

AP
Z

Der «Komet»-Gummistiefel hat sich unter den schwersten Arbeitsbedingungen bewährt. Wer tagein, tagaus in Gummistiefeln seine Arbeit leisten muß, weiß was Standfestigkeit und Sicherheit gegen Ausrutschen bedeuten. Die neuartige Sohlenkonstruktion des «Komet»-Stiefels verschafft diese Sicherheit auch auf glattestem Boden. Die besonders kräftig ausgebildete Kappe und Schutzgaloschierung über die gesamte Fußpartie schützen den «Komet»-Stiefel an jenen Stellen, die der stärksten Beanspruchung ausgesetzt sind. Diese für den «Komet»-Stiefel charakteristische Ausführungsart ist mitbestimmend für die überlegene Haltbarkeit dieses anerkannt bestbewährten Stiefels. Ein praktischer Versuch wird Ihnen die überlegene Qualität des «Komet»-Stiefels bestätigen.

Succursale à Genève:
5, rue Petitot, Téléphone 24 73 62

Angst + Pfister A.-G.

Zürich Stampfenbachstraße 144 Telephon 26 97 01

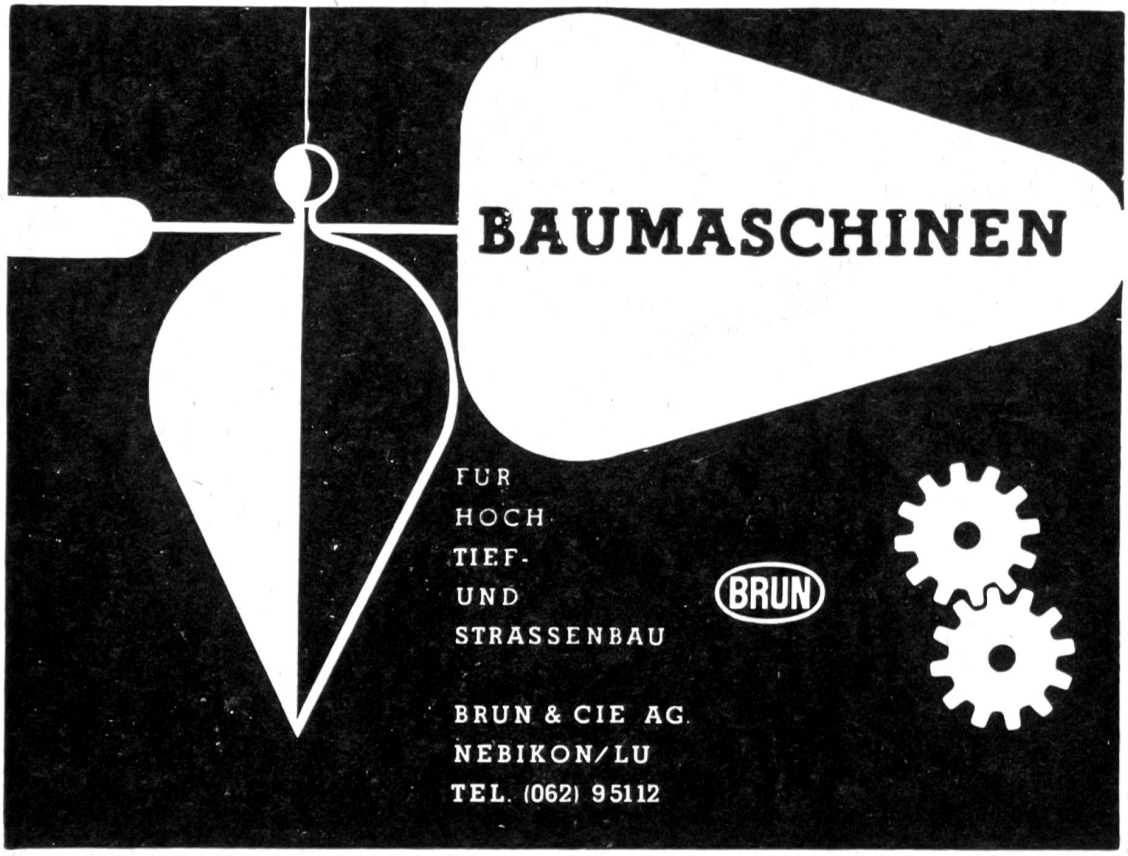

JOWA AG., ZÜRICH

Betriebe in
Zürich, Basel, Bern, Meilen, St-Blaise, St. Gallen

Tafelschokolade

Pralinen

Kakaopulver

Eiscrème

Bäckerei- und Konditorei-Waren

Waffeln

Unsere Produkte sind in den Filialen der Migros erhältlich

Apparate und Anlagen
für die chemische und
Nahrungsmittelindustrie
Azetylen-Trockenentwickler
Industrielle Misch- und
Knetmaschinen
Dampfkessel
verschiedener Systeme
Behälter und Tanks
Stahlhochbau
Kittlose Oberlichtfenster
Stahlwasserbau

BUSS

BUSS AG
BASEL/PRATTELN

Telefon (061) 81 54 41

ZF-Neuheit

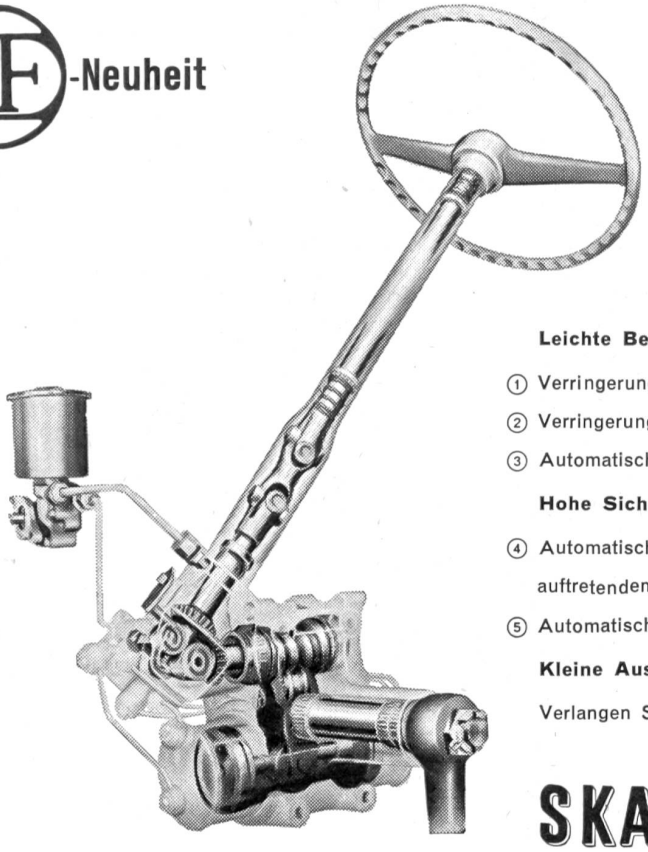

ZF-Gemmer-Hydrolenkung

für Lastwagen und Cars

Mit der «ZF-Gemmer-(Hydraguide-) Hydrolenkung» steht eine hydraulische Lenkung zur Verfügung, die gegenüber einer vergleichbaren manuellen Lenkung folgende wesentliche Vorteile aufweist:

Leichte Bedienung

① Verringerung der Lenkradumdrehung um etwa 40 %

② Verringerung des Kraftaufwandes beim Lenken um 70 - 80 %

③ Automatische Rückkehr der Lenkung in die Mittellage

Hohe Sicherheit

④ Automatisches Reagieren der Ventile bei plötzlich auftretendem Reifenplatzen

⑤ Automatisches Abfangen der gefürchteten Prellschläge

Kleine Ausmaße, niedriges Gewicht

Verlangen Sie bitte unseren Spezialprospekt

SKAG

STEUERUNGEN UND KUPPLUNGEN AG
ZÜRICH 50, OERLIKON, ANDREASSTR. 17
TELEFON (051) 46 74 46

ZF-Neuheit

Bootswendegetriebe

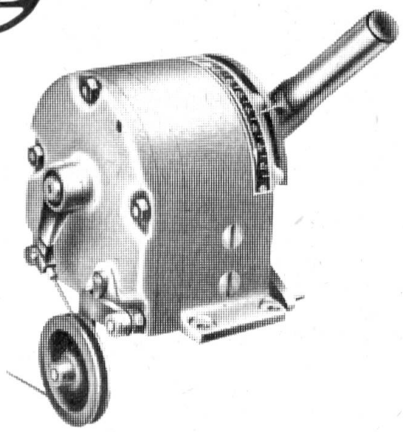

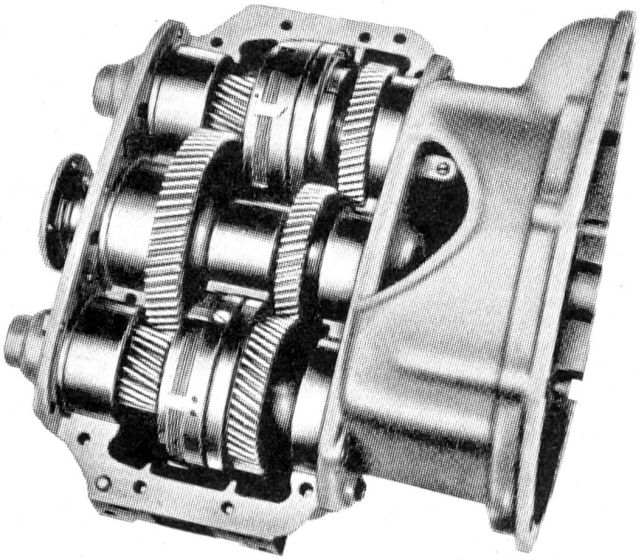

Beratung und Verkauf durch die Generalvertretung
für die Schweiz oder Ihren Bootsbauer

SKAG

STEUERUNGEN UND KUPPLUNGEN AG
ZÜRICH 50, OERLIKON, ANDREASSTR. 17
TELEFON (051) 46 74 46