Zeitschrift: Schweizer Soldat : Monatszeitschrift für Armee und Kader mit FHD-Zeitung

Herausgeber: Verlagsgenossenschaft Schweizer Soldat

Band: 32 (1956-1957)

Heft: 2

Werbung

Nutzungsbedingungen

Die ETH-Bibliothek ist die Anbieterin der digitalisierten Zeitschriften auf E-Periodica. Sie besitzt keine Urheberrechte an den Zeitschriften und ist nicht verantwortlich für deren Inhalte. Die Rechte liegen in der Regel bei den Herausgebern beziehungsweise den externen Rechteinhabern. Das Veröffentlichen von Bildern in Print- und Online-Publikationen sowie auf Social Media-Kanälen oder Webseiten ist nur mit vorheriger Genehmigung der Rechteinhaber erlaubt. Mehr erfahren

Conditions d'utilisation

L'ETH Library est le fournisseur des revues numérisées. Elle ne détient aucun droit d'auteur sur les revues et n'est pas responsable de leur contenu. En règle générale, les droits sont détenus par les éditeurs ou les détenteurs de droits externes. La reproduction d'images dans des publications imprimées ou en ligne ainsi que sur des canaux de médias sociaux ou des sites web n'est autorisée qu'avec l'accord préalable des détenteurs des droits. En savoir plus

Terms of use

The ETH Library is the provider of the digitised journals. It does not own any copyrights to the journals and is not responsible for their content. The rights usually lie with the publishers or the external rights holders. Publishing images in print and online publications, as well as on social media channels or websites, is only permitted with the prior consent of the rights holders. Find out more

Download PDF: 09.12.2025

ETH-Bibliothek Zürich, E-Periodica, https://www.e-periodica.ch

Kennzeichen von Dauerhaftigkeit und Vollendung

DIE 3 HOCHPRÄZISIONS-DREHBÄNKE SCHAUBLIN 102

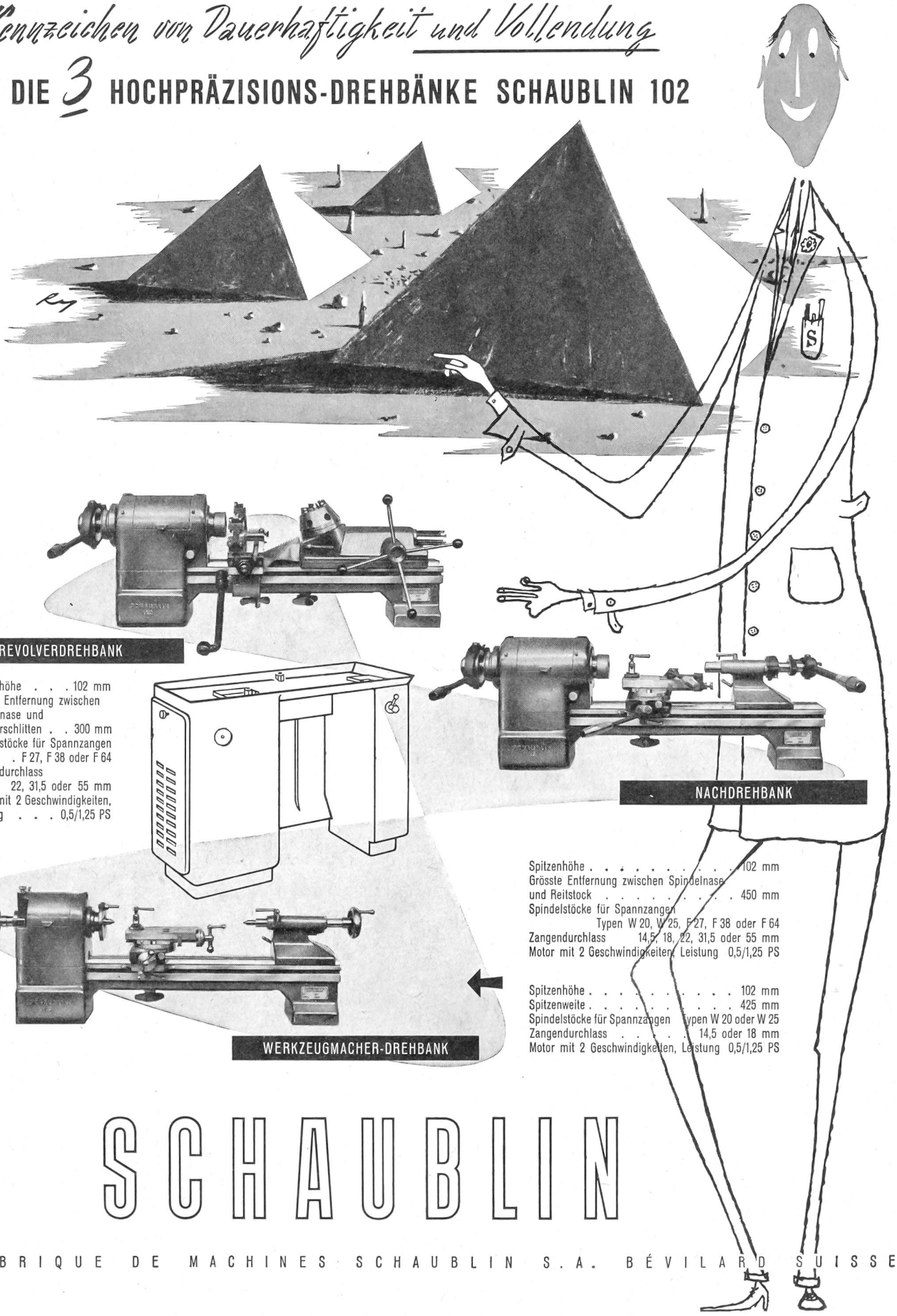

REVOLVERDREHBANK

Spitzenhöhe . . . 102 mm
Grösste Entfernung zwischen Spindelnase und Revolverschlitten . . 300 mm
Spindelstöcke für Spannzangen Typen . . F 27, F 38 oder F 64
Zangendurchlass 22, 31,5 oder 55 mm
Motor mit 2 Geschwindigkeiten, Leistung . . . 0,5/1,25 PS

NACHDREHBANK

Spitzenhöhe . . . . . 102 mm
Grösste Entfernung zwischen Spindelnase und Reitstock . . . . . 450 mm
Spindelstöcke für Spannzangen Typen W 20, W 25, F 27, F 38 oder F 64
Zangendurchlass 14,5, 18, 22, 31,5 oder 55 mm
Motor mit 2 Geschwindigkeiten, Leistung 0,5/1,25 PS

WERKZEUGMACHER-DREHBANK

Spitzenhöhe . . . . . 102 mm
Spitzenweite . . . . . 425 mm
Spindelstöcke für Spannzangen Typen W 20 oder W 25
Zangendurchlass . . . . . 14,5 oder 18 mm
Motor mit 2 Geschwindigkeiten, Leistung 0,5/1,25 PS

SCHAUBLIN

FABRIQUE DE MACHINES SCHAUBLIN S.A. BÉVILARD SUISSE