Zeitschrift: Schweizer Monatshefte : Zeitschrift für Politik, Wirtschaft, Kultur
Herausgeber: Gesellschaft Schweizer Monatshefte
Band: 67 (1987)
Heft: 9

Werbung

Nutzungsbedingungen
Die ETH-Bibliothek ist die Anbieterin der digitalisierten Zeitschriften auf E-Periodica. Sie besitzt keine Urheberrechte an den Zeitschriften und ist nicht verantwortlich für deren Inhalte. Die Rechte liegen in der Regel bei den Herausgebern beziehungsweise den externen Rechteinhabern. Das Veröffentlichen von Bildern in Print- und Online-Publikationen sowie auf Social Media-Kanälen oder Webseiten ist nur mit vorheriger Genehmigung der Rechteinhaber erlaubt. Mehr erfahren

Conditions d'utilisation
L'ETH Library est le fournisseur des revues numérisées. Elle ne détient aucun droit d'auteur sur les revues et n'est pas responsable de leur contenu. En règle générale, les droits sont détenus par les éditeurs ou les détenteurs de droits externes. La reproduction d'images dans des publications imprimées ou en ligne ainsi que sur des canaux de médias sociaux ou des sites web n'est autorisée qu'avec l'accord préalable des détenteurs des droits. En savoir plus

Terms of use
The ETH Library is the provider of the digitised journals. It does not own any copyrights to the journals and is not responsible for their content. The rights usually lie with the publishers or the external rights holders. Publishing images in print and online publications, as well as on social media channels or websites, is only permitted with the prior consent of the rights holders. Find out more

Download PDF: 10.12.2025

ETH-Bibliothek Zürich, E-Periodica, https://www.e-periodica.ch

Beatrice Bissoli, 8006 Zürich, Stampfenbachstrasse 72
Prof. Dr. oec. publ. Willy Linder, 8132 Egg, Brunnenwiese 58
Prof. Dr. Georges Nivat, F-74800 Reignier, Esery, Le Crèt des Teppes
Richard Reich, 8034 Zürich, Postfach 378
Urs C. Reinhardt, Direktor der Schweizerischen Politischen Korrespondenz (spk), 4532 Feldbrunnen, St. Niklaus, Rehubelstrasse 2
Prof. Dr. phil. Roland Ris, 3037 Herrenschwanden, Hostalen 190
Prof. Dr. phil. Kurt R. Spillmann, 8053 Zürich, Steinbrüchelstrasse 22
Pavlos Tzermias, 8044 Zürich, Forsterstrasse 61
Prof. Dr. phil. Adolf Max Vogt, USA, Cambridge, Mass. 02124, 103, Ocean Street
Paul Widmer, USA, Washington D.C. 20008, 2900 Cathedral Avenue N.W., Embassy of Switzerland
Prof. Dr. phil. nat. Walter Winkler, 5303 Würenlingen, Im Stumpen
Dr. phil. Gerda Zeltner, 8032 Zürich, Rütistrasse 11

Den Aufsatz von Georges Nivat übersetzte *Beatrice Bissoli* aus dem Französischen.

Sprüngli

Gesalzen zum Apéro, süss zum Kaffee und Tee — Sprüngli-Konfekt ist immer perfekt.

Paradeplatz, Hauptbahnhof, Shop Ville, Löwenplatz, Stadelhoferplatz, Glattzentrum, SC-Spreitenbach, Airport-Shopping Kloten

Der Schlüssel zur elektronischen Sicherheit.

KABA NOVA ist das Schliesssystem, das KABA-Präzisionsmechanik mit modernster Mikroelektronik verbindet: Ihre Sicherheit ist programmiert.

KABA® NOVA

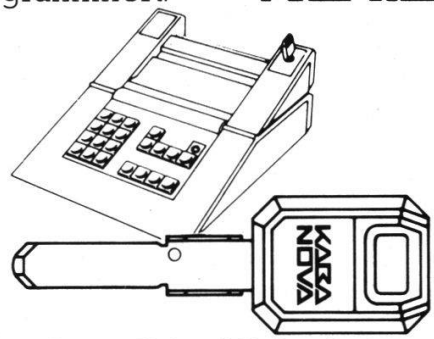

Bauer Kaba AG, Postfach, CH-8620 Wetzikon

SIEMENS-ALBIS
AKTIENGESELLSCHAFT

Moderne ISDN-Kommunikationssysteme ALBIS-ECS 10 000 lassen alle ‹Spielarten› zu.

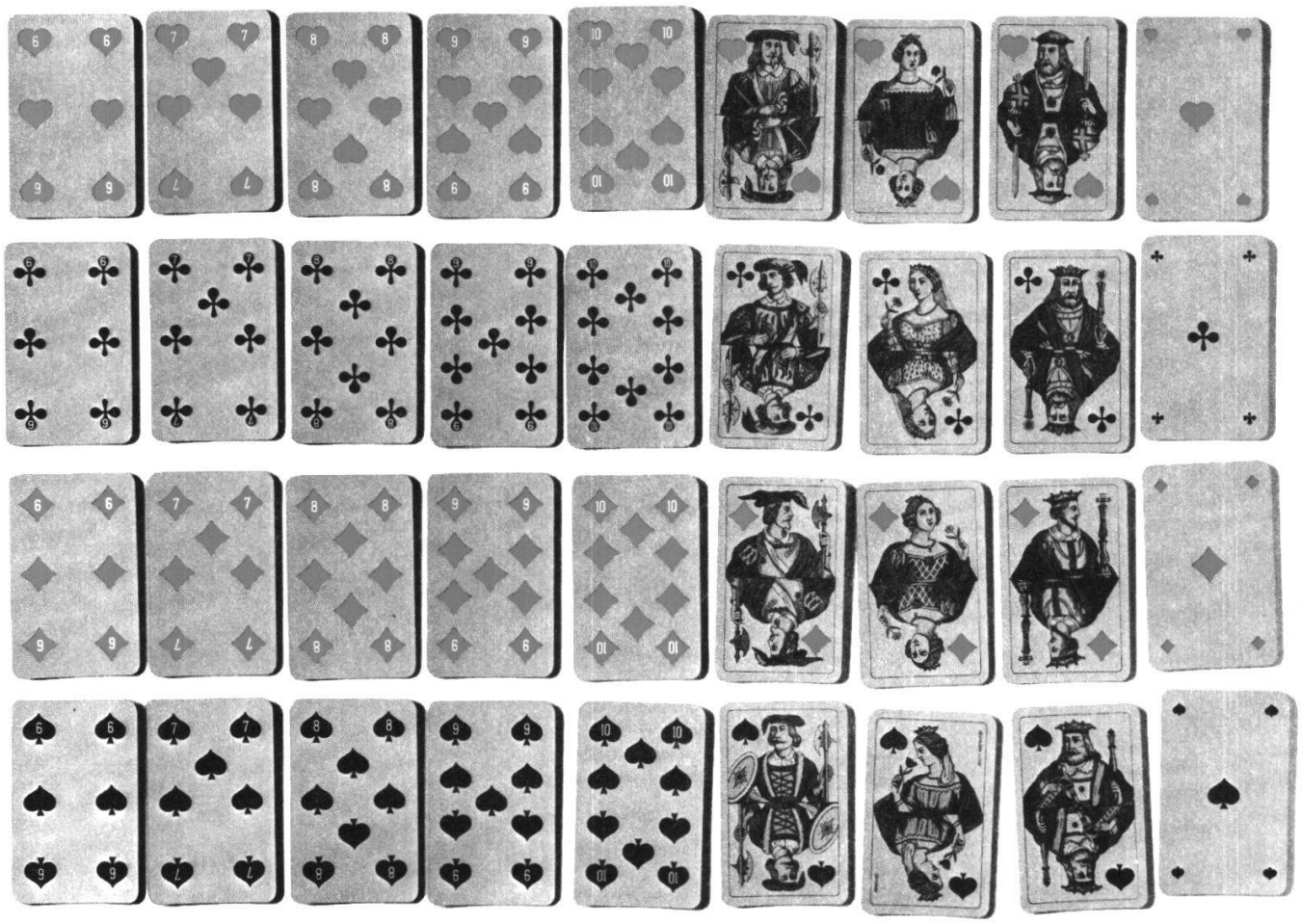

Hicom Das ISDN-Kommunikationssystem ALBIS-ECS 10 000, Hicom, erlaubt die Nutzung der Mischkommunikation, das heisst:

Sprache, Text, Bild und Daten werden über ein einziges Leitungsnetz und über eine einzige Kommunikationsnummer übermittelt.

Ergo: Sie können über eine Nummer telefonieren, teletexen, fernkopieren, videotexen, computern.

Computer+Communication von Siemens-Albis

PTT

Für die PTT entwickelt und hergestellt von Siemens-Albis

Nähere Auskünfte und Unterlagen erhalten Sie von Ihrer Fernmeldekreisdirektion, Tel. 113, oder von Siemens-Albis Aktiengesellschaft
Vertrieb Teilnehmeranlagen
3007 Bern, Belpstrasse 26
Telefon 031-65 01 11

☐ Bitte senden Sie mir Dokumentationsmaterial über Teilnehmervermittlungsanlagen ALBIS-ECS 10 000 und COMTEL-Apparate

☐ Rufen Sie mich an

Name:
In Firma:
Adresse:
Telefon:

AB 211

SBG – für uns
schon lange
die erste Bank.