Zeitschrift: Der Traktor und die Landmaschine : schweizerische landtechnische Zeitschrift

Herausgeber: Schweizerischer Verband für Landtechnik

Band: 29 (1967)

Heft: 10

Rubrik: Kartoffeln sachgemäss verlesen, sortieren, reinigen

Nutzungsbedingungen

Die ETH-Bibliothek ist die Anbieterin der digitalisierten Zeitschriften auf E-Periodica. Sie besitzt keine Urheberrechte an den Zeitschriften und ist nicht verantwortlich für deren Inhalte. Die Rechte liegen in der Regel bei den Herausgebern beziehungsweise den externen Rechteinhabern. Das Veröffentlichen von Bildern in Print- und Online-Publikationen sowie auf Social Media-Kanälen oder Webseiten ist nur mit vorheriger Genehmigung der Rechteinhaber erlaubt. Mehr erfahren

Conditions d'utilisation

L'ETH Library est le fournisseur des revues numérisées. Elle ne détient aucun droit d'auteur sur les revues et n'est pas responsable de leur contenu. En règle générale, les droits sont détenus par les éditeurs ou les détenteurs de droits externes. La reproduction d'images dans des publications imprimées ou en ligne ainsi que sur des canaux de médias sociaux ou des sites web n'est autorisée qu'avec l'accord préalable des détenteurs des droits. En savoir plus

Terms of use

The ETH Library is the provider of the digitised journals. It does not own any copyrights to the journals and is not responsible for their content. The rights usually lie with the publishers or the external rights holders. Publishing images in print and online publications, as well as on social media channels or websites, is only permitted with the prior consent of the rights holders. Find out more

Download PDF: 11.08.2025

ETH-Bibliothek Zürich, E-Periodica, https://www.e-periodica.ch

Kartoffeln sachgemäß verlesen, sortieren, reinigen

Um den Direktverkauf von Speisekartoffeln zu steigern und die berechtigten Wünsche und Forderungen des Käufers bezüglich Sauberkeit, Sortierung und gleichmässige Qualität zu berücksichtigen, darf zum Verkauf nur einwandfreie Ware angeboten werden.

Diese Marktforderungen können auf dem Hof oder im Kartoffellagerhaus nur durch leistungsfähige und neuzeitliche sowie arbeitssparende Sortier-, Verlese- und Reinigungsanlagen erzielt werden.

Anstell- und Anbau-Verlesebänder für bereits vorhandene Flach- und Trommelsortierer, Sortier- und Verlesemaschinen mit Rollverlesebändern oder Profilwalzen, Zubringer- und Förderbänder, Absack- und Verpackungsmaschinen sowie Bürstenreinigungsmaschinen helfen dem Landwirt wirtschaftlich und rationell seine Verkaufsware marktreif zu machen.

Da alle Sortier- und Verleseanlagen aus mehreren Baugruppen bestehen, ist es kein Problem, eine solche je nach Bedarf und Produktion zusammenzustellen und so aufzubauen, dass der Arbeitsablauf reibungslos durchgeführt werden kann und die Handarbeit auf ein Minimum beschränkt wird. Zubringerbänder, Vorreiniger, automatische oder halbautomatische Absackvorrichtungen bzw. Förderbänder ergeben eine Arbeitserleichterung und Einsparung von Arbeitskräften.

Die Arbeitsleistung einer Kartoffelsortier- und verleseanlage ist abhängig von der Verlesegeschwindigkeit, Anzahl der Verlesepersonen und gleichmässigen Beschickung der Anlage, wichtig für die Sortiergenauigkeit. Bei stark verschmutzten Kartoffeln ist am Ende des Verlesebandes eine Bürstenreinigung aufzustellen. K.F.

Sich erst informieren — dann mechanisieren!

Das IMA in Brugg und die kantonale Maschinenberatungsstelle stehen jedermann gerne zur Verfügung.

Patent Nr. 352 522 **Traktoregge Zaugg**

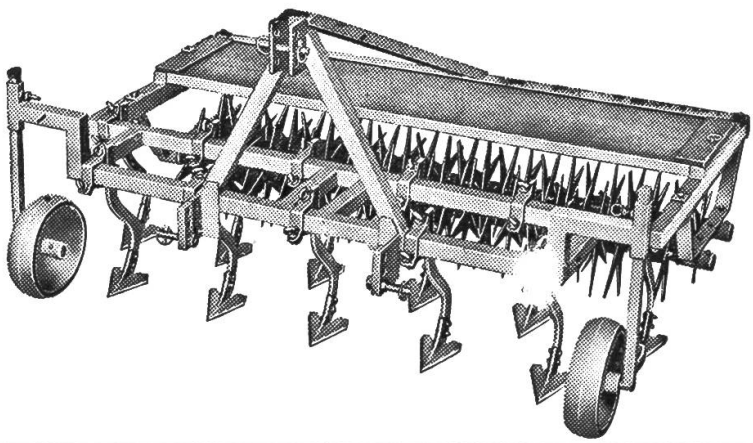

für 3-Punkt-Aufhängung
leistet vorzügliche Arbeit, auch in schwierigen Bodenverhältnissen.
Ausführung in 3 Grössen mit festen oder abgefederten, in der Tiefe verstellbaren Scharen.

Gebr. Zaugg AG
3537 Eggiwil BE
Pflugbau - Landmaschinen
Tel. (035) 6 11 47