Zeitschrift: Der Traktor und die Landmaschine : schweizerische landtechnische Zeitschrift

Herausgeber: Schweizerischer Verband für Landtechnik

Band: 29 (1967)

Heft: 12

Werbung

Nutzungsbedingungen

Die ETH-Bibliothek ist die Anbieterin der digitalisierten Zeitschriften auf E-Periodica. Sie besitzt keine Urheberrechte an den Zeitschriften und ist nicht verantwortlich für deren Inhalte. Die Rechte liegen in der Regel bei den Herausgebern beziehungsweise den externen Rechteinhabern. Das Veröffentlichen von Bildern in Print- und Online-Publikationen sowie auf Social Media-Kanälen oder Webseiten ist nur mit vorheriger Genehmigung der Rechteinhaber erlaubt. Mehr erfahren

Conditions d'utilisation

L'ETH Library est le fournisseur des revues numérisées. Elle ne détient aucun droit d'auteur sur les revues et n'est pas responsable de leur contenu. En règle générale, les droits sont détenus par les éditeurs ou les détenteurs de droits externes. La reproduction d'images dans des publications imprimées ou en ligne ainsi que sur des canaux de médias sociaux ou des sites web n'est autorisée qu'avec l'accord préalable des détenteurs des droits. En savoir plus

Terms of use

The ETH Library is the provider of the digitised journals. It does not own any copyrights to the journals and is not responsible for their content. The rights usually lie with the publishers or the external rights holders. Publishing images in print and online publications, as well as on social media channels or websites, is only permitted with the prior consent of the rights holders. Find out more

Download PDF: 11.08.2025

ETH-Bibliothek Zürich, E-Periodica, https://www.e-periodica.ch

Aus der grossen

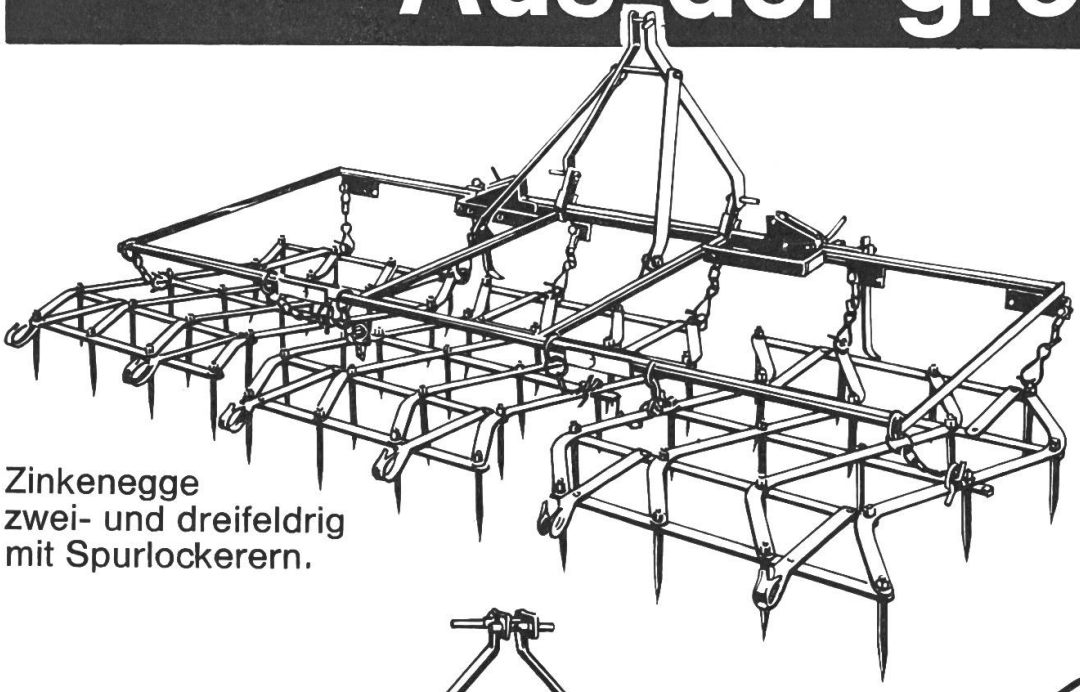

Zinkenegge
zwei- und dreifeldrig
mit Spurlockerern.

für
und
das

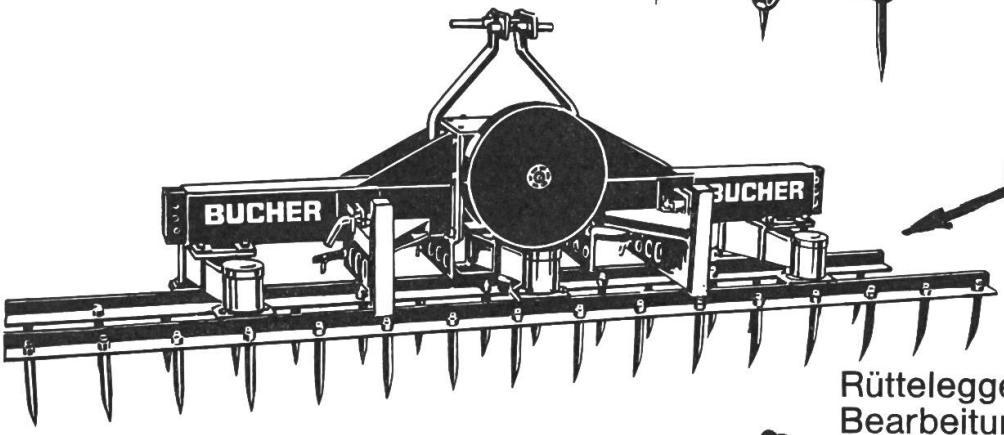

Neu!

Rüttelegge für die gründliche
Bearbeitung der Pflugfurche.
Die beiden Zinkengruppen
bewegen sich gegenläufig.

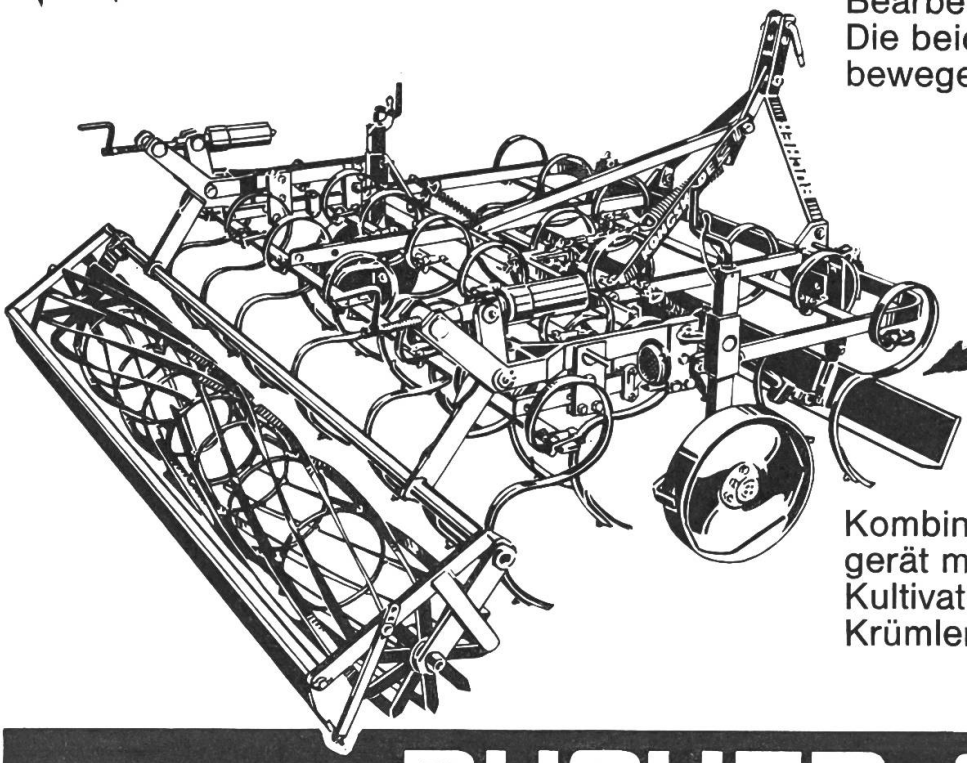

Neu!

Kombiniertes Kultur-
gerät mit Schlepp-Planke,
Kultivatorzinken,
Krümler und Prallblech.

BUCHER-GUYER

Auswahl

jede Arbeit
jeden Boden
richtige Gerät

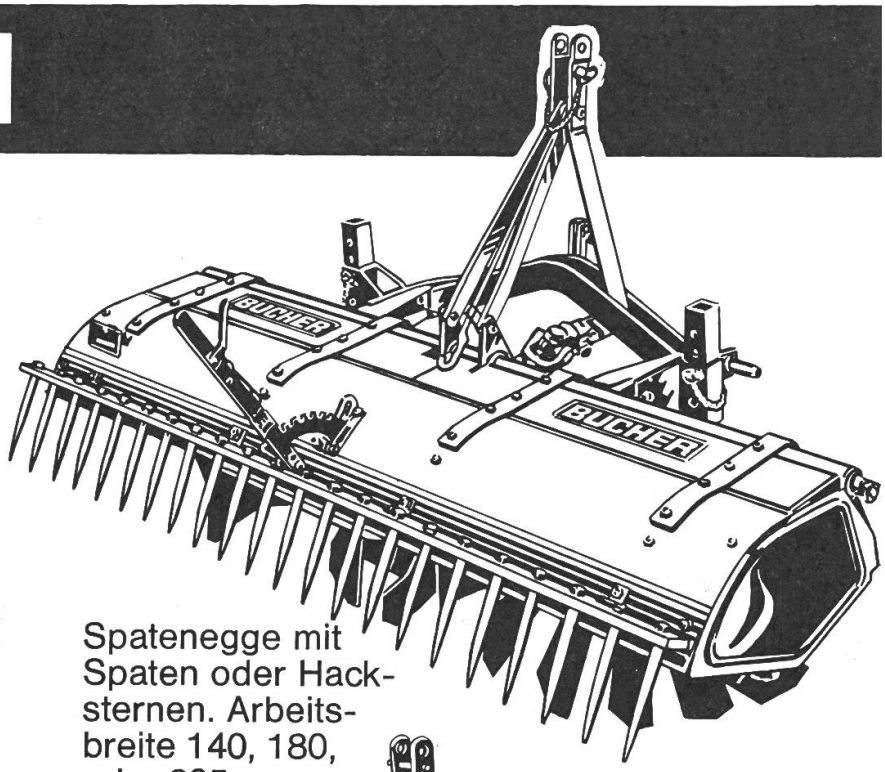

Spatenegge mit Spaten oder Hacksternen. Arbeitsbreite 140, 180, oder 205 cm.

Ringwalze ein- oder dreiteilig, erhältlich mit Längsfahrvorrichtung.

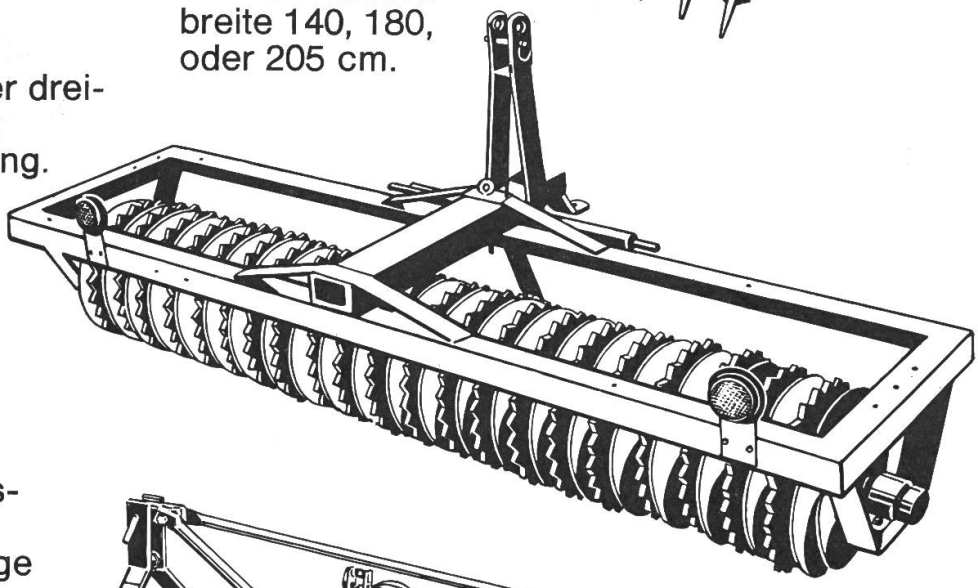

«Kulti-Kombi», das neue Kombinationsgerät, das gleichzeitig 3 Arbeitsgänge verrichtet und in einem Durchgang ein fixfertiges Saatbett herstellt.

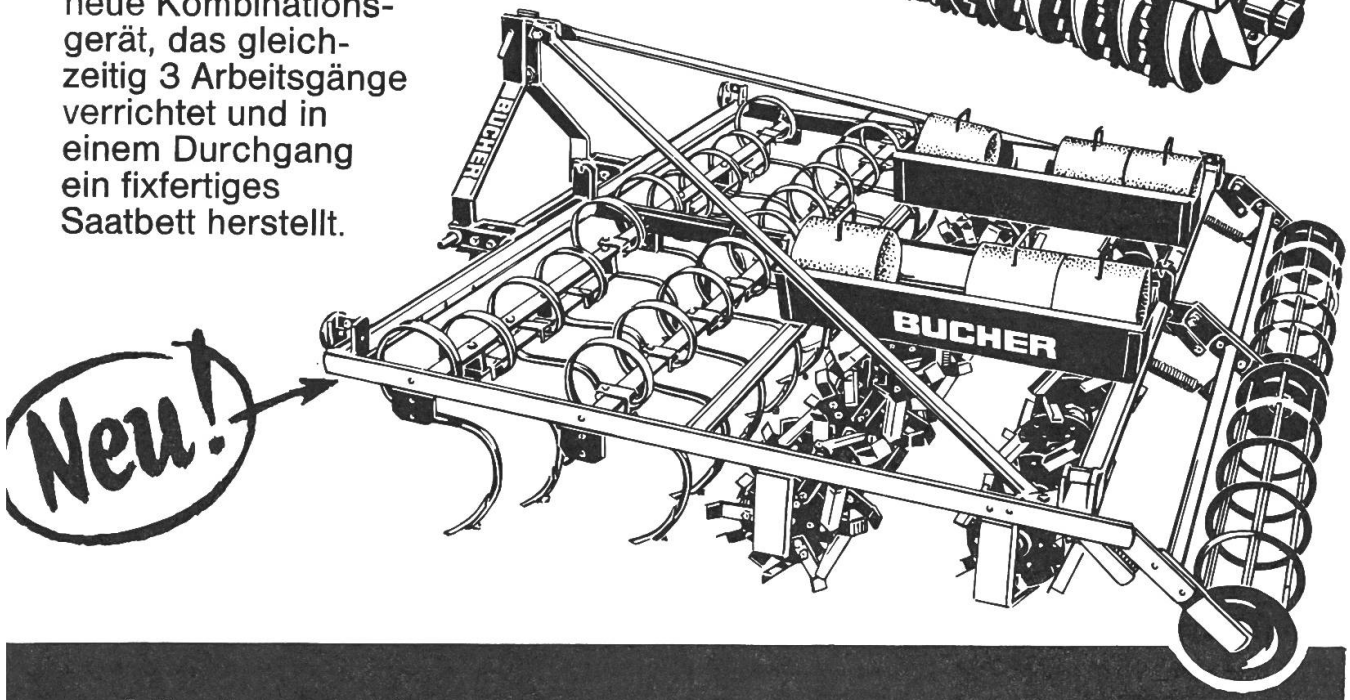

8166 Niederweningen-Zürich

Im strengen Betrieb für Motoren und Geräte die richtige Schmierung

ASEOL

- Motorenöle
- Getriebeöle
- Mehrzweckfette

die richtigen Schmiermittel, eine wahre Wohltat für Ihre Fahrzeuge und Maschinen

In einigen Gebieten sind noch **ASEOL-Schmierdienste** einzurichten. Für Landmaschinenhändler, Reparaturwerkstätten und mechanische Werkstätten bietet sich hier eine gewinnbringende Ausbaumöglichkeit ihres Kundendienstes. Interessenten orientieren wir gerne über alle Detailfragen.

Adolf Schmids Erben Aktiengesellschaft

Telephon (031) 25 78 44 3001 Bern