Zeitschrift: Der Traktor und die Landmaschine : schweizerische landtechnische Zeitschrift

Herausgeber: Schweizerischer Verband für Landtechnik

Band: 29 (1967)

Heft: 5

Werbung

Nutzungsbedingungen

Die ETH-Bibliothek ist die Anbieterin der digitalisierten Zeitschriften auf E-Periodica. Sie besitzt keine Urheberrechte an den Zeitschriften und ist nicht verantwortlich für deren Inhalte. Die Rechte liegen in der Regel bei den Herausgebern beziehungsweise den externen Rechteinhabern. Das Veröffentlichen von Bildern in Print- und Online-Publikationen sowie auf Social Media-Kanälen oder Webseiten ist nur mit vorheriger Genehmigung der Rechteinhaber erlaubt. Mehr erfahren

Conditions d'utilisation

L'ETH Library est le fournisseur des revues numérisées. Elle ne détient aucun droit d'auteur sur les revues et n'est pas responsable de leur contenu. En règle générale, les droits sont détenus par les éditeurs ou les détenteurs de droits externes. La reproduction d'images dans des publications imprimées ou en ligne ainsi que sur des canaux de médias sociaux ou des sites web n'est autorisée qu'avec l'accord préalable des détenteurs des droits. En savoir plus

Terms of use

The ETH Library is the provider of the digitised journals. It does not own any copyrights to the journals and is not responsible for their content. The rights usually lie with the publishers or the external rights holders. Publishing images in print and online publications, as well as on social media channels or websites, is only permitted with the prior consent of the rights holders. Find out more

Download PDF: 11.08.2025

ETH-Bibliothek Zürich, E-Periodica, https://www.e-periodica.ch

KRÜGER-LADEWAGEN

sind absolute Spitzenklasse

5 verschiedene Grössen
Für jeden Hof den richtigen Typ

!

Typ EL Normalausführung

kombinierbar mit den vieltausendfach bewährten Miststreu-aggregaten H-3 + H-4

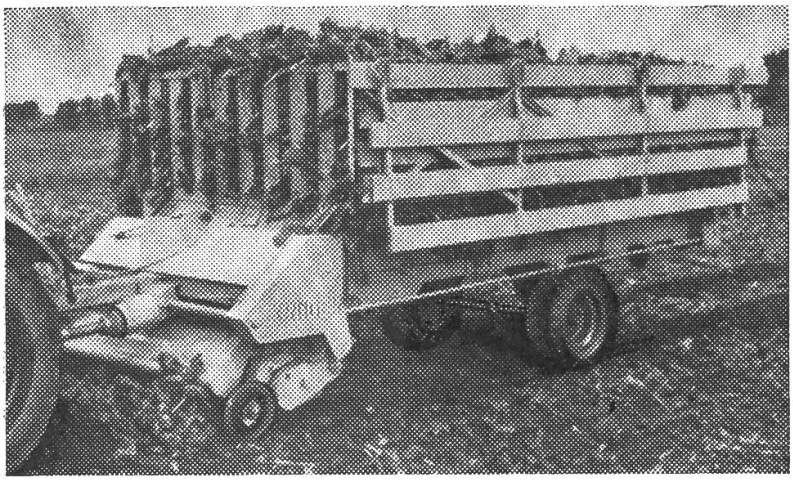

- **hervorragend durchkonstruiert**
- **einfache und äusserst solide Ausführung**
- **echtes Einmannsystem**
- **sauberste Futteraufnahme**
- **minimales Eigengewicht**
- **unerreichte Ladekapazität**
- **automatischer Pick-up-Aufzug**

Typ ELST-Tiefladewagen

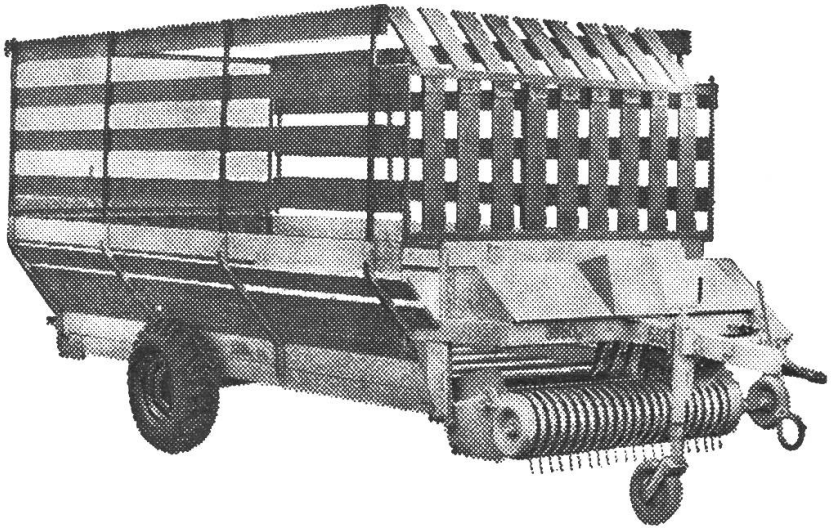

Alle Typen mit dem grossartigen, rotierenden

Schneidwerk «Perfekt»

lieferbar

Bester Schnitt, auch bei schlechtesten Bedingungen. Ausschalt- und abklappbar.

- **Typen EL-L + ELST auch mit Seitenanhängung**

Immer mehr Landwirte in der ganzen Schweiz bevorzugen den Krüger-Ladewagen. Viel Gründe sprechen dafür. Kennen Sie die grossen Vorteile? Wir beraten Sie gerne und unverbindlich. Beste Referenzen stehen zur Verfügung.

Generalvertretung für die Schweiz + Liechtenstein:

GEBR. ALBRECHT, 8174 Stadel bei Niederglatt

Fahrzeugbau / Landmaschinen — Telefon (051) 94 21 39

McCORMICK baut Motoren für härtesten Einsatz:

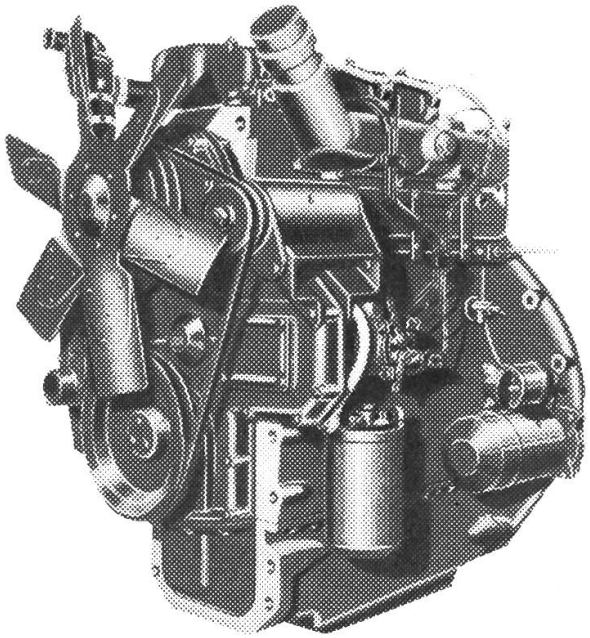

- niedriger Kraftstoffverbrauch
- besonders ruhiger Lauf (Wasserkühlung
- lange Lebensdauer (Drosselmotor)
- ausserordentlich elastisch durch grossen Arbeitsdrehzahlbereich
- weitgehend wartungsfrei

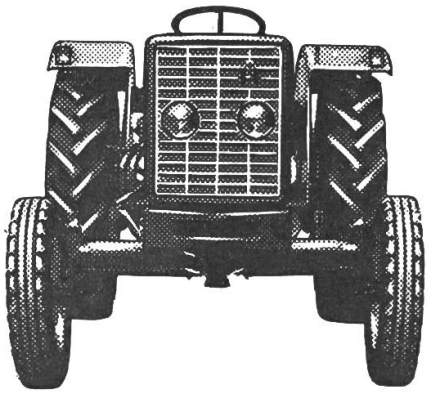

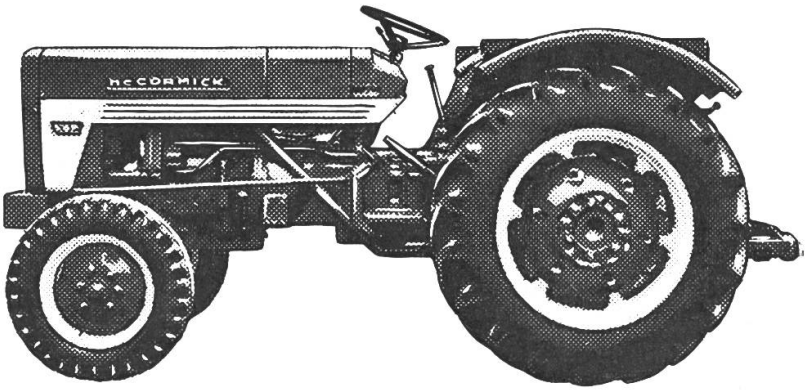

7 Modelle von 19 bis 62 PS

Getriebe mit sensationellen Vorzügen

Überlegene Konstruktion

McCORMICK INTERNATIONAL ist der bedeutendste Hersteller von landwirtschaftlichen Maschinen und Traktoren und daher Nr. 1 in der Welt!

McCORMICK INTERNATIONAL IH TRAKTOREN

INTERNATIONAL HARVESTER COMPANY AG

Hohlstrasse 100, 8026 Zürich, Telefon 051/23 57 40

Aarwangen: Karl Andres, **Benken SG:** A. Gerster, **Bern-Bümpliz:** Fritz Howald, **Brüschwil:** E. Eggmann, **Cham:** Gebr. Bächler, **Flawil:** Ernst Hess, **Frauenfeld:** A. Hilzinger, **Grosswangen LU:** A. Meyer, **Grüningen:** G. Furrer, **Kernenried:** E. Aeberhard, **Kerzers FR:** Jak. Pfister, **Klingnau:** W. Suter, **Marthalen:** Hans Meier, **Muri AG:** Hans Binder, **Neunkirch SH:** J.Wildberger, **Oberwil b. Büren:** H. Dürig & Co., **Rorbas:** G. Landert, **Rothenburg:** Hans Meyer, **Ruswil:** H. Buchmann, **Schaan FL:** A. Konrad, **Schwadernau:** Gebr. Gurtner, **Tafers FR:** Herm. Andrey, Galtern, **Uetendorf BE:** Werner Nyffenegger, **Wittinsburg BL:** Zumbrunn & Wüthrich.

Schweizerische Landmaschinenschau, Burgdorf, Stand Nr. 425