Zeitschrift: Der Traktor und die Landmaschine : schweizerische landtechnische Zeitschrift

Herausgeber: Schweizerischer Verband für Landtechnik

Band: 27 (1965)

Heft: 12

Rubrik: Sie fragen - wir antworten

Nutzungsbedingungen

Die ETH-Bibliothek ist die Anbieterin der digitalisierten Zeitschriften auf E-Periodica. Sie besitzt keine Urheberrechte an den Zeitschriften und ist nicht verantwortlich für deren Inhalte. Die Rechte liegen in der Regel bei den Herausgebern beziehungsweise den externen Rechteinhabern. Das Veröffentlichen von Bildern in Print- und Online-Publikationen sowie auf Social Media-Kanälen oder Webseiten ist nur mit vorheriger Genehmigung der Rechteinhaber erlaubt. Mehr erfahren

Conditions d'utilisation

L'ETH Library est le fournisseur des revues numérisées. Elle ne détient aucun droit d'auteur sur les revues et n'est pas responsable de leur contenu. En règle générale, les droits sont détenus par les éditeurs ou les détenteurs de droits externes. La reproduction d'images dans des publications imprimées ou en ligne ainsi que sur des canaux de médias sociaux ou des sites web n'est autorisée qu'avec l'accord préalable des détenteurs des droits. En savoir plus

Terms of use

The ETH Library is the provider of the digitised journals. It does not own any copyrights to the journals and is not responsible for their content. The rights usually lie with the publishers or the external rights holders. Publishing images in print and online publications, as well as on social media channels or websites, is only permitted with the prior consent of the rights holders. Find out more

Download PDF: 11.08.2025

ETH-Bibliothek Zürich, E-Periodica, https://www.e-periodica.ch

Sie fragen — wir antworten

Frage:

Wegen zu grossem Oelverbrauch und abnehmender Leistung liess ich nach 9-jährigem Einsatz (ca. 5000 Betriebsstunden) meinen Traktor X mit Motor Y in der Werkstatt K vollständig revidieren. Dafür erhielt ich eine Rechnung für sage und schreibe Fr. 5 105.90. Der seinerzeitige mündliche Kostenvoranschlag lautete auf Fr. 2500.— bis Fr. 3000.—. Bin ich überfordert worden?

Antwort:

Der obgenannte Gesamtbetrag der Reparaturwerkstatt setzt sich aus folgenden Einzelbeträgen zusammen:

a) Die eigentliche Rechnung der Reparaturwerkstatt, die Fr. 1182.55 ausmacht. Darin sind enthalten Fr. 603.80 für Bestandteile, Fr. 190.— für Arbeitslöhne, Fr. 120.- für das Farbspritzen und Fr. 268.75 für Verschiedenes.

b) Die Rechnung für die Revision der Einspritzpumpe im Betrage von Fr. 553.80, inkl. Ersatzteile (Neupreis einer Pumpe dieser Marke = ca. Fr. 900.—).

c) Zwei Rechnungen des Zylinderschleifwerkes im Totalbetrage von Fr. 3075.75.

d) Die Rechnung einer weiteren Spezialwerkstatt lautend auf Fr. 293.80.

Es kann allgemein gesagt werden, dass nach den offiziellen Revisionsansätzen bei keiner Fakturaposition von einer Ueberforderung gesprochen werden kann. Der Hauptfehler besteht darin, dass es sowohl der Inhaber der Reparaturwerkstatt, wie das Zylinderschleifwerk unterlassen haben, vor der Inangriffnahme der Arbeit einen schriftlichen und verbindlichen Kostenvoranschlag zu erstellen. Sie als Traktorhalter hätten es sich bei der Kenntnis der hohen Kosten sicher reiflich überlegt, ob nicht der Neukauf eines Traktors oder zum mindesten der Einbau eines neuen Motors am besten gewesen wäre. Die Berechnung hätte nämlich gezeigt, dass im vorliegenden Falle die An-

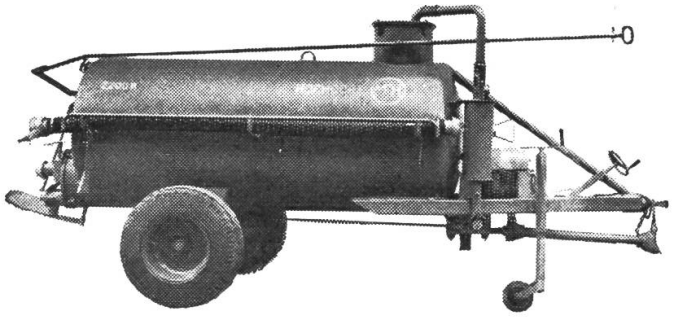

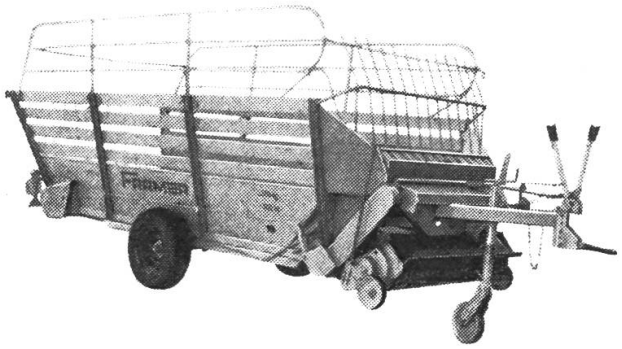

MFH Saug- und Druckfass

mit hochleistungsfähiger Kompressorvakuumpumpe, zur selbstansaugenden geruchfreien Entleerung von Jauchegruben, Kläranlagen etc.

Farmer-Ladewagen

- Starke, einfachste Tiefgang-Konstruktion
- Wiegt nur 1100 kg Kraftbedarf ab 15 PS
- Grösste Hangsicherheit dank breiter Radspur
- Stufenloser Kratzboden 42 cm/min bis 240 cm/max
- Rasche, saubere und schonende Aufnahme
- Konkurrenzloser Preis

Prospekte und Beratung jederzeit gratis und unverbindlich

Maschinen-Fabrik Hochdorf A.G. MFH Hochdorf

6280 Hochdorf Telephon (041) 88 25 92

schaffung eines neuen Motors Fr. 3300.– (samt Einspritzpumpe, Anlasser, Dynamo usw.) gekostet hätte. Sobald jeweils alle Ersatzteile reparaturbedürftig sind, kommt deren Instandstellung zur Zeit höher zu stehen als die betreffende neue Maschine oder das betreffende neue Aggregat.

Die genannten Revisionsansätze des Verbandes der Zylinderschleifereien werden vom Bunde, von der Armee, von der PTT und vom Autogewerbe-Verband der Schweiz (AGVS) anerkannt.

Hermann Beglinger
Treuhandstelle für
Traktoren und Landmaschinen
Emmen LU

Anmerkung der Redaktion: Wir verweisen zudem auf das von Hrn. Beglinger verfasste und in der letzten Nummer abgedruckte Merkblatt.

Bevor
Sie eine neue Heumaschine kaufen, sollten Sie sich über den Turboheuer FELLA-KRÜGER informieren!

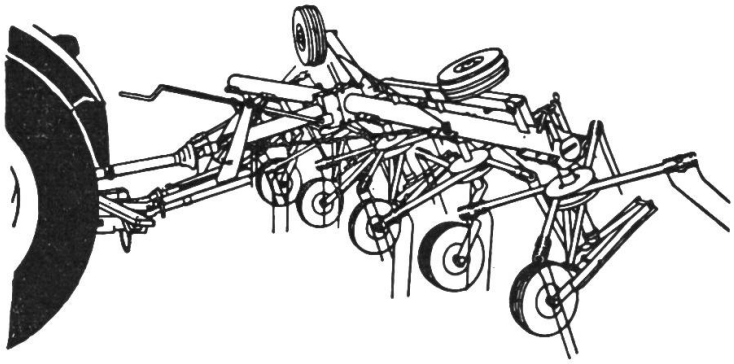

Vorläufig noch sofort ab Lager lieferbar!

- Solideste Konstruktion, wenig Verschleiss
- Einfachste Umstellung von Arbeits- in Transportstellung und umgekehrt
- Ausserordentliche Leistung, beste Bodenanpassung

Verlangen Sie bitte Prospekt und Preisliste über diese äusserst preiswerte Heuerntemaschine
Wiederverkäufer werden jederzeit gerne beraten.

AGRO-SERVICE SA, 4528 ZUCHWIL/SO

Telefon 065 / 2 58 62

Besuchen Sie uns an der **OLMA, Halle C, Stand 1063,** wo wir Sie gerne über unser reichhaltiges Programm orientieren werden.