Zeitschrift: Der Traktor und die Landmaschine : schweizerische landtechnische Zeitschrift

Herausgeber: Schweizerischer Verband für Landtechnik

Band: 27 (1965)

Heft: 12

Rubrik: Ich mach' es so!

Nutzungsbedingungen

Die ETH-Bibliothek ist die Anbieterin der digitalisierten Zeitschriften auf E-Periodica. Sie besitzt keine Urheberrechte an den Zeitschriften und ist nicht verantwortlich für deren Inhalte. Die Rechte liegen in der Regel bei den Herausgebern beziehungsweise den externen Rechteinhabern. Das Veröffentlichen von Bildern in Print- und Online-Publikationen sowie auf Social Media-Kanälen oder Webseiten ist nur mit vorheriger Genehmigung der Rechteinhaber erlaubt. Mehr erfahren

Conditions d'utilisation

L'ETH Library est le fournisseur des revues numérisées. Elle ne détient aucun droit d'auteur sur les revues et n'est pas responsable de leur contenu. En règle générale, les droits sont détenus par les éditeurs ou les détenteurs de droits externes. La reproduction d'images dans des publications imprimées ou en ligne ainsi que sur des canaux de médias sociaux ou des sites web n'est autorisée qu'avec l'accord préalable des détenteurs des droits. En savoir plus

Terms of use

The ETH Library is the provider of the digitised journals. It does not own any copyrights to the journals and is not responsible for their content. The rights usually lie with the publishers or the external rights holders. Publishing images in print and online publications, as well as on social media channels or websites, is only permitted with the prior consent of the rights holders. Find out more

Download PDF: 11.08.2025

ETH-Bibliothek Zürich, E-Periodica, https://www.e-periodica.ch

Ich mach' es so!

Zusätzliche aufklappbare Oeffnung im Scheunentor

Will man beispielsweise mit dem Motorkarren oder dem fahrbaren Güllenrührwerk in die Scheune, so muss ein grosser Torflügel geöffnet werden, weil die kleine Personentüre zu wenig breit ist. Um dem Abhilfe zu schaffen, habe ich gegenüber der Personentüre eine entsprechend grosse zusätzliche Oeffnung ausgesägt. Nachdem die Kanten abgerundet sind, befestigt man das ausgesägte Stück mittels zweier Stücke Leder von einem alten Lederriemen in der entstandenen Oeffnung. Klappt man die derart konstruierte Klapptüre hoch und hält sie mittels eines Riegels oben, kann man mit dem Motorkarren und dem fahrbaren Rührwerk ungehindert durch die Personentüre in die Scheune fahren. Die zusätzliche Oeffnung kann selbst von den Katzen benützt werden. HK in B (AG)

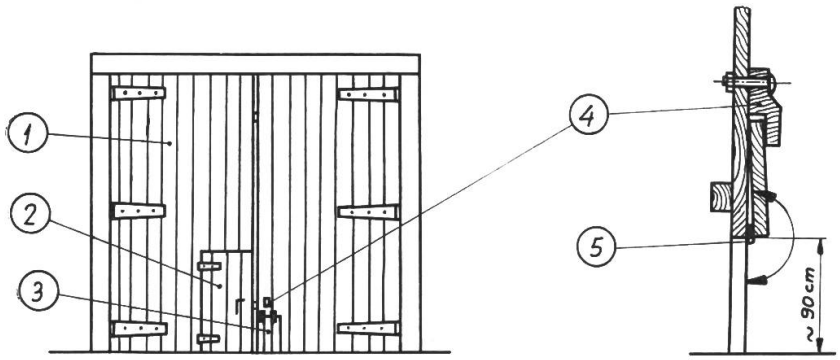

1 = grosses Scheunentor
2 = Türe für den täglichen Durchgang
3 = zusätzliche, aufklappbare Oeffnung
4 = drehbarer Verschluss aus Holz
5 = Scharnier aus Leder

Jauchefass-Aufzug

Dieser selbstgebaute Aufzug ist für Jauchefässer bestimmt, die auf kombinierbaren Anhängern verwendet werden. Die Winde (3) stammt von einer alten Runkelmühle. Das Drahtseil (2) wird direkt auf die 30 mm-Welle aufgewickelt. Bis vor einem Jahr besass ich ein 1500 lt-Holzfass und jetzt ein 2000 lt-Stahlfass. Dieses wird von einer einzigen Person hochgezogen. H.K. in B (AG)

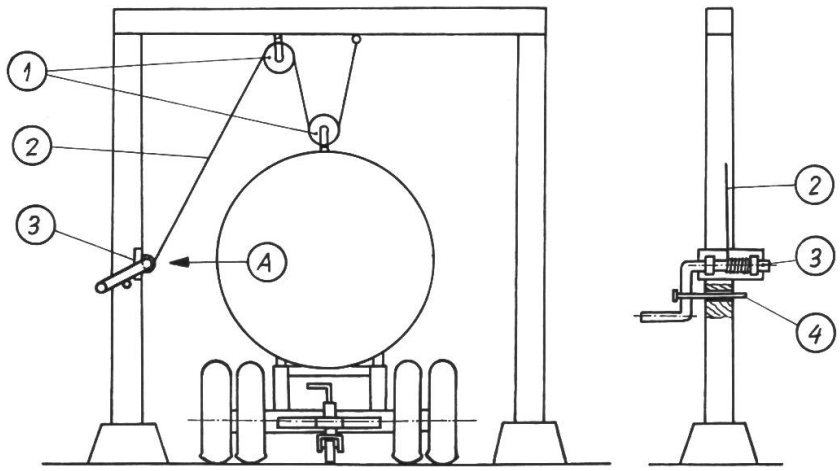

1 = Rolle
2 = Drahtseil
3 = Winde auf Brett montiert und in Balken eingesägt.
4 = Sicherungsnagel