Zeitschrift: Der Traktor und die Landmaschine : schweizerische landtechnische Zeitschrift

Herausgeber: Schweizerischer Verband für Landtechnik

Band: 27 (1965)

Heft: 5

Werbung

Nutzungsbedingungen

Die ETH-Bibliothek ist die Anbieterin der digitalisierten Zeitschriften auf E-Periodica. Sie besitzt keine Urheberrechte an den Zeitschriften und ist nicht verantwortlich für deren Inhalte. Die Rechte liegen in der Regel bei den Herausgebern beziehungsweise den externen Rechteinhabern. Das Veröffentlichen von Bildern in Print- und Online-Publikationen sowie auf Social Media-Kanälen oder Webseiten ist nur mit vorheriger Genehmigung der Rechteinhaber erlaubt. Mehr erfahren

Conditions d'utilisation

L'ETH Library est le fournisseur des revues numérisées. Elle ne détient aucun droit d'auteur sur les revues et n'est pas responsable de leur contenu. En règle générale, les droits sont détenus par les éditeurs ou les détenteurs de droits externes. La reproduction d'images dans des publications imprimées ou en ligne ainsi que sur des canaux de médias sociaux ou des sites web n'est autorisée qu'avec l'accord préalable des détenteurs des droits. En savoir plus

Terms of use

The ETH Library is the provider of the digitised journals. It does not own any copyrights to the journals and is not responsible for their content. The rights usually lie with the publishers or the external rights holders. Publishing images in print and online publications, as well as on social media channels or websites, is only permitted with the prior consent of the rights holders. Find out more

Download PDF: 11.08.2025

ETH-Bibliothek Zürich, E-Periodica, https://www.e-periodica.ch

Gebläsehäcksler

Blasius 800 Super

ausgerüstet mit:

Messerrad aus Stahl mit verstellbaren Wurfschaufeln, 12 Schnittlängen von 0,7 bis 15 cm, Einzugwalze mit gesteuerten Fingern (zusätzlich zur Vorpresswalze), breitem Einlegtrog, Zubringerkette mit Vor- und Rücklauf.

leistet:

Grünfutter bis 12 000 kg/h, Förderhöhe bis 10 m. Dürrfutter bis 3000 kg/h, Förderweite bis 35 m.

kostet:

nicht mehr als ein gewöhnlicher Silohäcksler; er ist aber in Ausrüstung und Leistung ein Hochleistungshäcksler.

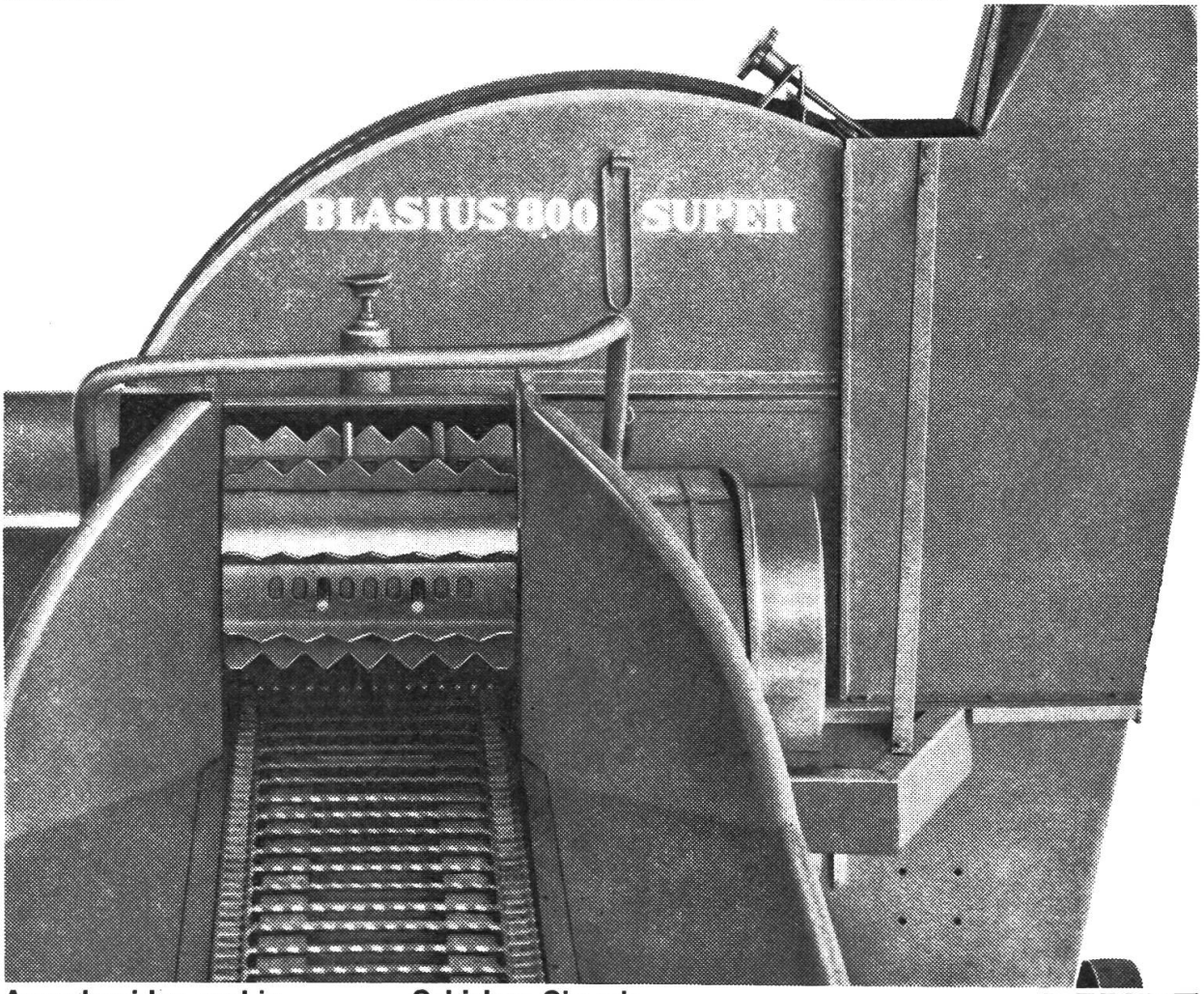

Ausschneiden und in offenem Umschlag mit 5 Rp frankiert einsenden an
Aebi & Co AG
Maschinenfabrik Burgdorf
Telephon 034/2 33 01

Schicken Sie mir unverbindlich Prospekt und Preisliste über den Silohäcksler Blasius 800 Super.
Adresse:

AEBI

Leistungsfähiges, gesundes Vieh

Welkfutter-Belüftung

IMA- und DLG-geprüft

GbS
wieder ein Schritt voraus

Noch mehr Luftleistung — in noch höherem Druckbereich. Dadurch weniger Trocknungskosten
Wir bauen Trocknungsanlagen bis zu 80 000 Kubik Luftleistung, mit noch höherer Druckfestigkeit.

Neu!

Druckmessgerät zur ständigen Kontrolle der Anlage. — Fachmännischer Anlagenbau, jetzt mit Difusor, bringt zusätzliche Leistungssteigerung.

Gratis

Unsere Broschüre «Die Wahrheit über Heubelüftung».

CLERICI & CO. Telefon 071 24 38 85 **ST. GALLEN**

Maschinen und technische Anlagen **Grütlistrasse 12, 9000 St. Gallen**

Gutschein

Ich bitte um kostenlose Zustellung Ihrer Broschüre «Die Wahrheit über Heubelüftung» F1

Name u. Vorname: _____

Strasse oder Hof: _____

Postleitzahl u. Ort: _____

(Mit 5 Rappen frankiert in offenem Couvert an Clerici & Co. senden)

Prüfungsergebnis

Hürlimann D-90 und D-70

SCHLEPPER-PRÜFFELD DARMSTADT
BISHER SCHLEPPERPRÜFFELD MARBURG
KURATORIUM FÜR TECHNIK IN DER LANDWIRTSCHAFT

KTL

Hürlimann D 70 - SSP

MOTORLEISTUNG

Test Nr. 182

Leistung Nm PS	Drehzahl n U/min	Drehmoment Md mkg	Kraftstoffverbr. B kg/h	Kraftstoffverbr. b g/PSh	Mittl. Temp. Wass. °C	Mittl. Temp. Luft °C	Barom. Std. mm QS
43,5	2025	15,38	7,65	176	90	26	746
Dauerleistung							
34,9	2090	11,96	6,06	174	85	24	746
85 % der Nennleistung							
16,4	2121	5,52	3,51	214	80	24	746
40 % der Nennleistung							

Dauerleistung bei Normalzustand (20°C und 760 mm QS) nach DIN 70020 umgerechnet: 44,7 PS

Optimaler Kraftstoffverbrauch
bei Teillast und voller Reglerdrehzahl: 171 g/PSh und 41 PS
bei Vollast und herabgesetzter Drehzahl: 176 g/PSh und 45 PS

Kraftstoffverbrauch bei unterem Leerlauf des Motors: 0,43 kg/h

VERLAUF DES DREHMOMENTS BEI VOLLAST DES MOTORS

Motordrehzahl U/min	2025	2000	1900	1800	1700	1600	1500	1400	1300	1200
Motordrehzahl in % der Nenndrehzahl	101,2	100	95	90	85	80	75	70	65	60
Drehmoment in % desjenigen bei Dauerleistung	100	101,0	102,6	103,4	103,4	102,8	101,0	99,5	97,0	95,5
Drehmoment mkg	15,38	15,55	15,80	15,90	15,90	15,80	15,55	15,30	15,05	14,70

Maximales Drehmoment: 15,90 mkg bei n = 1800 U/min
der Anstieg des Drehmomentes beträgt 3,4 %
Bleibende, vom Regler bei Belastungsänderung zwischen oberem Leerlauf und Vollast eingestellte Drehzahländerung: 4,8 %

ZAPFWELLENDAUERLEISTUNG

Leistung N_Z PS	Drehzahl n_Z U/min	Drehmoment M_d mkg	Kraftstoffverbr. B kg/h	Kraftstoffverbr. b g/PSh	Mittl. Temp. Wass. °C	Mittl. Temp. Luft °C	Barom. Std. mm QS
42,1	564	53,6	7,65	182	82	11	753

Zapfwellenleistung auf Normalzustand umgerechnet: 41,8 PS

Motor-Dauerleistung 44,7 PS

Minimalster Brennstoffverbrauch 171 g pro PSh

Zapfwellenleistung 41,8 PS

Krüger-Ladewagen

hervorragend durchkonstruiert, einfache u. äußerst solide Ausführung

Tiefladewagen Typ ELST
Normalladewagen Typ EL in 3 Grössen

Echtes Einmannsystem
zeitsparend
wirtschaftlich
minimales Eigengewicht
unerreichte Ladekapazität

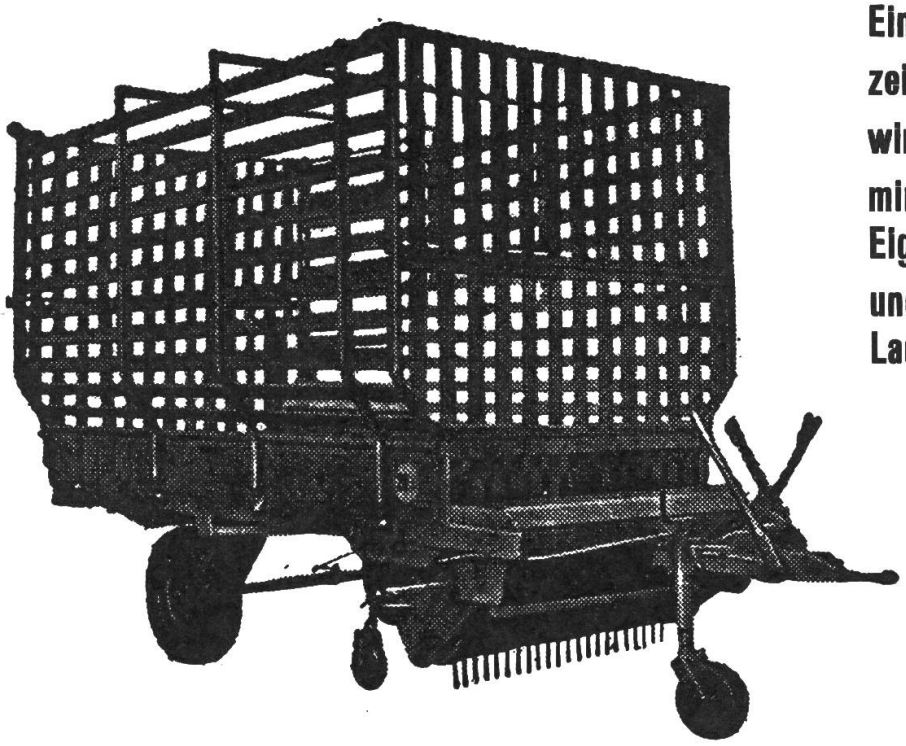

Mit automatischem Pick-up-Aufzug

Auch kombinierbar mit den vieltausendfach bewährten Miststreuaggregaten H-3 + H-4

Der Bauer spart sich viele Plagen mit dem Krüger-Ladewagen

Beste Referenzen stehen zur Verfügung

Generalvertretung für die Schweiz + Liechtenstein

Gebr. Albrecht, 8174 Stadel b. Niederglatt

Fahrzeugbau-Landmaschinen
Telefon (051) 94 21 39

Erprobt *und* bewährt

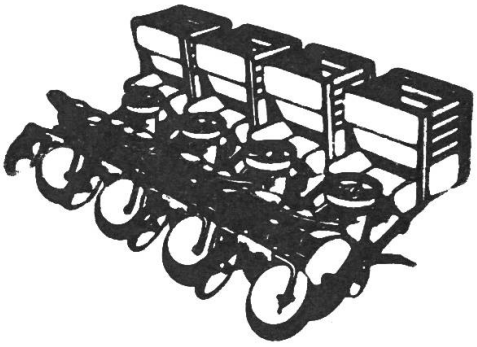

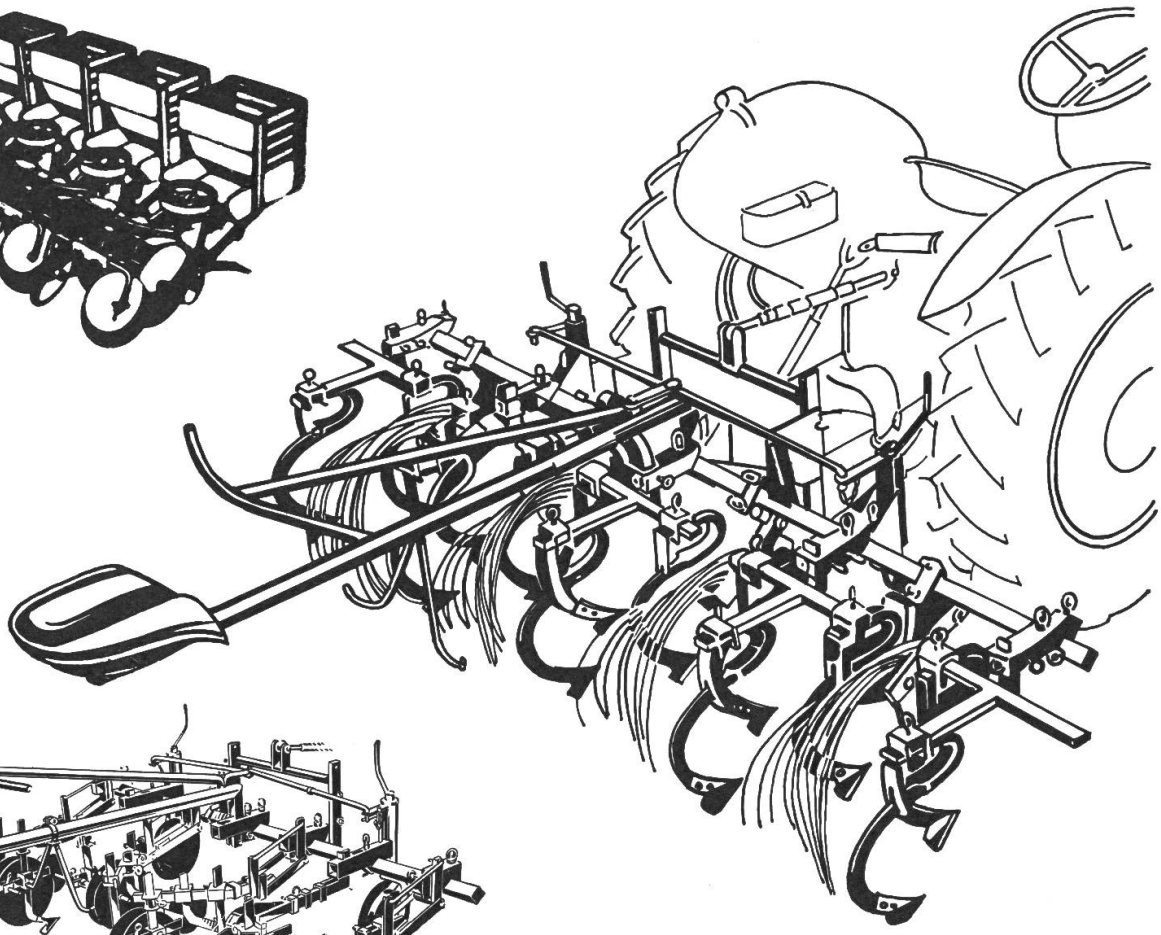

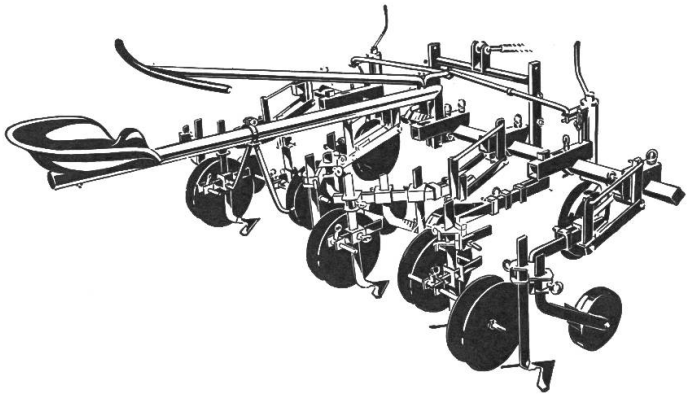

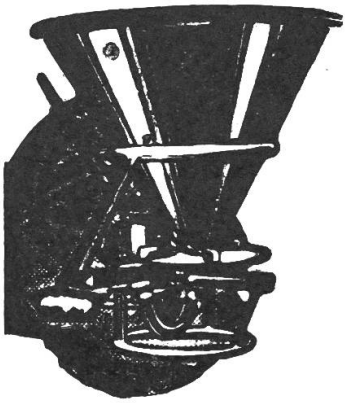

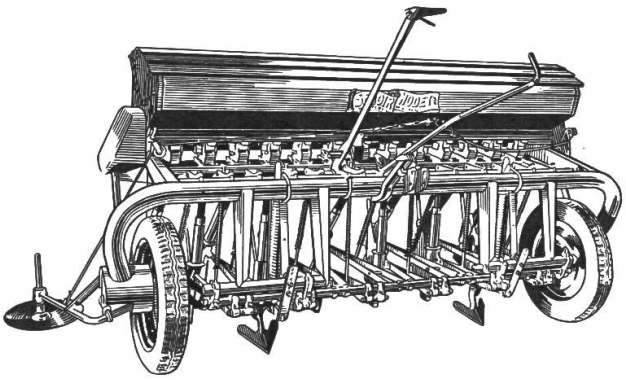

H.-R. WYSS, 1032 Vernand s. Lausanne

Constructions mécaniques

Tel. 021 91 11 41

Baas

FRONTLADER

...das Mädchen für alles

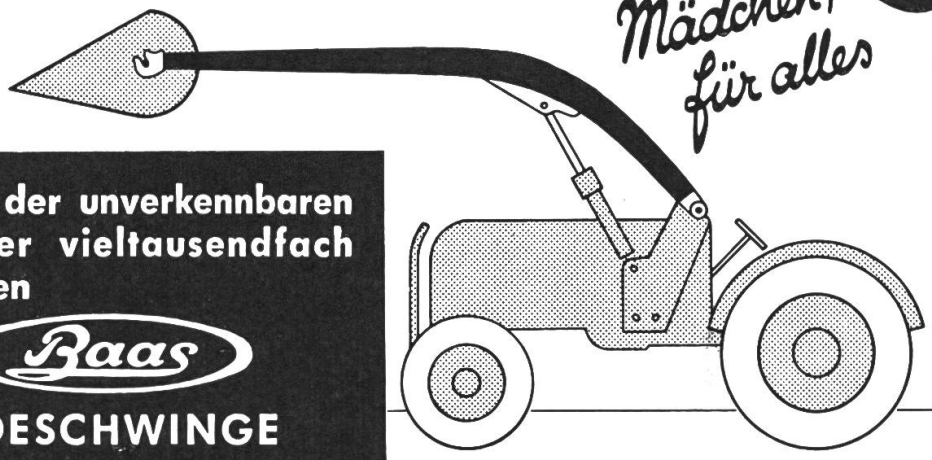

. . . mit der unverkennbaren Form der vieltausendfach bewährten

Baas

LADESCHWINGE

. . . ist auch zu Ihrem Traktor das vielseitigste Arbeitsgerät. Schwerarbeiten bewältigt der BAAS-Frontlader spielend. Man schafft mit ihm bis zum 10-fachen der Handarbeit. Mit seinem ausgereiften, praktischen und vielseitigen Arbeitsgeräteprogramm wie Erdschaufel, Mistgabel, Erntegabel, hydr. Abschiebegabel, Schneeschaufel, Schneepflug etc. ist er bereits für viele zum unentbehrlichen Helfer geworden.

BAAS-Frontlader mit Erdschaufel oder Mistgabel gibt es bereits ab Fr. 2 500.—. Verlangen Sie bitte ausführliche Gratisunterlagen mit Preislisten bei Ihrem Fachhändler oder schreiben Sie direkt an uns.

Aus unserem weiteren Fabrikationsprogramm: Schwenklader vollhydraulisch, auch mit Tieflöffelausrüstung; Erdbohrer zum Setzen von Mast- und Pflanzlöchern; Heckschwenkplanierer; Schneeräumgeräte; hydr. Zylinder; hydr. Anlagen.

Ferner bieten wir an: Stahlkonstruktionen für Hallenbauten in eleganten Konstruktionen, aus vollwandigen freitragenden Rahmenbindern.

BAAS GMBH · MASCHINENFABRIK · LACHEN SZ

Sankt Galler Straße · Telefon Nr. O 55 / 7 20 20

Die Qualitäts-Vielfachgeräte

Müller

Kartoffelsetzen 4-reihig mit unseren Patent-Setzautomaten.

sind moderne Konstruktionen für grosse Leistungen. Die Ganzstahlbauweise verleiht ihnen eine hohe Stabilität. Vielseitig und einfach im Gebrauch. Wählen Sie daher unsere Vielfachgeräte. Sie erleichtern sich damit Ihre Arbeit ganz beträchtlich.

Modell in Schwerausführung
für 3-Punkt-Anschluss an Traktoren ab 15 PS.

Modell in Leichtausführung
für Pferdezug und Einachstraktoren sowie für Zwischenachsanbau und 3-Punkt-Anschluss an Leichttraktoren.

Befestigung aller Werkzeuge an Parallelogrammen, ebenso unsere Kartoffel- und Pflanzsetzmaschinen, damit konstante Setztiefen eingehalten werden können.

Im Bau von Vielfachgeräten können wir auf eine jahrzehntelange Erfahrung zurückblicken. Daher ist es uns möglich, Sie bestens zu bedienen. Verlangen Sie bitte Unterlagen mit Referenzen.

A. Müller Maschinenfabrik 4112 Bättwil Tel. 061 / 83 30 37

OTT

HW-120
HW-125

ZWEISCHARPFLÜGE

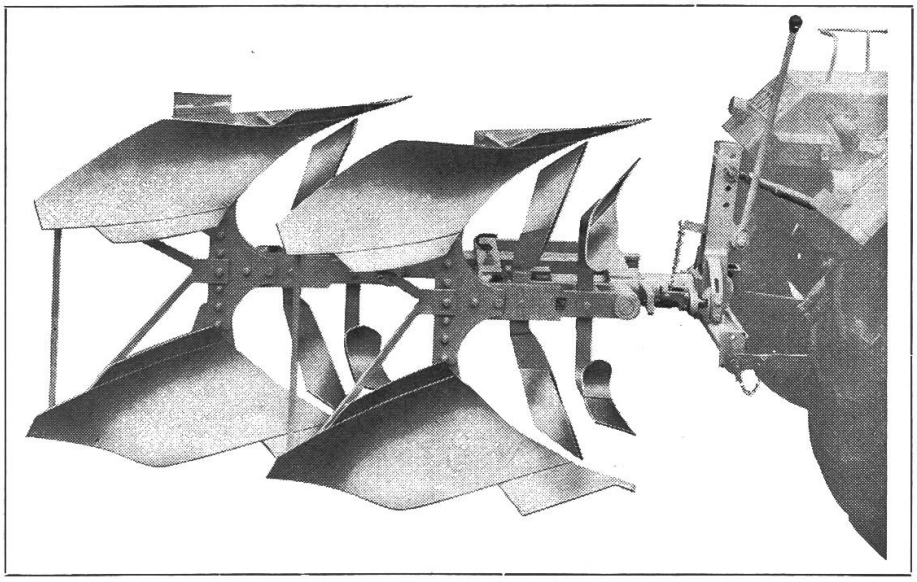

Sind leichtzügiger und arbeiten besser.

Bewährte Riesternformen, die unseren Bodenarten gut angepasst sind.

Neue, mühelos zu bedienende Wendevorrichtung. Zuverlässige Bruchsicherungen. Grosser Durchlass zwischen den Pflugskörpern. Beide Furchen in der Breite genau einstellbar.

Die OTT-Zweischarpflüge bewähren sich in allen Bodenverhältnissen bestens. Sie sind einfach zu reglieren, sehr robust gebaut und vorbildlich in der Arbeitsleistung. Es lohnt sich zu prüfen, zu vergleichen.

Besuchen Sie unseren Stand Nr. 218 an der Schweiz. Landmaschinenschau in Burgdorf.

Verlangen Sie bitte Offerte oder unverbindliche Vorführung. Telefon (031) 67 28 75

GEBRÜDER OTT AG MASCHINENFABRIK WORB

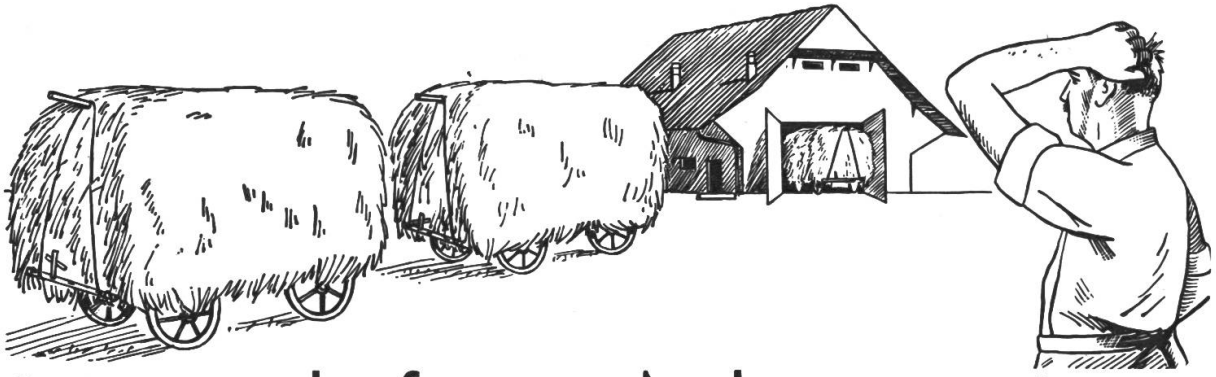

So weit darf es nicht kommen !

Rechtzeitig an ZUMSTEIN schreiben oder telefonieren, damit er Ihnen an Ort und Stelle raten kann, welches Modell seiner **Heu- und Garbengebläse** Ihnen die besten Dienste leistet.
Mit einem Gebläse werden für die Abladearbeit **nur 2 Personen** benötigt.
Im ganzen Schweizerland arbeiten ZUMSTEIN-Gebläse zur Zufriedenheit ihrer Besitzer.

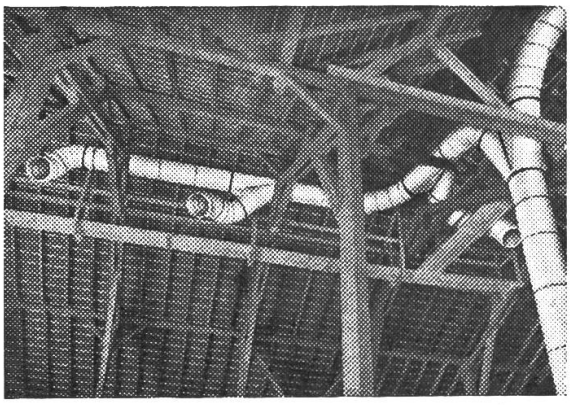

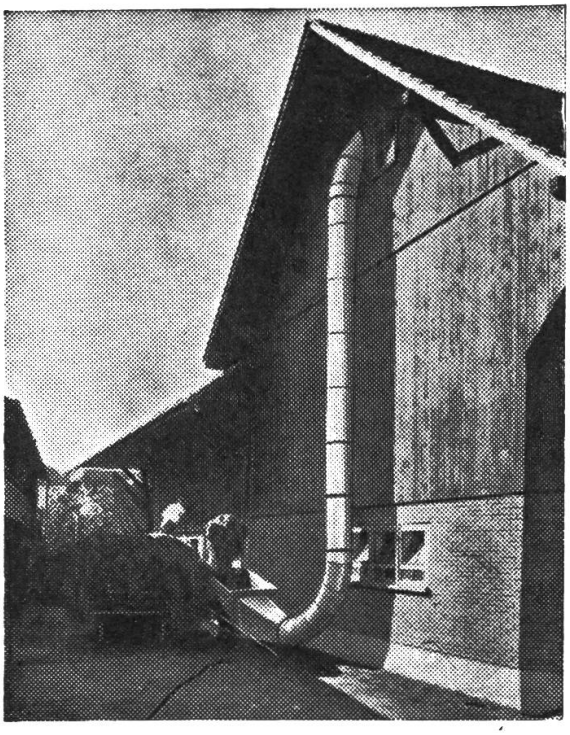

Wir fabrizieren fahrbare, stationäre und versenkbare Anlagen, ebenso das bewährte, zerlegbare Bergmodell.
8 verschiedene Ausführungen gewährleisten Anpassung an jeden Betrieb zu vernünftigem Preis. Man kann sagen, dass ZUMSTEIN-Gebläse sozusagen «nach Mass» geliefert werden.
Wann dürfen wir uns mit **Ihrem** Problem befassen?
Verlangen Sie auf jeden Fall vor Anschaffung einer Gebläseanlage unsere Prospekte und Referenzen.

Maschinenfabrik
Zumstein
4528 ZUCHWIL
Tel. (065) 2 30 62

Schweizerische Landmaschinenschau, Burgdorf, Halle III, Stand 322

GUTSCHEIN für Gebläse-Prospekt Nr. 20

Name: .....

Adresse: .....

ZUMSTEIN-Gebläse arbeiten schneller!

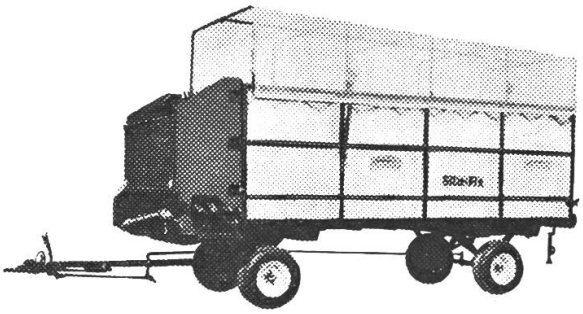

SILO-FIX, vollautomatischer Entladewagen

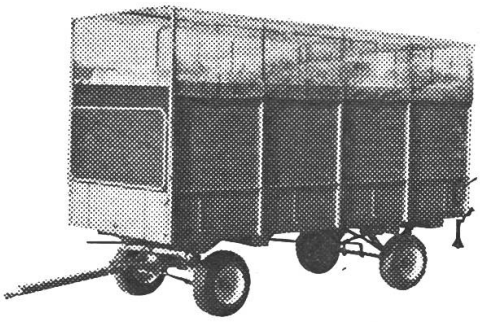

0020 halbautomatischer Entladewagen JMA geprüft

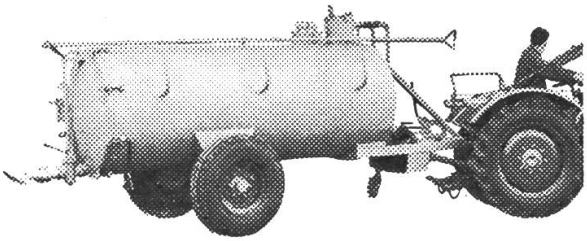

Saug- und Druckfass

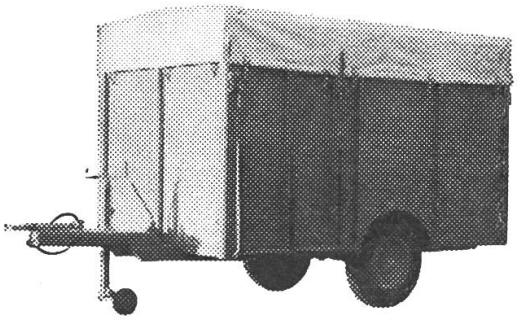

Viehanhänger, Traktoranhänger Pneuwagen

Sensa

Schweizerfabrikate
Konstruktionswerkstätte

19 Jahre Erfahrung im Fahrzeugbau
1725 Posieux FR Tel. 037 312 46

FISCHER

Für einen besseren Pflanzenschutz

Aufsattelspritzen, Spritzenanhänger, selbstfahrende Hochdruckspritzen, 4-Kolben-Hochdruckpumpen 20-70 l/min., Oelhydraulische Membranpumpen 40-140 l.

T. FISCHER, Spritzenfabrik, 1800 VEVEY. Telefon (021) 51 32 43

GUTSCHEIN

Bitte um Ihre Unterlagen für: .....

Name und Adr.: .....

KÖLA

bringt den selbstfahrenden Feldhäcksler

Die Maschine für den Grossbetrieb

Enorme Vorteile: Praktisch stufenlose Geschwindigkeitsregulierung; 2-reihige Maisaufnahme-Vorrichtung; grosse Leistung, bei Grünfutter ca. 40 bis 45 Tonnen pro Stunde, 170 cm breiter Pick-up.

Der selbstfahrende Feldhäcksler besitzt eine normalisierte Zapfwelle. **NEU!** Kann mit Hochleistungsmähbalken ausgerüstet werden. Weitere technische Details wollen Sie bitte anfragen.

estumag

ESTUMAG SURSEE
Land- u. Industriemaschinen AG
045 4 31 43

BON

Ich interessiere mich für den KÖLA-Selbstfahrer-Feldhäcksler und erbitte nähere Auskunft. T

Adresse: _____

_____

_____

Erster

«Viehhüter»

für direkten Anschluss an das Lichtnetz!

SEV-geprüft und anerkannt, vom IMA Brugg empfohlen. Ein Schweizer Produkt mit eingebautem Blitzschutz. Verlangen Sie bitte Prospekt beim Hersteller.

ElektroZaun AG. Wädenswil
Rotweg 7 Tel. (051) 95 61 49

SEMORA

BERICHT

von Herrn Wilfred Bänninger, Landwirt, Kindhauserstrasse 35, 8603 Hegnau bei Schwerzenbach (Zch)

«Ich bin gerne bereit jeder Zeit über den SEMORA Auskunft zu geben. Hier sind meine Erfahrungen in einigen Sätzen: Ich säte 100 Hektaren (40 ha Zuckerrüben und 60 ha Mais) und bin sehr zufrieden mit SEMORA, denn dieser **universale Einzelkorn-Säapparat** ist wirklich die Maschine, welche hält, was sie verspricht. Sie ist zuverlässig, sät mit grosser Präzision, ob Mais, Zuckerrüben, Bohnen, Lauch usw. Die Maschine passt sich immer dem Samen an, nicht umgekehrt!
Stets wird der gewünschte Abstand genau eingehalten und jedes Samenkorn einzeln in die richtige Saattiefe gebracht.
Vorausgesetzt ist natürlich die richtige und genaue Einstellung des Apparates sowie ein richtig vorbereitetes Saatbeet. Die Einstellung kann in kürzester Zeit gemacht werden.
SEMORA spart viel an Zeit, Saatgut und mühsamer Arbeit, denn auch das Erdünnern geht leichter.
Darum nochmals gesagt: ich bin mit SEMORA sehr zufrieden. (unterzeichnet) W. Bänninger.»

In der Schweiz. Landmaschinen-Ausstellung Burgdorf, im Stand PLUMETTAZ (No. 408) vorgeführt.
Ein Besuch lohnt sich!
Auskunft und Verkauf: St. Chavannes, ing. agr., 1025 St. Sulpice (VD).

Wählen Sie...

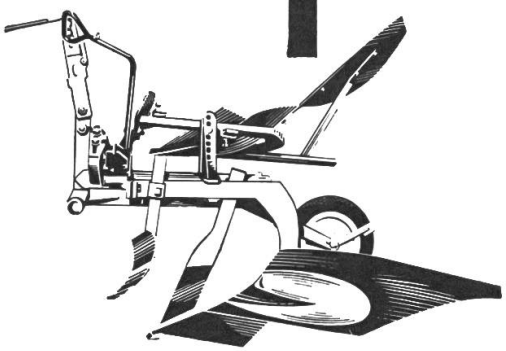

Winkeldrehpflug « Cérès »

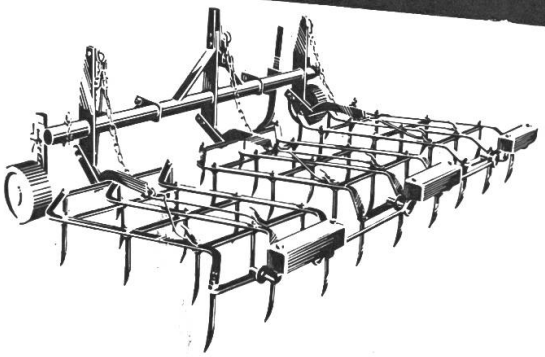

Ackeregge

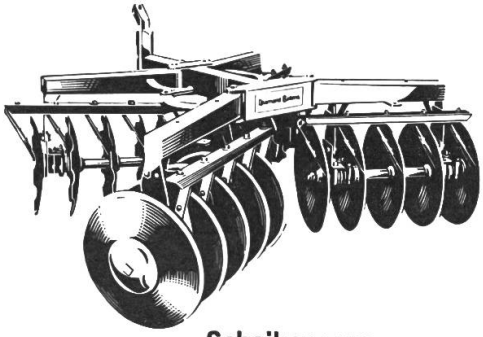

Scheibenegge

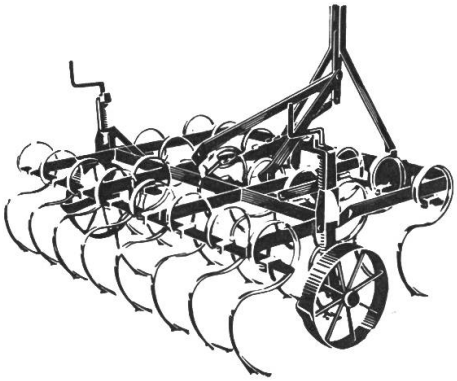

Kulturegge

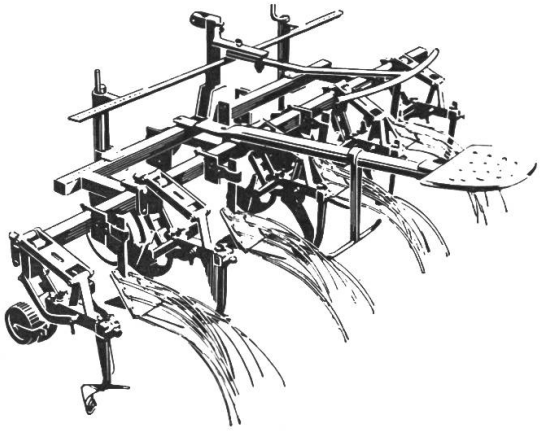

Vielfachgerät

Kunstdüngerstreuer
Vicon-SPANDICAR

Andere Anbau-Geräte

Zweischarpflüge
Walzen jeder Art
Kasten-Kunstdüngerstreuer
Verlangen Sie unverbindlich Prospekte und Vertreterbesuch

Allamand s.a. Morges
machines agricoles – tracteurs

Für Ihre Gesundheit . . .

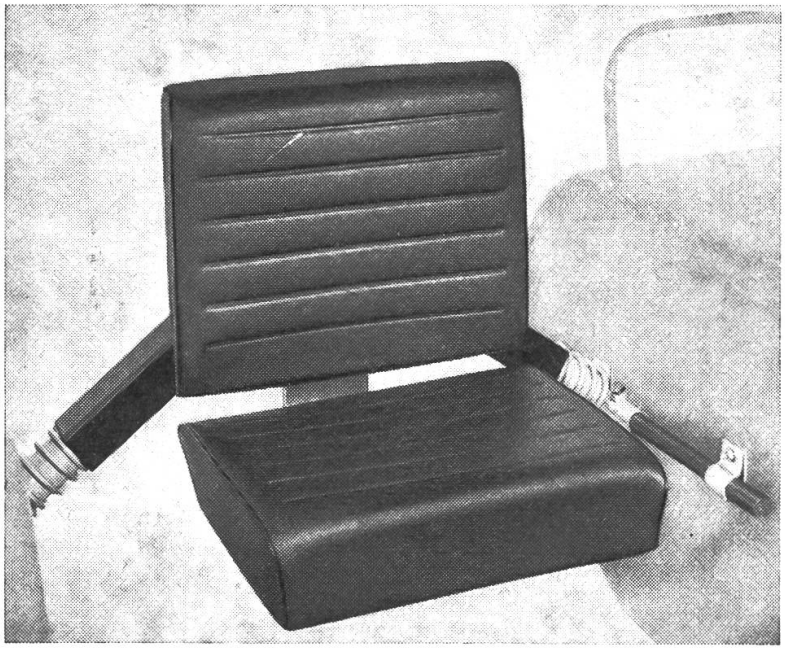

Der Traktor-Pendelsitz ASCAMAT

Federung auch allein oder mit Stahlwannensitz ohne Rückenlehne lieferbar.
Preise ab Fr. 290.–

Verlangen Sie Prospekt und Vorführung durch Ihren Händler oder:

A.C. SCHAWALDER
ASCAMAT-Sitze
9004 St. Gallen
Telefon (071) 24 73 66
Telefon (071) 63 48 02

. . . der bessere Sitz

Zuckerrübenvollernte-Maschine «Rustica»

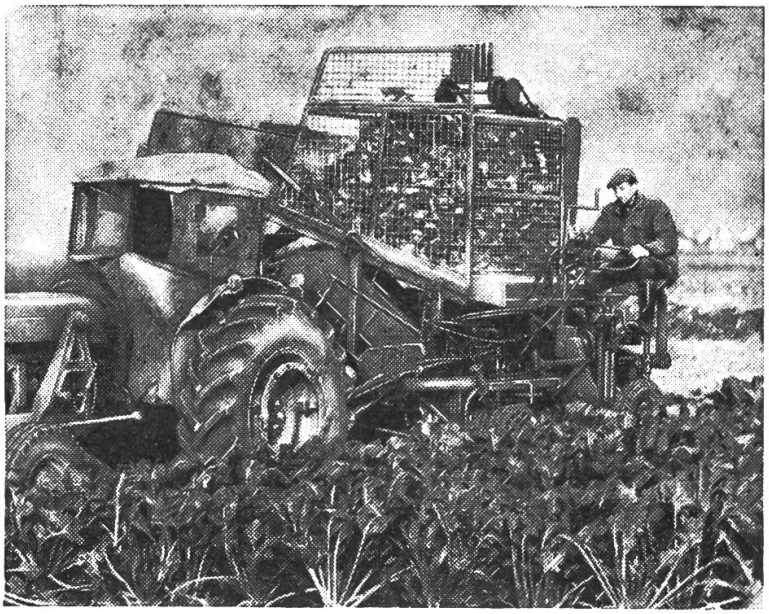

Ernten in einem Arbeitsgang. Vollhydraulisch mit Rübenbunker, erlaubt dadurch rascheste Ernte auch bei schwierigsten Bodenverhältnissen. Ein-Mann-Bedienung.

Verlangen Sie bitte Prospekte und Preisliste.

Für eine rationelle Rübenernte

Fordern Sie ebenfalls Prospekte der Einzelkorn-Sämaschine HASSIA an.

ROBERT FAVRE PAYERNE

Schweizerische Landmaschinenschau, Burgdorf, 1.–6. April 1965

Gelenkwellen,
Überlast-
und Freilaufkupplungen
für Landmaschinen-
und Sonderantriebe

Gelenkwellen und
Zwischenwellen
mit und ohne Unfallschutz.

Überlast- und
Freilaufkupplungen
für unterschiedliche
Betriebsverhältnisse

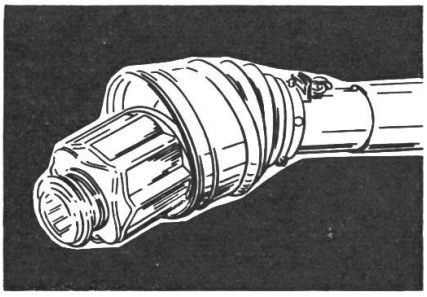

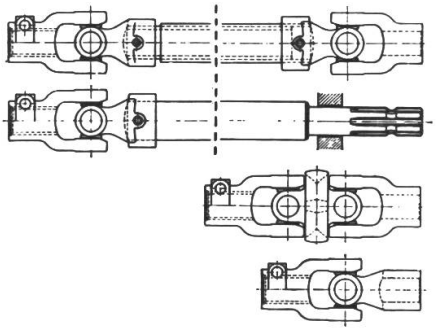

Gelenkwellen

Zwischenwellen

Doppelgelenke

Einfachgelenke

Druckschrift anfordern

WALTERSCHEID

Jean Walterscheid KG
52 Siegburg-Lohmar
W.-Deutschland

Generalvertretung,
Ersatzteillager u. Service

Paul Forrer Langgrütstr. 113 ZÜRICH 47 Tel. 52 52 99
Werkstatt: Kanzleistrasse 221 Tel. 23 84 58

Konstrukteure und Fabrikanten!

Ihre Maschinen gewinnen an Wert bei Verwendung von WALTERSCHEID-Gelenkwellen.

1. Durch eine international anerkannte und vollkommen unfallsichere Schutzvorrichtung.

2. Durch den in sämtlichen europäischen und vielen überseeischen Staaten garantierten **Ersatzteil- und Service-Dienst.**

Schweizerische Landmaschinenschau in Burgdorf: Halle II, Stand 219

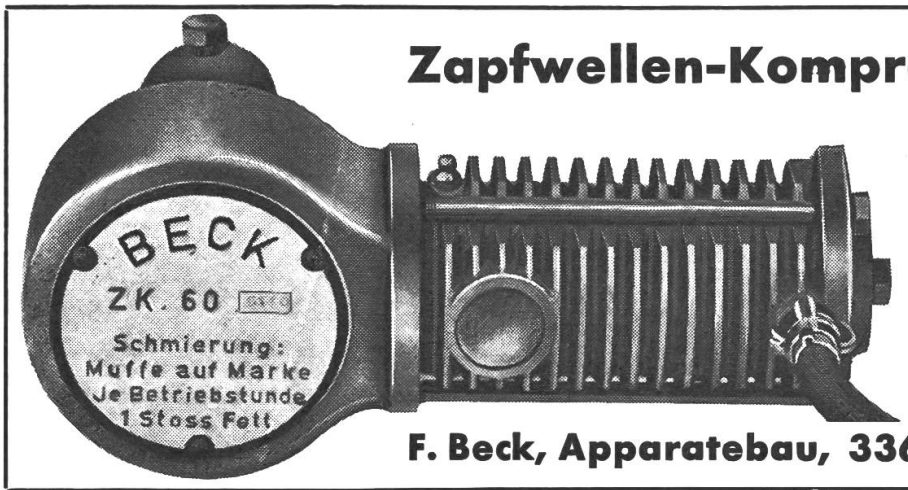

Zapfwellen-Kompressor BECK

10 Jahre Erfahrung!
4 Modelle
Vorführung:
SLA Burgdorf,
Halle IV, Stand 423

F. Beck, Apparatebau, 3363 Oberönz BE

EL 201 – Allzweckförderer BLASER

für die Landwirtschaft

erprobt, bewährt und stets verbessert

gilt heute der Allzweckförderer BLASER als für die schweiz. Landwirtschaft besonders geeignet.

Landmaschinenschau Burgdorf, Halle 4

Verlangen Sie unverbindlich Besuch, Offerte mit Referenzen usw.

Coupon:

Name:

.....

.....

Adresse:

.....

.....

Der Hersteller:

M. Blaser Burgdorf

Förderbänder für die Landwirtschaft Tel. (034) 2 44 68

Ostschweiz:
Hans Meier, Marthalen ZH
Telefon (052) 4 34 60

Wer die Landmaschinenschau in Burgdorf besucht wird herzlich eingeladen unsere Fabrik zu besichtigen

Melden Sie sich
in Halle III, Stand 305
von wo aus die Fahrten
organisiert werden

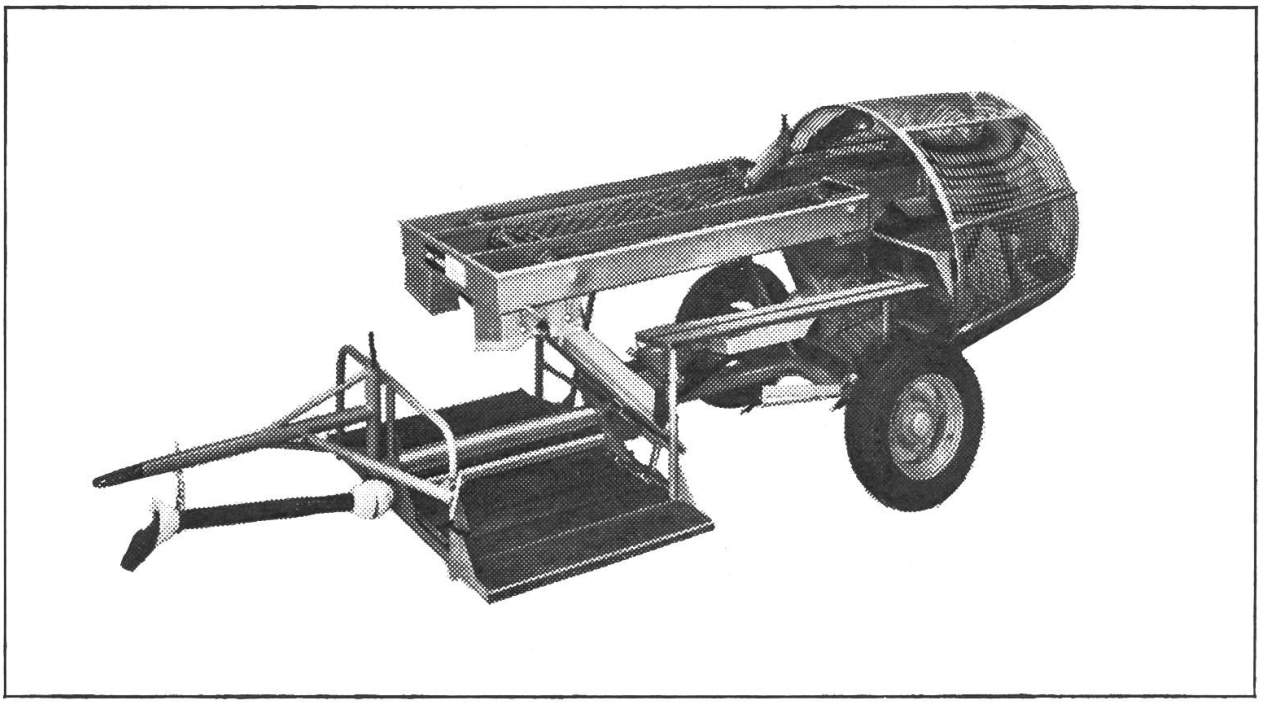

Kunz + Co
Maschinenfabrik
3400 Burgdorf

Waadt-Unfall
Waadt-Leben

gut beraten — gut versichert

Agenturen in der ganzen Schweiz

Die Waadt-Unfall ist die Vertrauensgesellschaft des Schweizerischen Traktorverbandes

Das Blink- und Spiegelgerät «ARGUS»

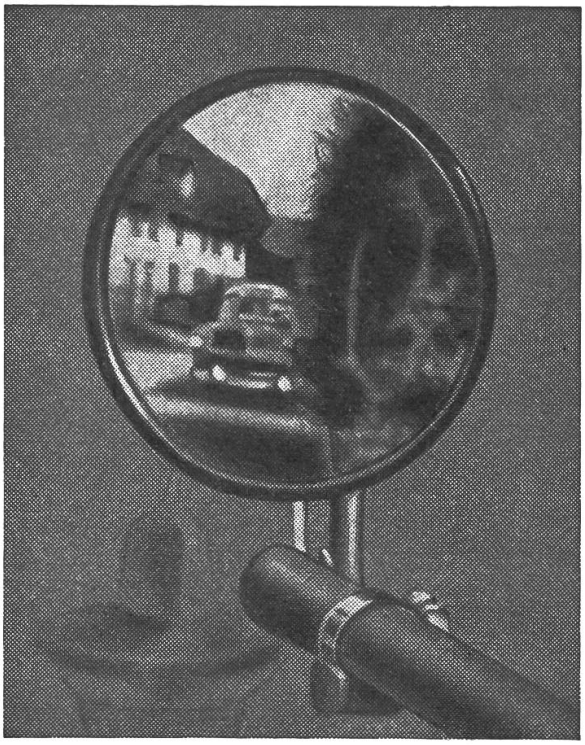

● **Obacht!**

Der Bundesrat schreibt in seiner Wegleitung vom 24. Okt. 60 unter Abschnitt 1. Landw. Fahrzeuge: Je dichter der Verkehr wird, desto notwendiger ist es, dass jeder Fahrzeugführer vor dem Abbiegen nach links, seine Absicht nachfolgenden Fahrzeugführern deutlich anzeigt, und sich durch einen Blick nach hinten vergewissert, dass keine Gefahr droht. (BGE 81 IV 136! 83 IV 165! 84 IV 31.)

Das heisst: Ein **geeigneter Rückspiegel** oder Begleitung durch eine geeignete zweite Person.

Bei Bestellung bitte Länge, Traktortype (Verdeck) angeben.

Preis für Mitglieder des Traktorverbandes Fr. 115.–.

Bestellungen bitte an Schw. Traktorverband Brugg
oder Ihre Werkstätte oder Hans Zingg, Weinfelden, Tel. (072) 5 12 94.

Die Nummer 7/65 erscheint am 13. Mai 1965

Schluß der Inseratenannahme ist am 19. April 1965

Hofmann-Annoncen, Obersteinmaur/ZH, Tel. (051) 94 19 22-23

«DER TRAKTOR und die Landmaschine»

Administration: Sekretariat des Schweiz. Traktorverbandes, Altenburgerstr. 25, 5200 Brugg/AG. Tel. (056) 4 20 22. Postcheck 80 - 32608 Zürich – Postadresse «Der Traktor und die Landmaschine», Postfach 210, 5200 Brugg/AG. Inseratenregie: Hofmann-Annoncen, 8163 Obersteinmaur/ZH. – Telefon (051) 94 19 22-23.

Erscheint jährl. 15 Mal. Abonnementspreis Fr. 10.–. Verbandsmitglieder erhalten die Zeitschrift gratis zugestellt.

Druck: Schill & Cie., 6000 Luzern.

Das Heuen wird zur Freude mit dem

„Wängi"-Kombi-Heuer

Graszetten — Wenden — Schwadenziehen — Schwadenstreuen

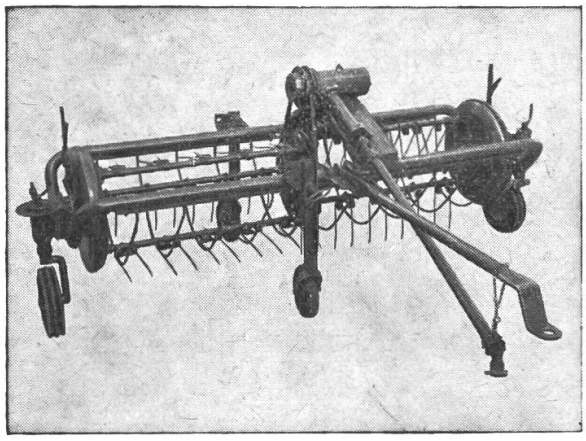

Die Maschine leistet in jedem Futter eine exakte Arbeit.

Sie schont das Futter und legt es locker ab.

Sie zopft nicht.

Das Ein- und Umstellen ist kinderleicht zu handhaben.

Der bestbewährte Keilriemenantrieb gewährleistet der Maschine einen ruhigen, stossfreien Gang und eine lange Lebensdauer.

Ueberall dort, wo für die Heuernte eine Mehrzweckmaschine in Frage kommt, ist der «Wängi» Kombi-Heuer die ideale Heumaschine. Sie ist lieferbar für Traktoren, Einachser und Pferdezug.

Verlangen Sie unverbindlich Prospekt und Preisliste Tel. (054 / 9 52 02

Maschinenfabrik Wängi AG 9545 Wängi TG

ERLANDS FELDSPRITZE

Die Erland-Feldspritze bietet Ihnen eine Spritzbreite von 7,30 m, einen Tank von 470 l Fassungsvermögen und ein Gesamtgewicht von nur 125 kg

Schon nach 3–4 Ernten hat sich diese Feldspritze amortisiert.

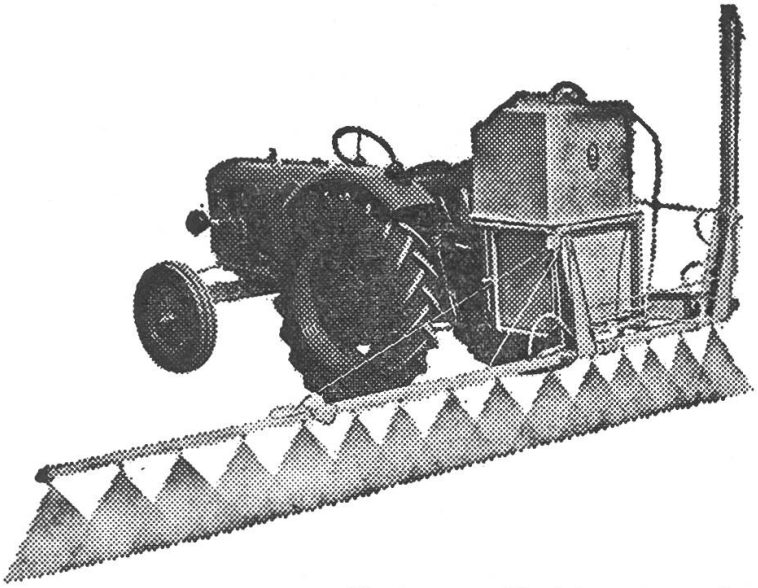

Verlangen Sie bitte Prospekt:

ROBERT FAVRE PAYERNE

Schweiz. Landmaschinenschau 1965, Burgdorf, Halle V, Stand 506

Die neue FIAT Diamant Traktoren-Reihe ist da!

Mehr PS!
Neuartig im Getriebe!
Gesünderes und bequemeres Traktor fahren!
Neu und zweckmässiger in der Form.

Die bedeutendste Traktorenfabrik auf dem europäischen Kontinent bietet eine völlig neue Traktorenreihe in einer unübertrefflichen Auswahl. Modelle von 20, 35, 45 und 66 PS. Normalantrieb, Vierradantrieb, Vierradlenkung. In der Konzeption weit über dem Durchschnitt, aber ohne komplizierte Konstruktionselemente. Dazu Schweizer Ausrüstung (16 verschiedene in der Schweiz fabrizierte und montierte Teile). Dazu BUCHER-Service und BUCHER-Garantie!

BUCHER-GUYER
Niederweningen Zürich

BG 1769

Modell 315

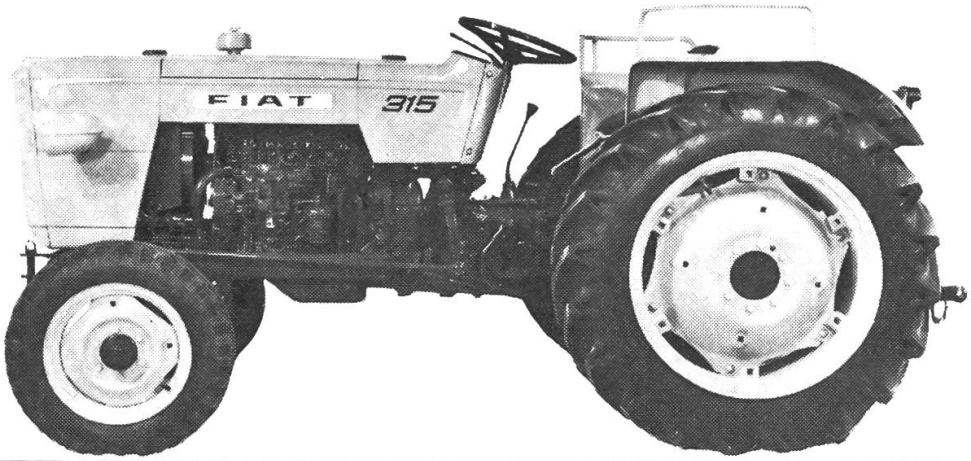

Zwei Modelle aus der grossen Auswahl mit synchronisiertem Getriebe

Modell 315 Spezial mit 35-PS- und Modell 415 Spezial mit 45-PS-Vierzylinder-Dieselmotor. Synchronisiertes Getriebe mit 9 Vorwärts- und 3 Rückwärtsgängen, sinnvoll abgestuft von 0,6 bis 20 km. Besonders leistungsfähige Regelhydraulik mit Zugwiderstand- und Lageregelung. Vorteilhaftes Schrägritzel, daher kein Aufbäumen vorn und äusserst günstige Aufstiegsmöglichkeiten. Grosse Bodenfreiheit und dennoch niedrige Schwerpunktlage. Tadellose Übersicht. Beide Modelle mit dem neuen gesundheitsschonenden Spezialsitz mit stufenlos einstellbarer Abfederung.

Modell 415

Diese neuen Traktoren bieten so viele und interessante Vorteile, dass Sie unbedingt mehr darüber wissen müssen.

Schweiz. Landmaschinen-Schau Burgdorf 1965

Donnerstag, 1. bis Dienstag, 6. April
Öffnungszeiten: 08.00 – 18.00 Uhr
Tageskarte: Fr. 2.- (Kinder und Militär Fr. 1.-)

In Burgdorf sind praktisch alle auf dem Markt angebotenen in- und ausländischen Maschinen und Marken ausgestellt: z. B. 80 Traktorenmodelle, 40 verschiedene Ladewagen, 40 Mähdrescher, 14 Feldhäcksler, 70 Motormäher und Einachstraktoren. Kommt, schaut, vergleicht und wählt!

Schweizerischer Landmaschinen-Verband