Zeitschrift: Der Traktor und die Landmaschine : schweizerische landtechnische Zeitschrift

Herausgeber: Schweizerischer Verband für Landtechnik

Band: 27 (1965)

Heft: 4

Werbung

Nutzungsbedingungen

Die ETH-Bibliothek ist die Anbieterin der digitalisierten Zeitschriften auf E-Periodica. Sie besitzt keine Urheberrechte an den Zeitschriften und ist nicht verantwortlich für deren Inhalte. Die Rechte liegen in der Regel bei den Herausgebern beziehungsweise den externen Rechteinhabern. Das Veröffentlichen von Bildern in Print- und Online-Publikationen sowie auf Social Media-Kanälen oder Webseiten ist nur mit vorheriger Genehmigung der Rechteinhaber erlaubt. Mehr erfahren

Conditions d'utilisation

L'ETH Library est le fournisseur des revues numérisées. Elle ne détient aucun droit d'auteur sur les revues et n'est pas responsable de leur contenu. En règle générale, les droits sont détenus par les éditeurs ou les détenteurs de droits externes. La reproduction d'images dans des publications imprimées ou en ligne ainsi que sur des canaux de médias sociaux ou des sites web n'est autorisée qu'avec l'accord préalable des détenteurs des droits. En savoir plus

Terms of use

The ETH Library is the provider of the digitised journals. It does not own any copyrights to the journals and is not responsible for their content. The rights usually lie with the publishers or the external rights holders. Publishing images in print and online publications, as well as on social media channels or websites, is only permitted with the prior consent of the rights holders. Find out more

Download PDF: 11.08.2025

ETH-Bibliothek Zürich, E-Periodica, https://www.e-periodica.ch

Bitte, nehmen Sie Platz

und arbeiten Sie in Gedanken einmal mit unserem KMF-Hydraulik-Mistlader.
Erster Hebel (von rechts) hebt und senkt den Auslegerarm, dritter Hebel beugt und streckt den Knickarm, zweiter Hebel öffnet und schliesst den Mistgreifer, vierter Hebel – den brauchen Sie gar nicht, denn er ist mit Fusspedalen gekuppelt: Druck auf linkes Pedal dreht die Plattform links herum, rechtes Pedal rechts herum, alles hydraulisch. Sie brauchen also die Handhebel nicht loszulassen, um die Plattform zu schwenken. So ergibt sich ein fliessender Ablauf der Arbeitsphasen.

Der Führersitz ist noch frei. Reservieren Sie ihn für sich und verlangen Sie noch heute unsern Prospekt, oder am besten gleich eine Vorführung.

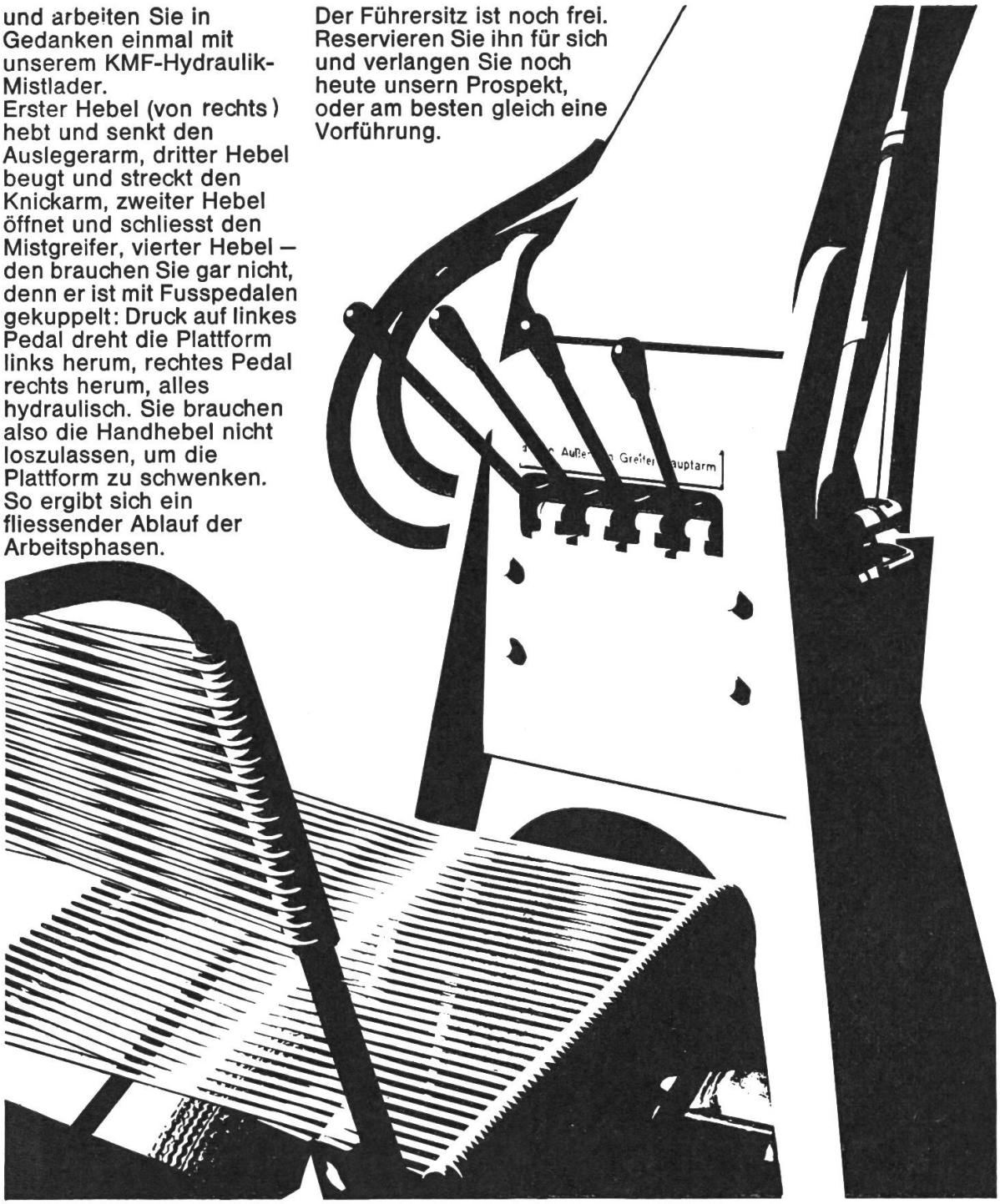

Schicken Sie mir unverbindlich Prospekt und Preisliste über den KMF-Hydraulik-Mistlader.
Adresse:

Ausschneiden und in offenem Umschlag mit 5 Rp. frankiert einsenden an
Aebi & Co AG, 3400 Burgdorf
Telephon 034/2 33 01

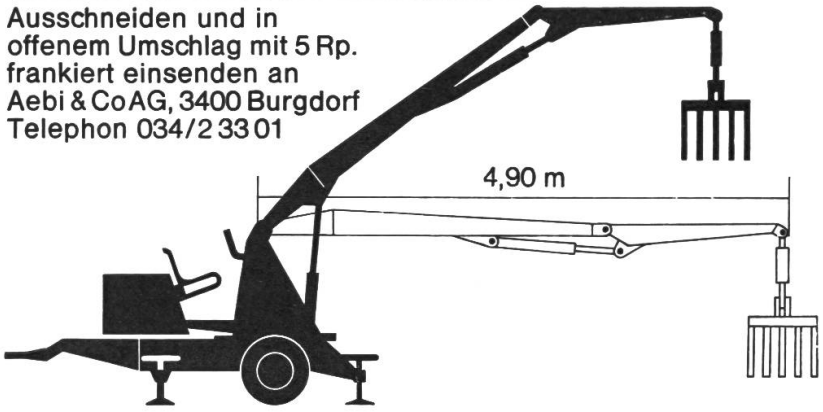

AEBI

DUNLOP

der Erfinder des Traktor-Reifens

empfiehlt Ihnen
den neuen
TRAKTOR-REIFEN RT 40
mit folgenden Garantien:

- lange Lebensdauer, höhere Geschwindigkeit auf Strassen
- Starke Zugkraft auf jedem Gelände.

DUNLOP TRAKTOR-REIFEN

Das unbezahlbare Plus der Erfahrung

ist in jedem Hürlimann-Traktor vorhanden

in überlegener Konstruktion und bester Güte des Materials

- Als Erster hat Hürlimann im Jahre 1929 den schweizerischen Traktorenbau begonnen
- Als Erster hat Hürlimann 1939 den schweizerischen Diesel-Motor für Landwirtschaftstraktoren geschaffen und seither die Traktoren ununterbrochen mit dem eigenen Diesel-Motor gebaut
- 14000 Hürlimann-Traktoren beweisen täglich bei der Arbeit die Vorteile ihrer einzigartigen Konstruktion, die aussergewöhnlich robuste Bauart und die unglaubliche Sparsamkeit im Brennstoffverbrauch

Auch viele Landwirte besitzen das unbezahlbare Plus der Erfahrung. Sie wissen, wie unendlich wertvoll es ist, einen dringend benötigten Bestandteil zum Traktor unverzüglich zugestellt zu bekommen. Wer sogar lange Erfahrung besitzt, der weiß noch, wie während den Kriegsjahren 1939-1945 unzählige Traktoren außer Betrieb waren, weil man keine Bestandteile vom Ausland erhielt, von der schweizerischen Traktorenfabrik aber für Traktor und Motor jederzeit alle Ersatzteile sofort geliefert wurden.

Das Schweizervolk bezahlt zur Zeit über 1 Milliarde Franken für die Sicherheit des Landes. Daraus geht klar hervor, daß wir in einer äußerst unsicheren Zeit leben. Folglich ist der Kauf des Inland-Traktors von wesentlicher Bedeutung für jeden, der weitsichtig denkt und bei einer erneuten Abgeschlossenheit unseres Landes mit seinem Traktor an der Ernährung des Schweizervolkes mithelfen will.

Das sind die Gründe, die dem Käufer des Hürlimann-Traktors das große Vertrauen geben, denn auch er stützt sich auf das unbezahlbare Plus der Erfahrung und kauft sich seinen Schweizertraktor, den **Hürlimann**

Hürlimann

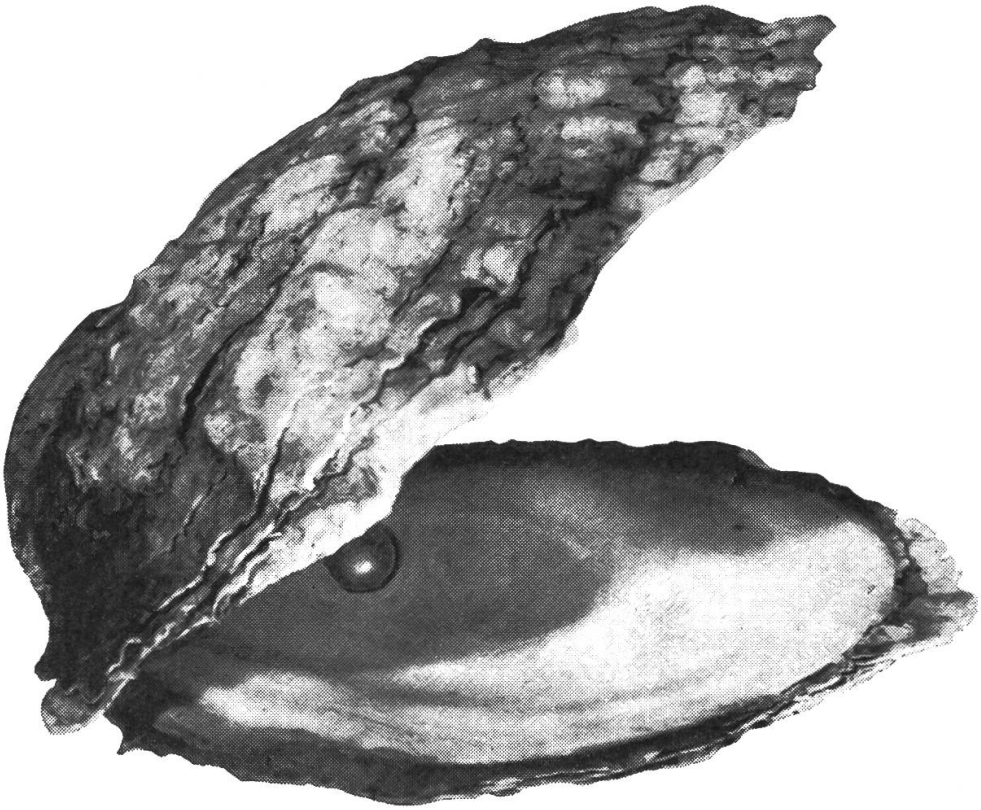

Schwarze Perle gesucht...

Sie brauchen kein Perlenfischer zu sein, um eine schwarze Perle zu finden.
Klappen Sie die Motorhaube Ihres Autos auf, oder sehen Sie einmal unter die hintere Sitzbank. Wenn Ihre Batterie die Marke VARTA trägt, dann besitzen Sie die schwarze Perle.
Die VARTA-Autobatterie — in Millionen Autos, auch unter extremsten Bedingungen zuverlässig und beständig.
VARTA-Autobatterien — ein Produkt aus Europas führender Akkumulatorenfabrik.

Ihre schwarze Perle

die VARTA-Autobatterie

immer wieder **VARTA** wählen

VARTA Batterie Aktiengesellschaft, Burgdorf
Alleinvertrieb ESA, Burgdorf, Basel, Lausanne, Zürich

VARTA

Das JF System ist um Jahre voraus

Der meistgekaufte Mistzetter und Allzweckwagen

2 Jahre Fabrikgarantie **IMA-geprüft**

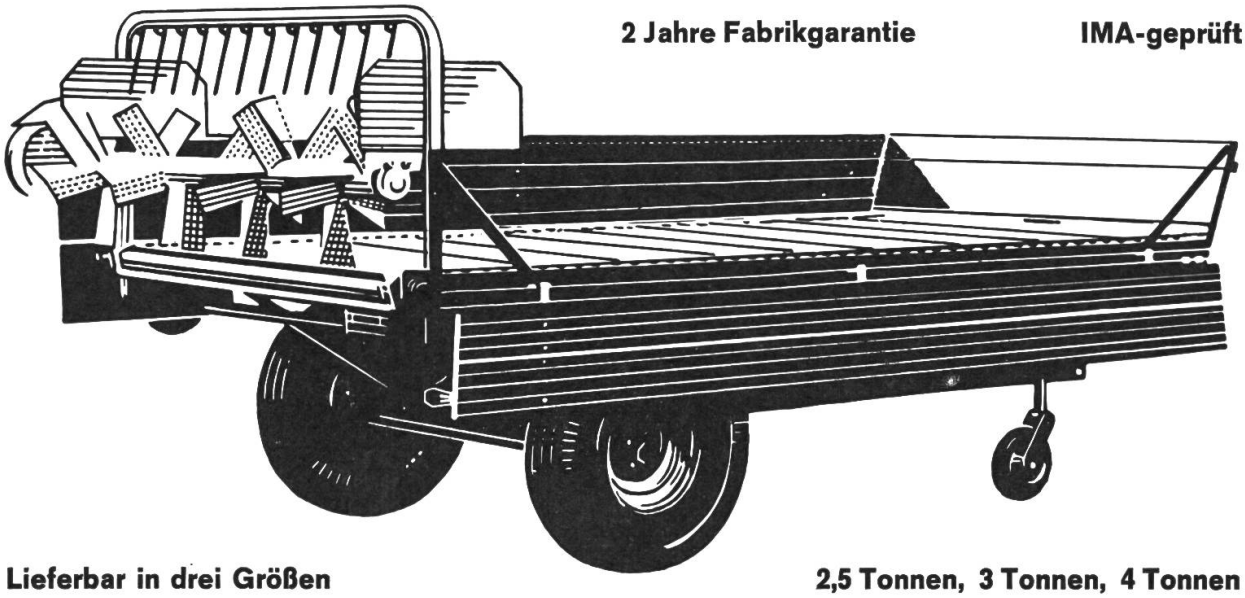

Lieferbar in drei Größen **2,5 Tonnen, 3 Tonnen, 4 Tonnen**

Wegen des Eintrommelsystems:
Ungewöhnlich niedriger Kraftbedarf ab 15 PS
Minimale Instandhaltungskosten
Keine Wickelprobleme selbst bei langstrohigem Mist

Einfache Anbringung und niedriges Gewicht ermöglichen das Abmontieren im Handumdrehen

Das Kombi-Abladegerät löst die täglichen Probleme des Eingrasens
Der JF-Allzweckwagen ist nicht nur ein erstklassiger Miststreuer, sondern auch durch vorteilhaftes Zubehör ein wertvoller Helfer das ganze Jahr hindurch
Außer Ladegatter, hinter Bordwand und Breitstreutrommel ist eine weitere Zubehörreihe lieferbar, zum Beispiel:

Kalk- und Mergelstreuer

Großraumkasten mit Kombi-Ablader

Rübenförderer und Rübenreiniger

Korntankausrüstung für Mähdrescher

Eine Jahresproduktion von über 8000 JF-Allzweckwagen ist die Sicherheit für beste Qualität!

Der JF-Allzweckwagen Ihre beste Investition

Lieferbar in drei Größen **Preis ab Fr. 3750.—**

MESSER

Ernst Messer AG Landmaschinen
4450 SISSACH BL Tel. (061) 85 23 21

Verkaufsbüro: 6318 Walchwil, Tel. (042) 7 82 91

Hacken steigert den Ertrag!

Gemüse, Kartoffeln, Rüben usw.
gedeihen viel besser, wenn sie regelmässig gehackt werden, und zwar mühelos und schnell mit dem neuen

4 PS Type 2100

AGRIA Baby

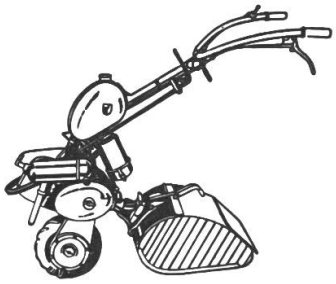

AGRIA-Baby 4 PS hat alles, worauf es ankommt:

- **starker 4-PS-Motor**
- **Dreigang-Getriebe**
- **Radantrieb** (wichtig für Präzisionsarbeit in Reihenkulturen)
- **abschaltbares Hackgetriebe**
- **Schnellverschluss-Schutzhaube,** höhenverstellbar zur Regulierung der Arbeitstiefe von 2 bis 20 cm
- **9 Arbeitsbreiten** (10-65 cm)
- **günstiger Preis** dank Fabrikation in grossen Serien

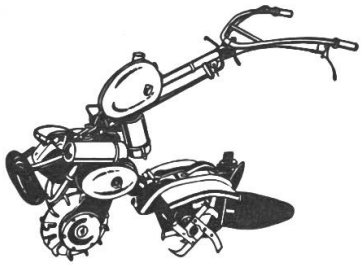

AGRIA-Baby mit Häufler

Verlangen Sie noch heute unseren ausführlichen Gratisprospekt!

AGRIA

AGRIA-LANDMASCHINEN AG
3426 AEFLIGEN 14/52 BE
TELEFON 034/32664

AGRIA

HAGEDORN Ladewagen Typ LW

(SYSTEM WEICHEL)

Das unentbehrliche Universalfahrzeug, zugleich vollwertiger Miststreuer

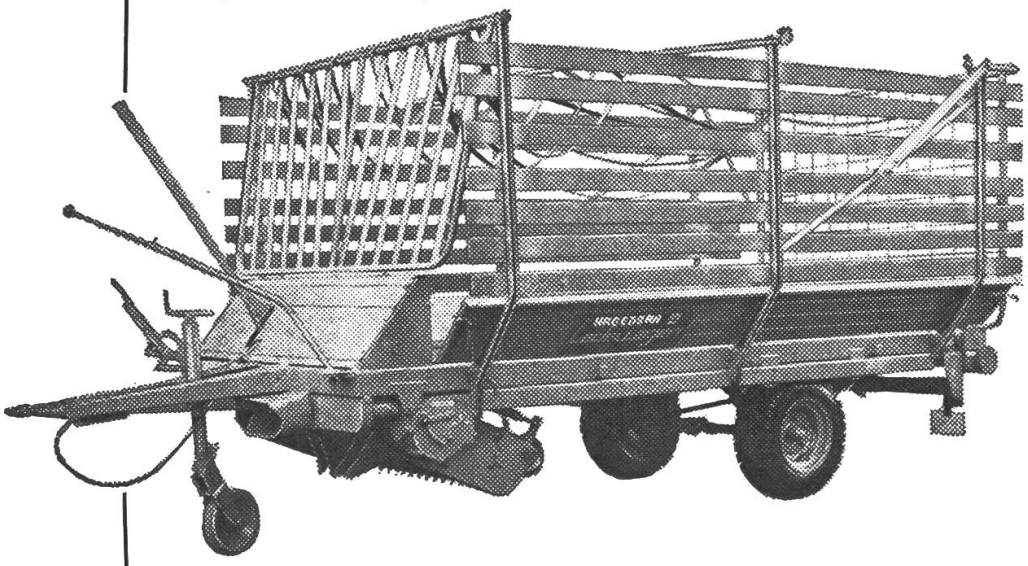

Alle Bedienungshebel vom Traktorsitz aus erreichbar. Fördereinrichtung ein- und ausschaltbar. Ladekapazität bis 22 m³.

Auskünfte und Unterlagen durch den Generalvertreter:

A. MÜLLER, Maschinenfabrik, 4112 BATTWIL, Tel. (061) 83 30 37

Typ LW sowie Tieflader Hagedorn LWT sofort lieferbar.

OTT

HW-120
HW-125

ZWEISCHARPFLÜGE

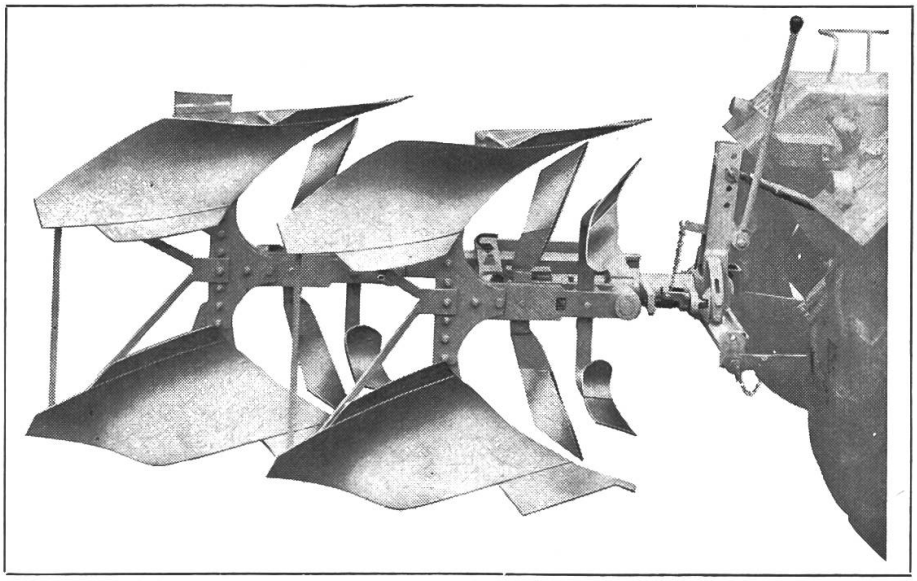

Sind leichtzügiger und arbeiten besser.

Bewährte Riesternformen, die unseren Bodenarten gut angepasst sind.

Neue, mühelos zu bedienende Wendevorrichtung. Zuverlässige Bruchsicherungen. Grosser Durchlass zwischen den Pflugskörpern. Beide Furchen in der Breite genau einstellbar.

Die OTT-Zweischarpflüge bewähren sich in allen Bodenverhältnissen bestens. Sie sind einfach zu reglieren, sehr robust gebaut und vorbildlich in der Arbeitsleistung. Es lohnt sich zu prüfen, zu vergleichen.

Besuchen Sie unseren Stand Nr. 218 an der Schweiz. Landmaschinenschau in Burgdorf.

Verlangen Sie bitte Offerte oder unverbindliche Vorführung. Telefon (031) 67 28 75

GEBRÜDER OTT AG MASCHINENFABRIK WORB

HARUWY

Erprobt *und* bewährt

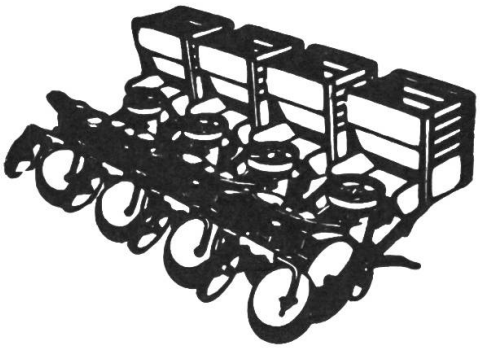

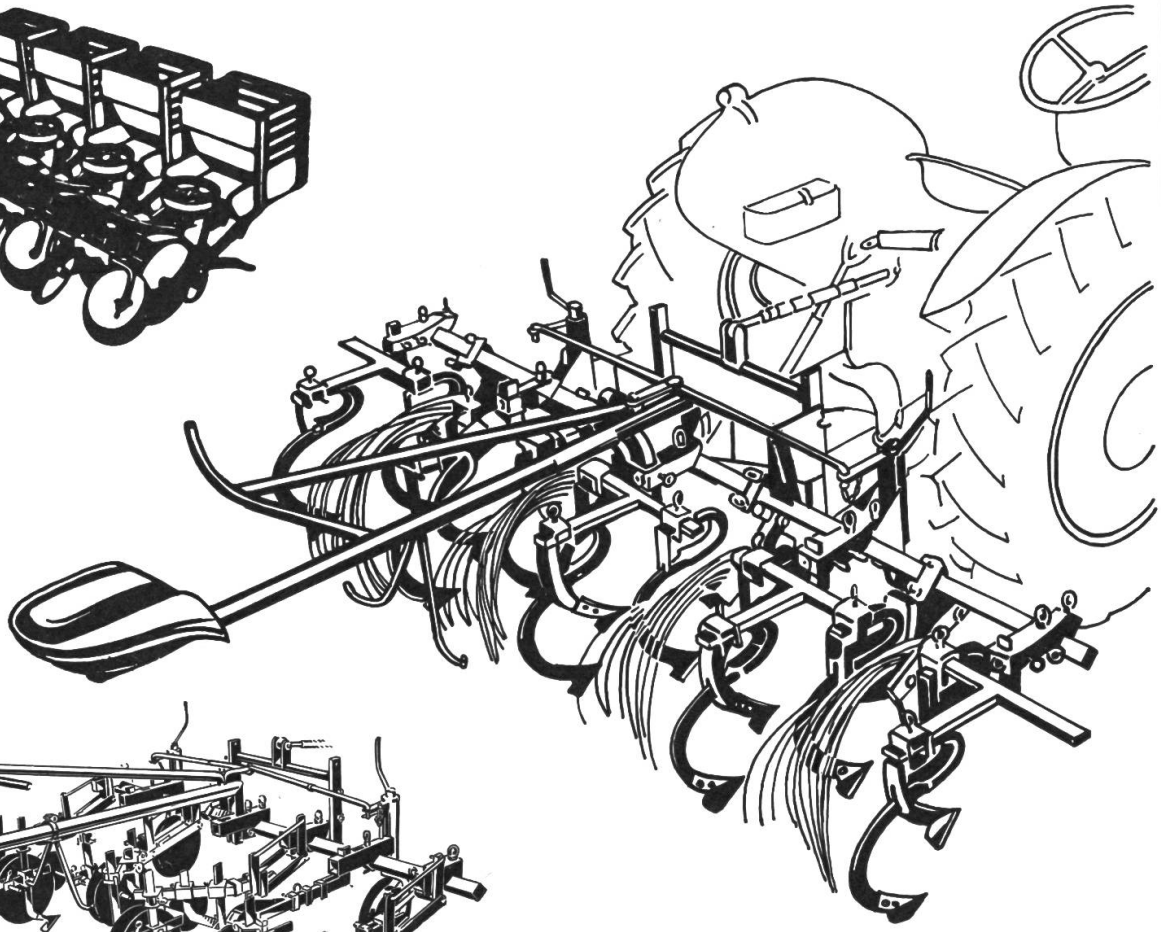

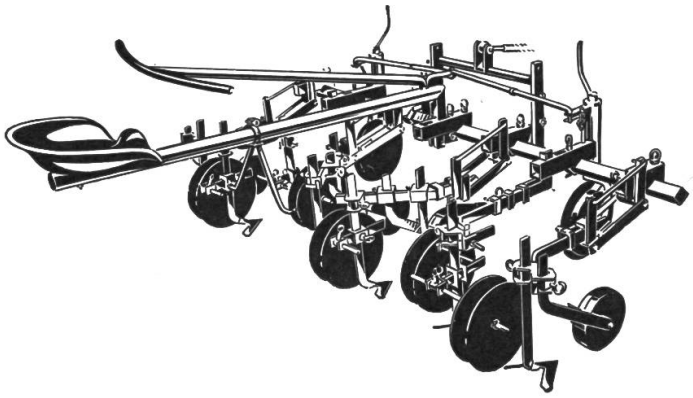

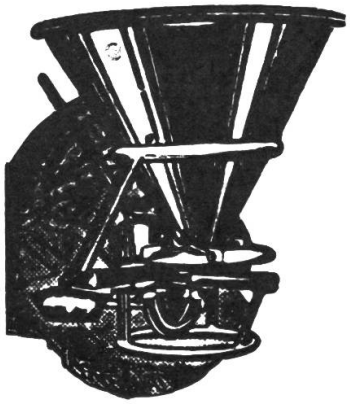

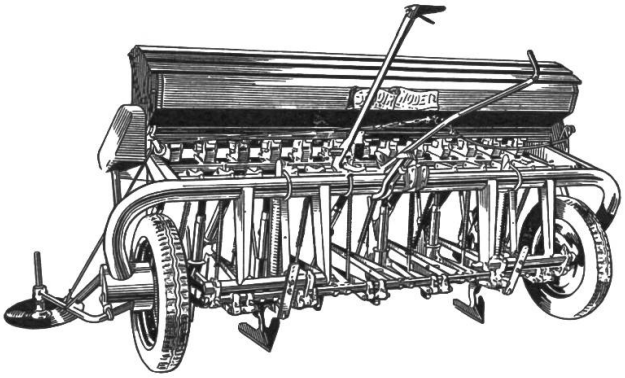

HARUWY

H.-R. WYSS, 1032 Vernand s. Lausanne

Constructions mécaniques

Tel. 021 91 11 41

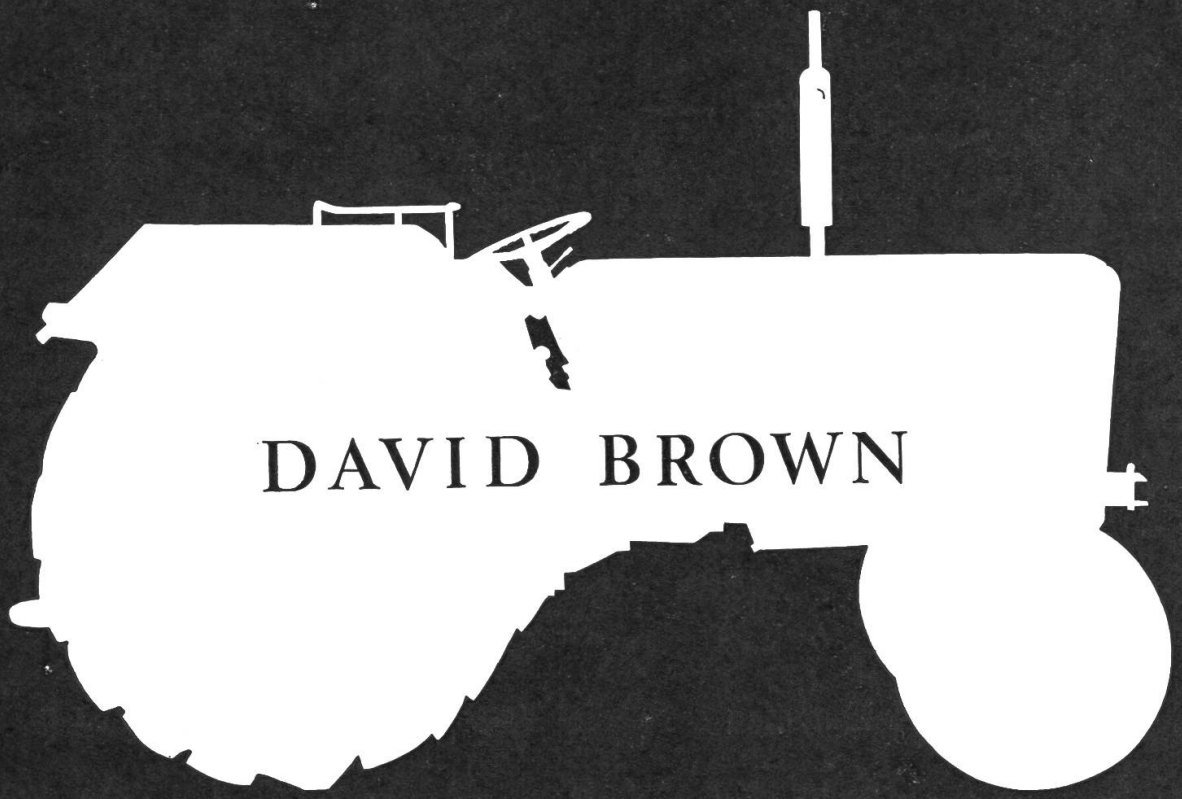

Verkaufs- und Service-Stellen in der deutschen Schweiz:

E. Schopfer	Schmitten	FR
W. Bernhard	Kerzers	FR
Weber & Hofmann & Co.	Rümlingen	BE
Garage A.B.C.	Bienne	BE
H. Steiner	Biberist	SO
J. Wagner	Herzogenbuchsee	BE
W. Hunziker	Wolfwil	SO
Gebr. Weber	Gontenschwil	AG
A. Heer	Auw	AG
K. Werren	Winterthur	ZH
Reber	Bischofszell	SG
W. Roth	Haag	SG
R. Grunder & Cie SA	Lenzburg	AG

R. GRUNDER + CIE SA

HENNIEZ Tél. (037) 6 41 83

MEYRIN Tél. (022) 41 49 33

Leistungsfähiges, gesundes Vieh

Welkfutter-Belüftung

IMA- und DLG-geprüft

GbS
wieder ein Schritt voraus

Noch mehr Luftleistung — in noch höherem Druckbereich. Dadurch weniger Trocknungskosten
Wir bauen Trocknungsanlagen bis zu 80 000 Kubik Luftleistung, mit noch höherer Druckfestigkeit.

Neu!

Druckmessgerät zur ständigen Kontrolle der Anlage. — Fachmännischer Anlagenbau, jetzt mit Difusor, bringt zusätzliche Leistungssteigerung.

Gratis

Unsere Broschüre «Die Wahrheit über Heubelüftung».

CLERICI & CO. Telefon 071 24 38 85 **ST. GALLEN**

Maschinen und technische Anlagen **Grütlistrasse 12, 9016 St. Gallen**

Gutschein

Ich bitte um kostenlose Zustellung Ihrer Broschüre «Die Wahrheit über Heubelüftung» F1

Name u. Vorname: _____

Strasse oder Hof: _____

Postleitzahl u. Ort: _____

(Mit 5 Rappen frankiert in offenem Couvert an Clerici & Co. senden)

1875 – 1965

90 JAHRE ERFAHRUNG

Fortschritt und Qualität vereint im **«DUPLEX»**

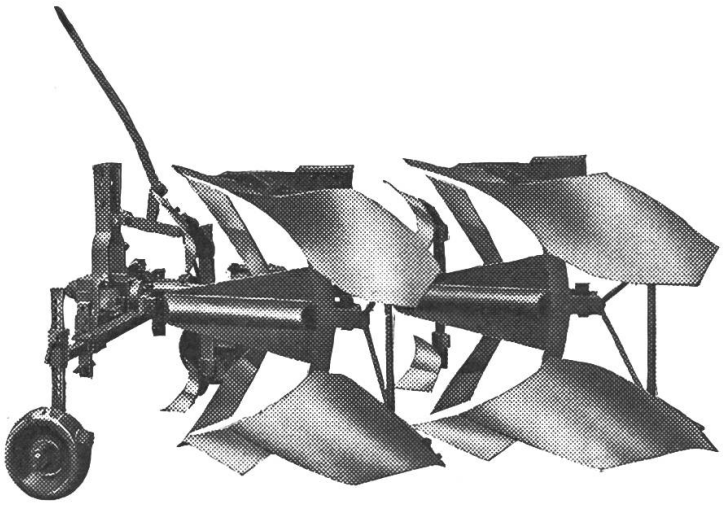

Der Zweischarpflug von Format:

- Starke, erprobte Konstruktion
- Jeder Pflugkörper für sich in der Breite verstellbar
- Bewährte Bruchsicherung für jeden Pflugkörper
- Modelle mit Ein- und Zweiradvorgeschirr und für Traktoren mit Regelhydraulik

Denken Sie daran: Mit ALTHAUS – sind sie voran!
Stellen Sie uns auf die Probe – Telefonieren Sie uns heute noch!

ALTHAUS+CO

Besuchen Sie unseren Stand an der Landmaschinenschau Burgdorf vom 1.–6. April.

Pflugfabrik – 3423 Ersigen – Telefon (034) 3 21 62 / 63

Früh's Mixer-Pumpe nachweisbar unübertroffen in der Leistung

Patent angemeldet

- Der **Pat. Obenansaugtopf bewirkt den stärksten Einsog** zum Mistzerkleinern oder der dicksten Schwimmdecke
- Ansaugmöglichkeiten vom Boden oder von der Schwimmdecke
- Durch einen Hebelzug umgestellt zum Pumpen
- Verstopft nie, saugt selber an. Unverwüstliche, solide Konstruktion

In Burgdorf ausgestellt Halle 1 Stand 114

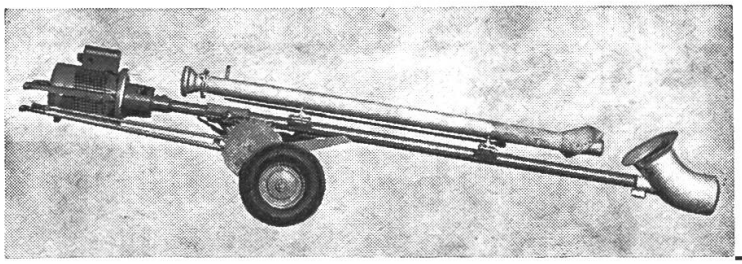

Verlangen Sie bitte Prospekte oder Vorführung vom Schmied oder direkt von

JAKOB FRÜH, Maschinenfabrik
9542 Münchwilen TG
Tel. (073) 6 24 33 oder 6 24 52

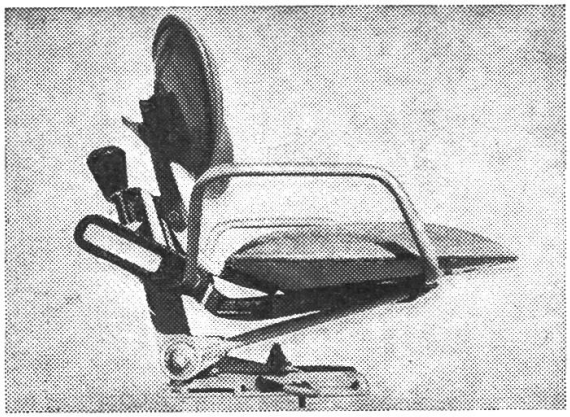

Landwirt - schütze Deine Gesundheit!

darum bequem und leistungsfähiger dank dem neuen

Spezialsitz für Traktoren

gefedert, mit Stossdämpfer — für jedes Fahrergewicht stufenlos einstellbar — einfacher Einbau — IMA empfohlen.

ESCHLER -URANIA

Zürich, Regensdorf, Winterthur, St. Gallen, Basel, Luzern, Lausanne, Sion, Genève

Spur halten mit Spur-Ketten

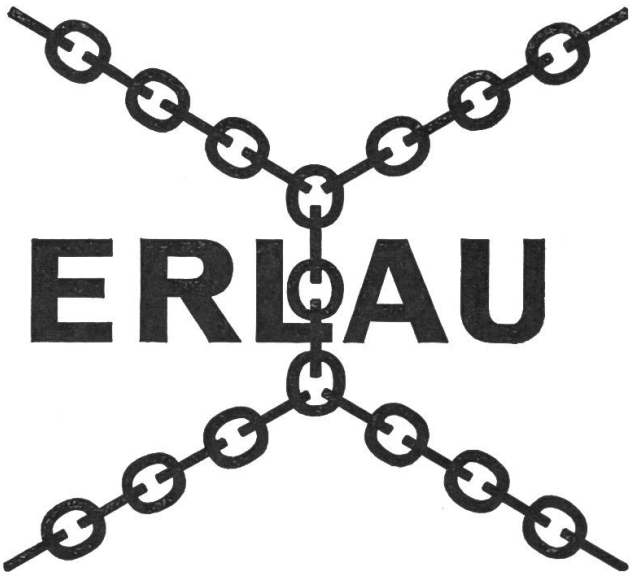

Generalvertretung für ERLAU-Schneeketten

ESA

Burgdorf Zürich Basel Luzern Lausanne Genève

Zwei große Schlager aus dem Hause HAGEDORN

Kombinierter Einsatz von Schubrechwender POLYP und Ladewagen HAGEDORN

Schubrechwender POLYP an führender Stelle aller Universalheuerntemaschinen Westeuropas. Fünf Modelle für Dreipunkt-Hydraulik und Traktorzug: S-35, 3 m; S-25, 2 m; S-23, 2 m; SWD-I, 3 m und SW-I, 3 m.

Ladewagen HAGEDORN in zwei Modellen: **LW,** vorteilhaftes Universalfahrzeug und vollwertiger Miststreuer; **LWT,** preisgünstiger Tieflader, ohne Miststreuvorrichtung.

Weitere Auskünfte und Unterlagen durch den Generalvertreter:

A. Müller Maschinenfabrik 4112 Bättwil Tel. 061 / 83 30 37

Mistlader

Mit Drahtseilen oder Hydraulik für jeden Bedarf

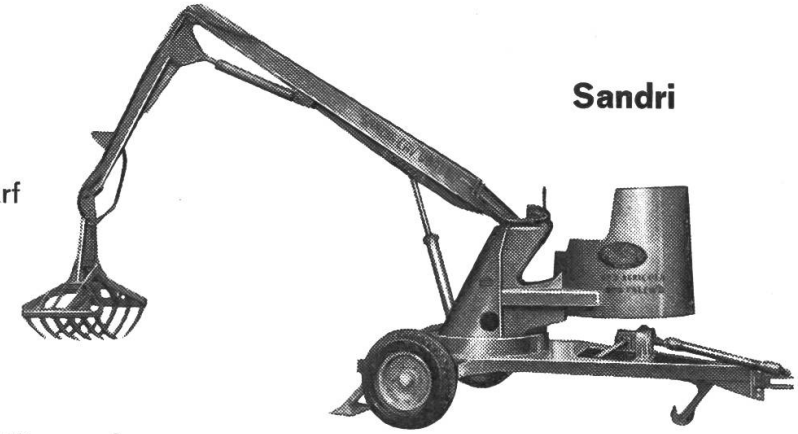

Sandri

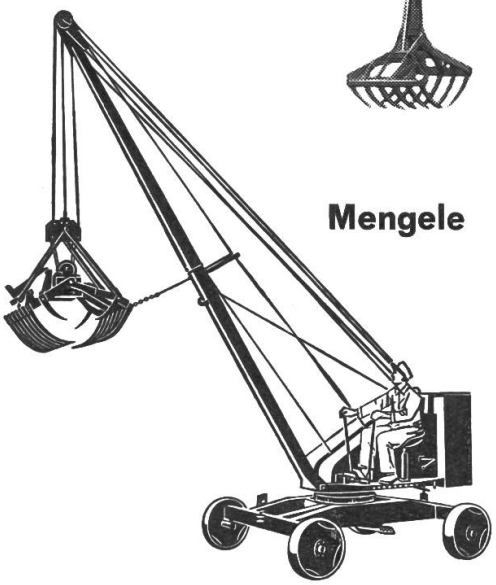

Mengele

Zum Laden auf dem Hof oder auf dem Feld. Für jede Betriebsgrösse und Ansprüche. Stationäre und fahrbare Mistlader.

Fordern Sie bitte Prospekte und Preislisten an:

ROBERT FAVRE PAYERNE

Schweiz. Landmaschinenschau, Burgdorf — 1. bis 6. April 1965

Waadt-Unfall
Waadt-Leben

gut beraten — gut versichert

Agenturen in der ganzen Schweiz

Die Waadt-Unfall ist die Vertrauensgesellschaft des Schweizerischen Traktorverbandes

Das Blink- und Spiegelgerät «ARGUS»

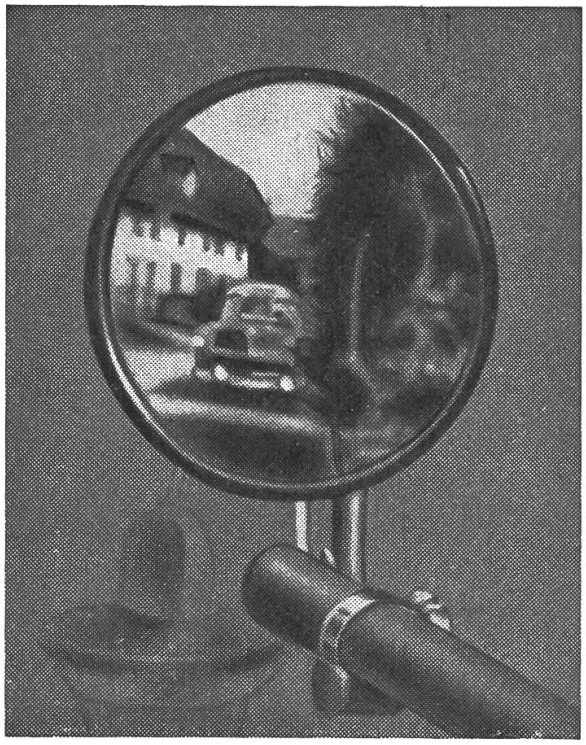

● **Obacht!**

Der Bundesrat schreibt in seiner Wegleitung vom 24. Okt. 60 unter Abschnitt 1. Landw. Fahrzeuge: Je dichter der Verkehr wird, desto notwendiger ist es, dass jeder Fahrzeugführer vor dem Abbiegen nach links, seine Absicht nachfolgenden Fahrzeugführern deutlich anzeigt, und sich durch einen Blick nach hinten vergewissert, dass keine Gefahr droht. (BGE 81 IV 136! 83 IV 165! 84 IV 31.)

Das heisst: Ein **geeigneter Rückspiegel** oder Begleitung durch eine geeignete zweite Person.

Bei Bestellung bitte Länge, Traktortype (Verdeck) angeben.

Preis für Mitglieder des Traktorverbandes Fr. 115.–.

Bestellungen bitte an Schw. Traktorverband Brugg
oder Ihre Werkstätte oder Hans Zingg, Weinfelden, Tel. (072) 5 12 94.

Die Nummer 6/65 erscheint am 14. April 1965

Schluß der Inseratenannahme ist am 15. März 1965

Hofmann-Annoncen, Obersteinmaur/ZH, Tel. (051) 94 19 22-23

«DER TRAKTOR und die Landmaschine»

Administration: Sekretariat des Schweiz. Traktorverbandes, Altenburgerstr. 25, 5200 Brugg/AG. Tel. (056) 4 20 22.
Postcheck 80 - 32608 Zürich – Postadresse «Der Traktor und die Landmaschine», Postfach 210, 5200 Brugg/AG.
Inseratenregie: Hofmann-Annoncen, 8163 Obersteinmaur/ZH. – Telefon (051) 94 19 22-23.
Erscheint jährl. 15 Mal. Abonnementspreis Fr. 10.–. Verbandsmitglieder erhalten die Zeitschrift gratis zugestellt.
Druck: Schill & Cie., 6000 Luzern.

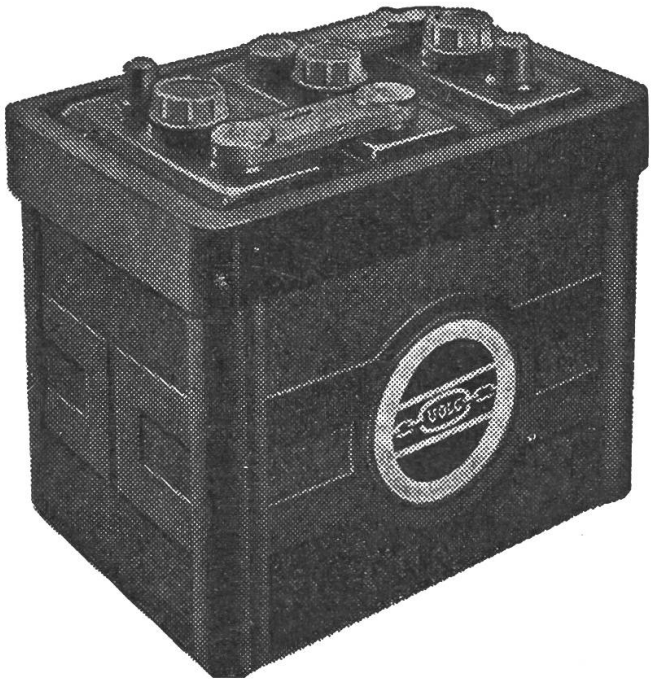

VOLG-Starterbatterien

für alle Traktoren, Autos und Motorräder

Auskunft erteilen die örtlichen **Genossenschaften** oder **VOLG Winterthur, Abteilung Werkstätte**
Telephon (052) 8 22 11

VOLG

Getreide-Trocknung / Getreide-Lagerung

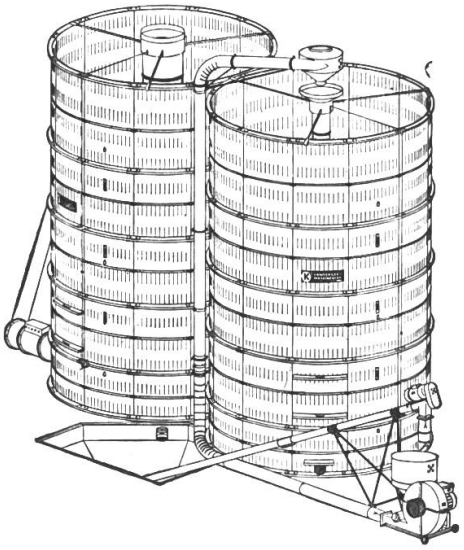

für den Mähdrescherbesitzer ein Gebot der Zeit!

Der KONGSKILDE-Silo, aus schwedischem, luftgetrocknetem Holz, verhindert Wasserniederschlag an den Silowänden, bewährt sich im In- und Ausland bestens und ist sehr wirtschaftlich im Betrieb.

Glänzende Trocknungsresultate.

Eine unverbindliche Beratung wird für Sie von Nutzen sein.

Verlangen Sie Prospekte und Referenzliste bei der Generalvertretung für die ganze Schweiz:

Schweiz. Landmaschinenschau, Burgdorf, Halle IV, Stand 410

AGRO-SERVICE SA., 4528 ZUCHWIL/SO, TEL. 065/2 58 62

BUCHER TV

Kartoffellegevorrichtung mit Zellenrädern

Das fortschrittliche Vielfachgerät mit grosser Tradition

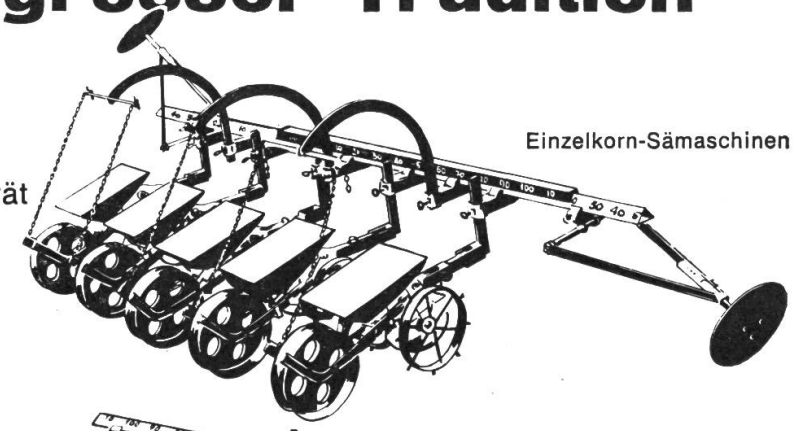

Einzelkorn-Sämaschinen

Bald sind es 25 Jahre her, seit das erste BUCHER-Vielfachgerät auf dem Markt erschien. Was wir während mehr als 2 Jahrzehnten an Erkenntnissen und praktischen Erfahrungen gesammelt haben, ist im neuen BUCHER-Vielfachgerät Modell TV verwirklicht. Das neue Gerät ist noch praktischer, noch solider und noch vielseitiger als die bisherigen Ausführungen.

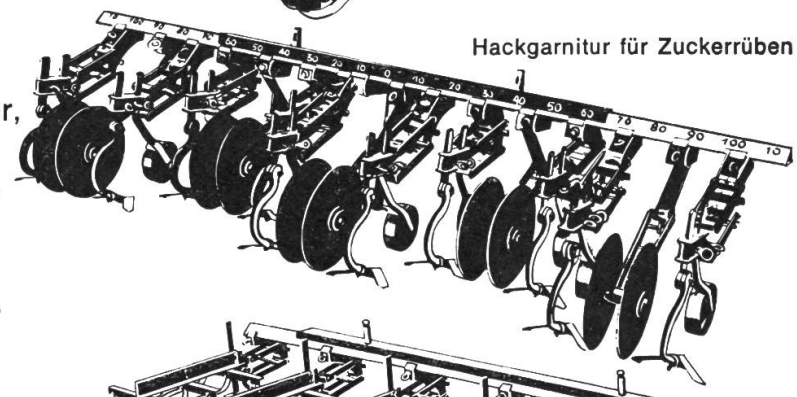

Hackgarnitur für Zuckerrüben

Dank den praktischen Schnellanschlüssen kann das Gerät augenblicklich von der einen auf die andere Arbeit umgestellt werden.

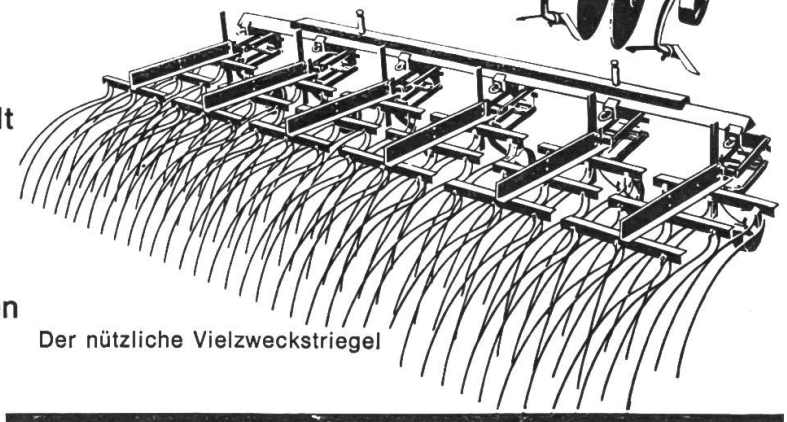

Der nützliche Vielzweckstriegel

Es lohnt sich, den ausführlichen Prospekt zu studieren, den wir Ihnen gerne zustellen.

BUCHER-GUYER

Niederweningen Zürich

BG 1716