Zeitschrift: Der Traktor und die Landmaschine : schweizerische landtechnische Zeitschrift

Herausgeber: Schweizerischer Verband für Landtechnik

Band: 27 (1965)

Heft: 3

Werbung

Nutzungsbedingungen

Die ETH-Bibliothek ist die Anbieterin der digitalisierten Zeitschriften auf E-Periodica. Sie besitzt keine Urheberrechte an den Zeitschriften und ist nicht verantwortlich für deren Inhalte. Die Rechte liegen in der Regel bei den Herausgebern beziehungsweise den externen Rechteinhabern. Das Veröffentlichen von Bildern in Print- und Online-Publikationen sowie auf Social Media-Kanälen oder Webseiten ist nur mit vorheriger Genehmigung der Rechteinhaber erlaubt. Mehr erfahren

Conditions d'utilisation

L'ETH Library est le fournisseur des revues numérisées. Elle ne détient aucun droit d'auteur sur les revues et n'est pas responsable de leur contenu. En règle générale, les droits sont détenus par les éditeurs ou les détenteurs de droits externes. La reproduction d'images dans des publications imprimées ou en ligne ainsi que sur des canaux de médias sociaux ou des sites web n'est autorisée qu'avec l'accord préalable des détenteurs des droits. En savoir plus

Terms of use

The ETH Library is the provider of the digitised journals. It does not own any copyrights to the journals and is not responsible for their content. The rights usually lie with the publishers or the external rights holders. Publishing images in print and online publications, as well as on social media channels or websites, is only permitted with the prior consent of the rights holders. Find out more

Download PDF: 11.08.2025

ETH-Bibliothek Zürich, E-Periodica, https://www.e-periodica.ch

Hartballenpresse

Jones Star

original-englisches Fabrikat direkt aus England, dem Land der Hochdruckpressen importiert, für zähen Gebrauch und höchste Leistung gebaut: zuverlässig, robust, zerreissfest.

In der Schweiz kommen dazu: AEBI-Service und AEBI-Garantie. Umso ruhiger können Sie JONES wählen.

Schicken Sie mir unverbindlich Prospekt und Preisliste über die Hartballenpresse JONES «STAR».
Adresse:

Ausschneiden und in offenem Umschlag mit 5 Rp. frankiert einsenden an Aebi & Co AG Burgdorf, Tel. 034/2 33 01

AEBI

Keine Angst vor der Zukunft!

Wer eine Landwirtschaftsmaschine kauft, plant voraus. Weit voraus sogar. Denn nur, wenn sie Jahr für Jahr dieselben zuverlässigen Dienste leistet, wenn sie robust und betriebssicher ist, lohnt sich die Investition. Bei der

BIMOTRA-S VI

haben Sie volle Gewähr dafür. Diese selbstfahrende Hochdruck-Motorspritze ist einfach gebaut – eine echte BIRCHMEIER-Konstruktion. Einfachheit, das heißt Sicherheit im Betrieb, leicht in der Handhabung, anspruchslos in der Wartung. Und zudem: Sie wissen ja, BIRCHMEIER garantiert auf lange Jahre hinaus besten Service.

Jede Genossenschaft, jeder Baumwärter, der eine solche Spritze besitzt, ist stolz auf sie. Was sie leistet, darüber orientiert unser einläßlicher Prospekt. Er liegt bereit für Sie.

BIMOTRA-S VI 1965... 1970... 1975 – und immer noch modern!

BIRCHMEIER+CIE AG 5444 KÜNTEN AG TEL. 056 331 05

Hürlimann

sucht **für den Ausbau seiner Verkaufs-Organisation**

Fabrikvertreter

als Mitarbeiter zur Unterstützung seiner ortsansässigen Rayonvertreter

Verlangt wird: Verkaufstalent mit Freude und Initiative zum Bereisen der landwirtschaftlichen Kundschaft

Geboten wird: Bei Eignung hohe Verdienst-Möglichkeit (Fixum, Spesen, Umsatzprovision).
Sehr gut ausgebaute Pensionskasse.

Bewerber wollen sich melden bei:

Hans Hürlimann, Traktoren- u. Motorenwerke, Wil

Telefon (073) 6 11 44

B+H

Kraftvoll
wie ein Elefant
soll Ihr Traktor
arbeiten

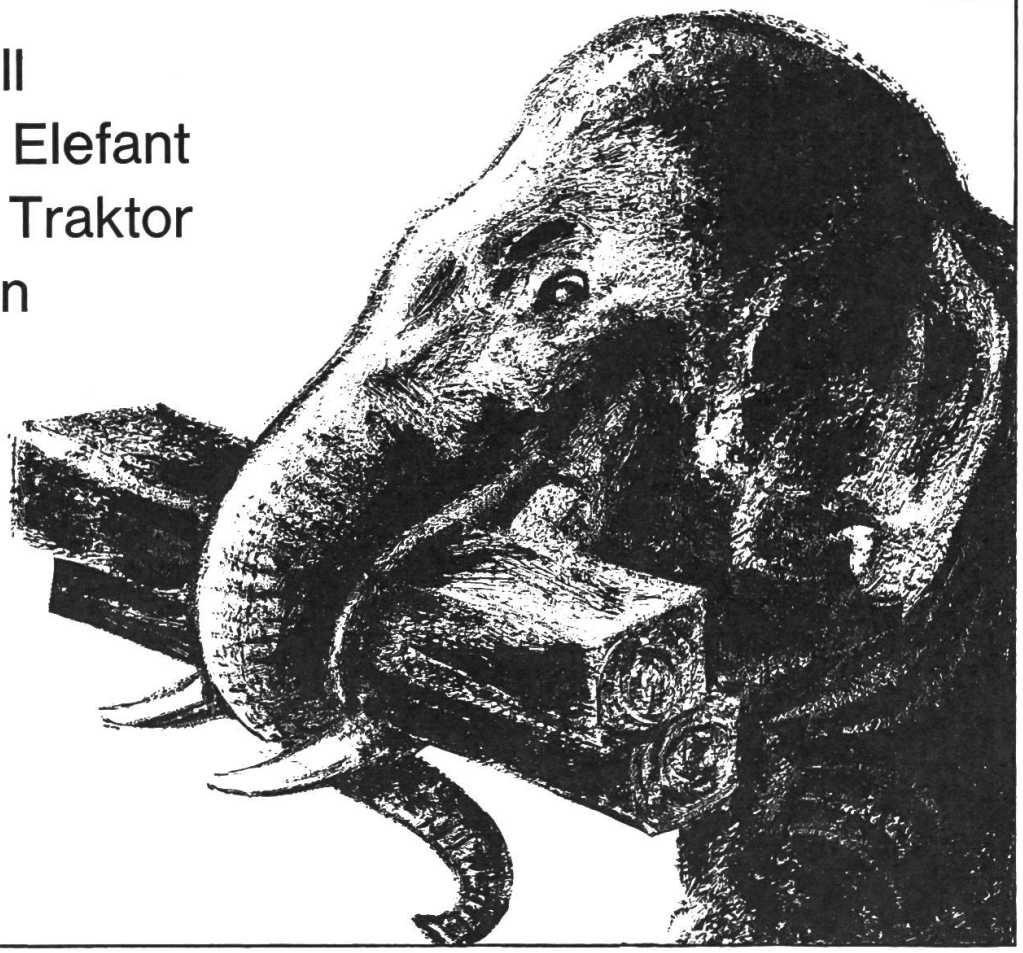

Geben Sie ihm deshalb

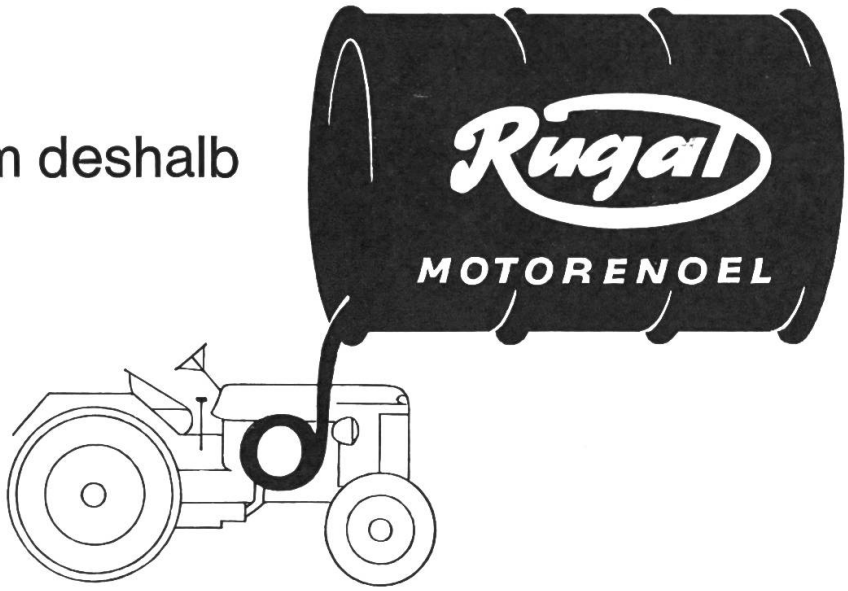

W.Blaser+Co.Hasle-Rüegsau/BE
Telephon 034/3 58 55
Spezialfabrik für technische Schmiermittel
Eigene Labors / Beratungsdienst

Haben Sie schon die RUGAL-Oelpumpe? Unglaublich praktisch! Kein Aufbocken des Fasses nötig. Nur aufschrauben und Oel herauspumpen. Keine Verschmutzung. Nicht ein Tropfen Oelverlust.

RUGAL bildet sofort einen feinen, einwandfrei haftenden Schmierfilm. Spezialzusätze verhindern Schlammbildung und halten den Motor stets sauber, schützen vor Korrosion und Oxydation. Dadurch leistungsfähiger und konstanter in der Arbeit. Lieferung direkt ab Fabrik, darum vorteilhafter.

Schädlings-Bekämpfung

in grossen Baumkulturen und auf dem Feld ermöglicht die

PLATZ Anhängespritze

SEIT 100 JAHREN

Der Antrieb erfolgt durch die Zapfwelle des Traktors, wobei alle Armaturen der Spritze vom Fahrersitz aus bedient werden können. Für die jeweiligen Arbeiten stehen ein horizontaler Spritzbalken oder eine Baumspritzleitung mit Hochdruckpistole zur Verfügung. Ein nützliches und vielseitiges, speziell für die schweizerischen Verhältnisse entwickeltes Gerät im Kampf gegen die Schädlinge.

LANDTECHNIK AG

Fribourg / Bd de Pérolles 2 / Telephon 037 29515/17

Senden Sie bitte unverbindlich Prospekte und Preise über PLATZ-Anhängespritzen

Name und Adresse _____ TR

Neue IMA-Fachschriften

Senden Sie mir gegen Rechnung / Nachnahme (nicht Gewünschtes streichen)	Preis per Expl. Fr.
«Neuzeitliche Arbeitsverfahren im Kartoffelbau»	1.50
«Richtlinien zur Wahl landwirtschaftlicher Motorfahrzeuge»	1.20
«Richtlinien für die überbetriebliche Verwendung von landwirtschaftlichen Maschinen»	1.20
«Berechnung der Maschinenkosten»	1.–

Bestellungen bitte per Postkarte an Postfach 125, **5200 Brugg,** Telefon (056) 4 37 77.

Waadt-Unfall
Waadt-Leben

gut beraten — gut versichert

Agenturen in der ganzen Schweiz

Die Waadt-Unfall ist die Vertrauensgesellschaft des Schweizerischen Traktorverbandes

Die Nummer 5/65 (2. Landmaschinenschau-Nr.) erscheint am 20. März 1965

Schluß der Inseratenannahme ist am 22. Febr. 1965

Hofmann-Annoncen, Obersteinmaur/ZH, Tel. (051) 94 19 22-23

«DER TRAKTOR und die Landmaschine»

Administration: Sekretariat des Schweiz. Traktorverbandes, Altenburgerstr. 25, 5200 Brugg/AG. Tel. (056) 4 20 22.
Postcheck 80 - 32608 Zürich – Postadresse «Der Traktor und die Landmaschine», Postfach 210, 5200 Brugg/AG.
Inseratenregie: Hofmann-Annoncen, 8163 Obersteinmaur/ZH. – Telefon (051) 94 19 22-23.
Erscheint jährl. 15 Mal. Abonnementspreis Fr. 10.–. Verbandsmitglieder erhalten die Zeitschrift gratis zugestellt.
Druck: Schill & Cie., 6000 Luzern.

FAVORIT

ALTHAUS

der bewährte Winkelpflug

- Verschiedene Ausführungen, auch für Regelhydraulik
- Saubere Ackerarbeit selbst an steilen Hängen
- Zuverlässige Bruchsicherung
- Leichte Bedienung
- Vorteilhafte Preise

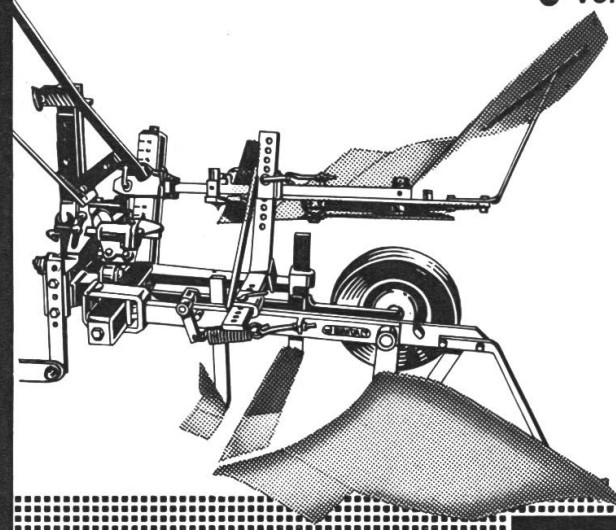

Verlangen Sie noch heute unser Angebot oder eine unverbindliche Vorführung

PFLUGFABRIK ALTHAUS+CO

ERSIGEN/BE TEL. (034) 32162/63

FISCHER

Für einen besseren Pflanzenschutz

Aufsattelspritzen, Spritzenanhänger, selbstfahrende Hochdruckspritzen, 4-Kolben-Hochdruckpumpen 20-70 l/min., Oelhydraulische Membranpumpen 40-140 l.

T. FISCHER, Spritzenfabrik, 1800 VEVEY. Telefon (021) 51 32 43

GUTSCHEIN

Bitte um Ihre Unterlagen für: .....

Name und Adr.: .....

Präzision

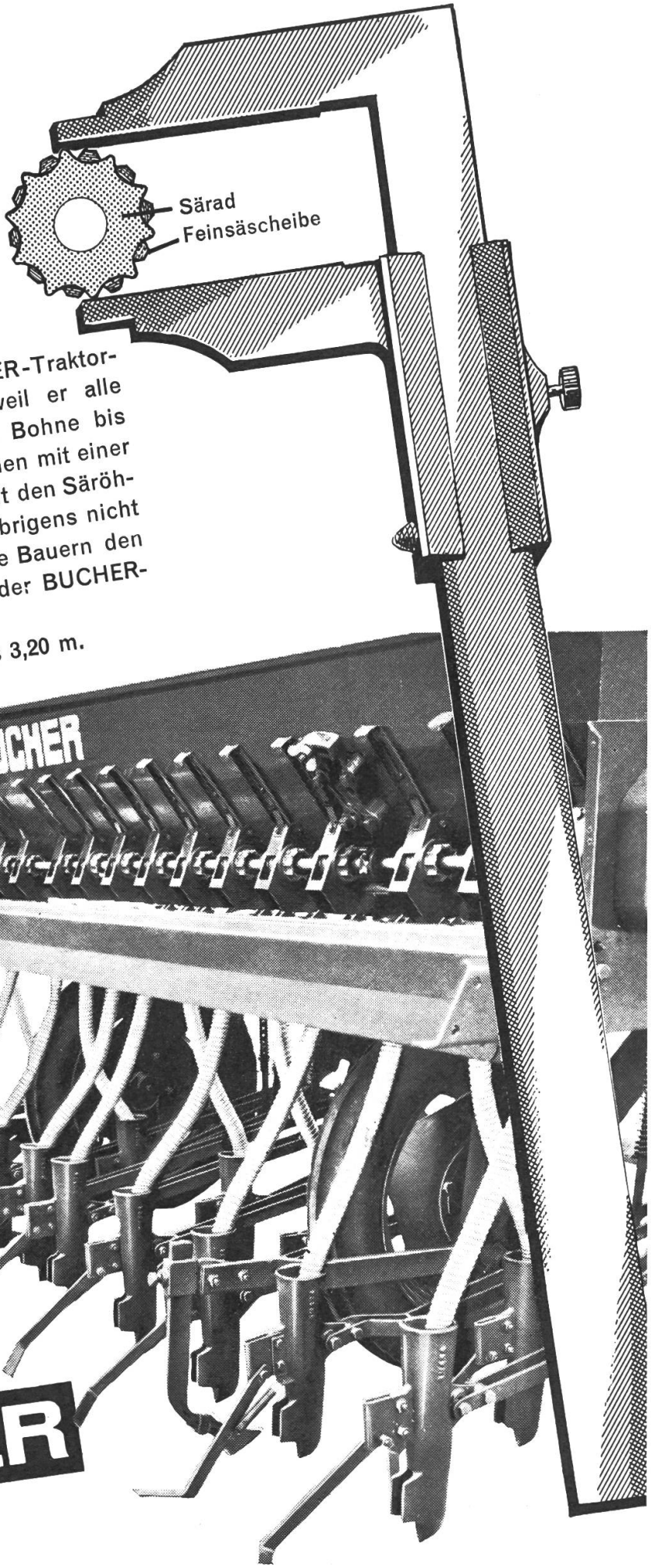

Präzisions-Säapparat heisst der Sämechanismus der BUCHER-Traktor-Sämaschine. Präzision, weil er alle Samen von der dicksten Bohne bis zum feinsten Gemüsesamen mit einer erstaunlichen Genauigkeit den Säröhren zuführt. Es kommt übrigens nicht von ungefähr, dass viele Bauern den Monogerm-Samen mit der BUCHER-Sämaschine säen.
Säbreite einstellbar bis 3,20 m.

BUCHER