**Zeitschrift:** Der Traktor und die Landmaschine : schweizerische landtechnische Zeitschrift

**Herausgeber:** Schweizerischer Verband für Landtechnik

**Band:** 26 (1964)

**Heft:** 14

## Werbung

**Nutzungsbedingungen**

Die ETH-Bibliothek ist die Anbieterin der digitalisierten Zeitschriften auf E-Periodica. Sie besitzt keine Urheberrechte an den Zeitschriften und ist nicht verantwortlich für deren Inhalte. Die Rechte liegen in der Regel bei den Herausgebern beziehungsweise den externen Rechteinhabern. Das Veröffentlichen von Bildern in Print- und Online-Publikationen sowie auf Social Media-Kanälen oder Webseiten ist nur mit vorheriger Genehmigung der Rechteinhaber erlaubt. Mehr erfahren

**Conditions d'utilisation**

L'ETH Library est le fournisseur des revues numérisées. Elle ne détient aucun droit d'auteur sur les revues et n'est pas responsable de leur contenu. En règle générale, les droits sont détenus par les éditeurs ou les détenteurs de droits externes. La reproduction d'images dans des publications imprimées ou en ligne ainsi que sur des canaux de médias sociaux ou des sites web n'est autorisée qu'avec l'accord préalable des détenteurs des droits. En savoir plus

**Terms of use**

The ETH Library is the provider of the digitised journals. It does not own any copyrights to the journals and is not responsible for their content. The rights usually lie with the publishers or the external rights holders. Publishing images in print and online publications, as well as on social media channels or websites, is only permitted with the prior consent of the rights holders. Find out more

**Download PDF:** 14.12.2025

**ETH-Bibliothek Zürich, E-Periodica, https://www.e-periodica.ch**

# «Royale» 2-Scharenpflug Henriod

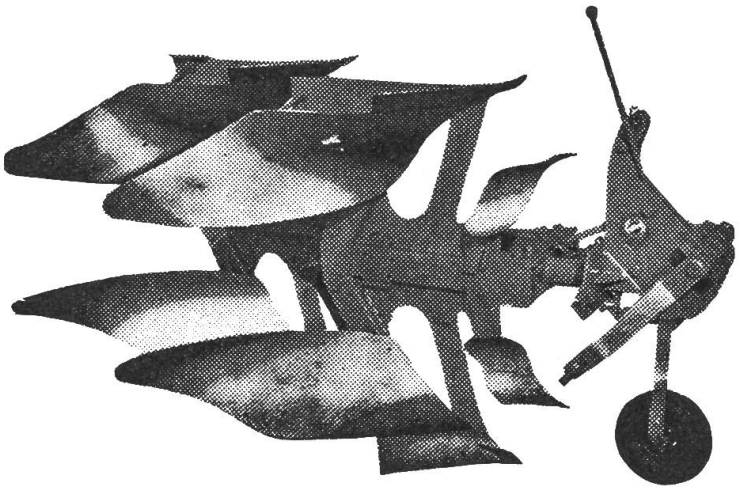

- Lieferbar mit oder ohne Stützrad
- Auch als 1-Scharpflug verwendbar
- Herstellung in 3 Grössen
- Robuste Konstruktion, unverwüstlicher Rahmen aus Stahlrohr
- Patentierte halbautomatische Wendung auf wasserdichten Kugellagern
- Automatische Ausklinkvorrichtung
- Maximaler Abstand zwischen den Pflugkörpern
- Auswechsel- und verstellbare Pflugspitzen
- Zweifach benützbare Sech, auswechselbar
- 3-Punkt-Vorrichtung kombiniert mit 22- und 28-mm-Zapfen
- Ausgezeichnete Arbeit in jedem Boden bis zu 20 % Steigung
- Grosses Ersatzteillager.

**Pflug- und Maschinenfabrik**

**PAUL HENRIOD GmbH. Echallens VD**

Telefon (021) 81 18 81 oder 81 18 82

**Für Traktoren FERGUSON:** Alleinverkauf für die ganze Schweiz:
**SERVICE COMPANY Ltd.,** Dübendorf-Zürich

**Für Traktoren BÜHRER:** Alleinverkauf in den Kantonen Bern, Solothurn und Neuenburg: **F. SPAHR-HOFMANN,** Lengnau bei Biel

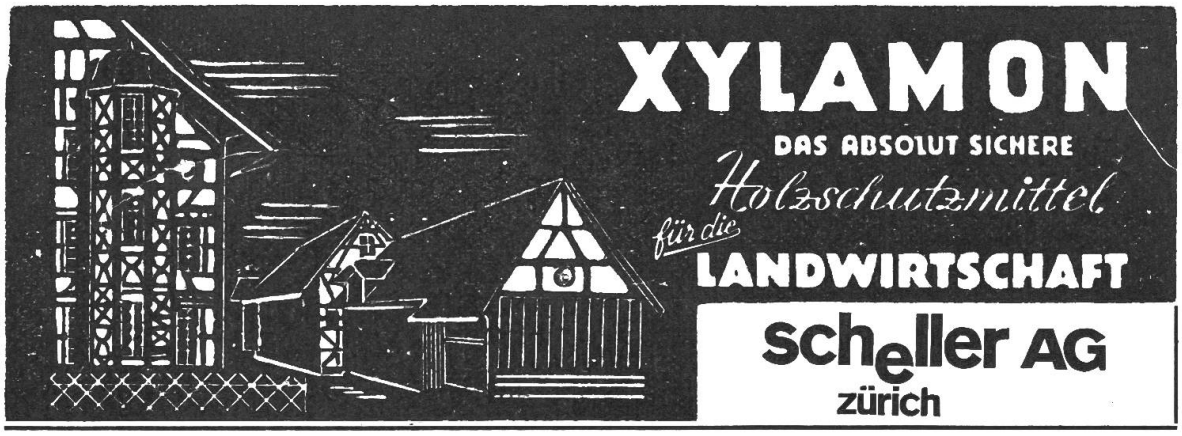

Zur Ergänzung unseres Mitarbeiterstabes suchen wir

# Verkäufer

## für motorisierte Landmaschinen und Ladewagen

In Frage kommt gelernter Mechaniker oder Maschinenschlosser, vorzugsweise in der Landwirtschaft aufgewachsen oder mit anderweitig erworbenen Kenntnissen der Landwirtschaft oder aber ein Landwirt mit guten mechanischen Kenntnissen.

Freude am Reiseverkauf, Kontaktfähigkeit, Begabung für Umgang mit Landwirten und Landmaschinenhändlern sowie Führerausweis Kat. A sind unerlässliche Voraussetzungen.

Geboten werden nach erfolgter Einarbeit eine äusserst vielseitige und selbständige Tätigkeit, den Anforderungen entsprechende überdurchschnittliche Verdienstmöglichkeiten (Fixum, Provision, Spesenersatz), zeitgemässe Sozialleistungen.

Bewerbungen mit Lebenslauf, Zeugniskopien und Foto erbeten an die Direktion der **RAPID MOTORMÄHER AG, 8953 DIETIKON-ZÜRICH.**

**Bei Nebel sehen.... aber auch.... gesehen werden..**
Daher mit Abblendlichtern (nicht Standlichtern) fahren!

OH

## ZWEISCHARPFLUG

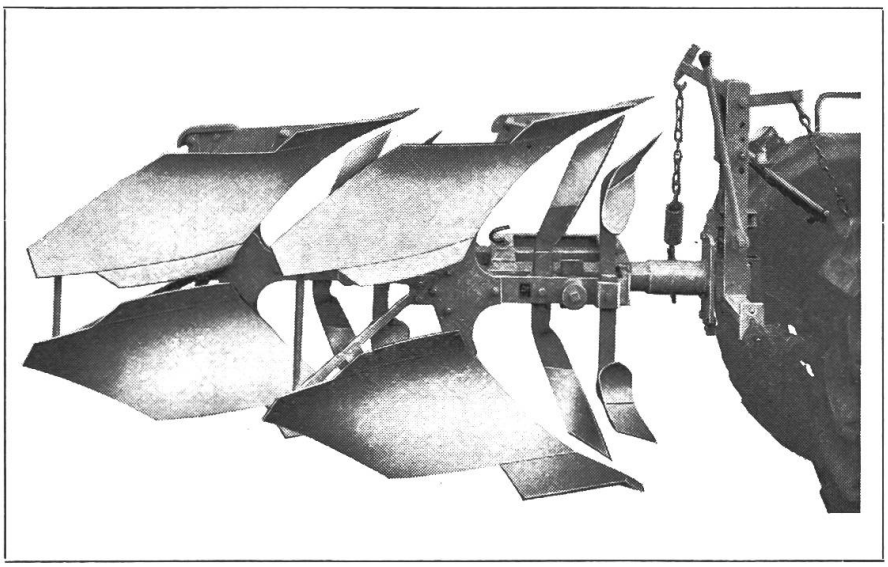

**Unübertroffene Arbeit in jeder Bodenart bei kleinstem Zugkraftbedarf. An alle Traktoren mit Normal- und Regelhydraulik passend. Beide Furchen in der Breite genau einstellbar.**

Verlangen Sie bitte unverbindliche Offerten oder Vorführungen. Telefon (031) 67 28 75

GEBRÜDER OTT AG MASCHINENFABRIK WORB

**Traktorfahrer**

der garantierte schmutz- u. wasserundurchlässige Brennstoff-Trichter erspart Ihnen viel Aerger u. Störungen sowie teure Reparaturen an Ihrem Benzin- und Dieselmotor.

Preis Fr. 24.–

**F. Saurer**
Bot-Künzlestrasse 5
**Gossau SG**
Tel. (071) 85 24 74

Wiederverkäufer Rabatt

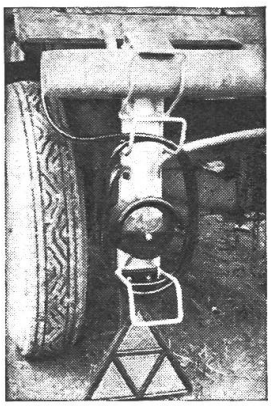

## Sicherheit vor allem!

Die Blink- (Stop-)Schlussleuchte «Seeland» mit Rückstrahler ist in jeder Beziehung interessant.
Mod. dep. IMA geprüft

Verlangen Sie Prospekte vom Hersteller:

**Elektro-Bieri**
**2520 La Neuveville**
Tel. 038 / 7 97 95 (Bern)

# Elektro-Schweißapparate

**Schweizerfabrikat**

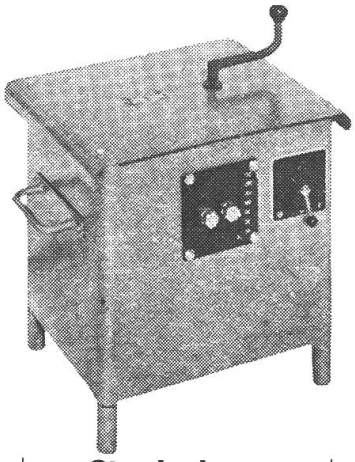

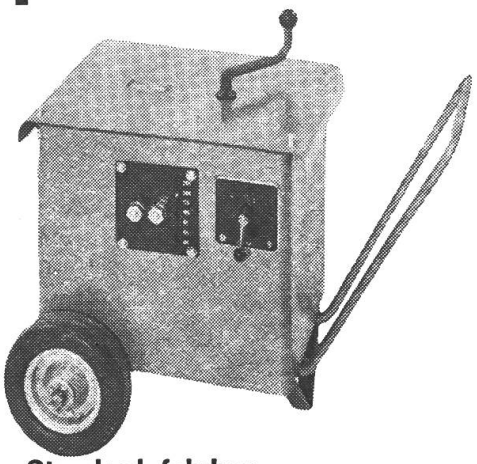

**Schweissboy**
N 1/30–160 Amp.
5 Stufen 220/380 Volt
30 kg Fr. 525.–

**Standard**
N 2/30–250 Amp.
stufenlos 380 V
60 kg Fr. 680.–

**Standard, fahrbar**
N 3/30–250 Amp.
stufenlos 380 V
65 kg Fr. 770.–

Die Schweissplatzausrüstung wird mit 5 m Zuleitungskabel und 2 x 5 m Schweisskabel, 1 Erdklemme, 1 Elektrodenhalter, 1 Schweißschild und 1 Schlackenhammer zu Fr. 116.– mitgeliefert.
Andere Kabellängen sowie Anschluss 500 Volt auf Wunsch.

Generalvertretung und Export: **Willi Neuenschwander, 8952 Schlieren** Tel. 051/98 74 64

**Wiederverkäufer mit Depot:**

| | | | |
|---|---|---|---|
| GE | Ventax S.A. | 3, place du Cirque | 1200 Genève |
| NE, VD, VS | Pierre Seiler S.A. | Maupas 48 A | 1000 Lausanne |
| FR, SO, BS, BL | Gebr. Neuenschwander | Friedlistrasse 20 | 3000 Bern |
| BE | Bocks-Bischel Fils | Eisenwaren | 2800 Delsberg |
| | GECO | Grosseisenhandlung | 4900 Langenthal |
| | Gebr. Neuenschwander | Friedlistrasse 20 | 3000 Bern |
| AG | Fritz Imhof | Landmaschinen | 5444 Sulz-Künten |
| | Otto Lerch | Landmaschinen | 4852 Rothrist |
| | L. Zimmermann | Eisenwaren | 8434 Kaiserstuhl |
| LU, NW, OW, UR, SZ | J. Aregger | Maschinenbau | 6081 Buttisholz |
| | Fankhauser, Söhne | Maschinenfabrik | 6102 Malters |
| | Alban Mayer | Eisenwaren z. Schmiede | 6403 Küssnacht am Rigi |
| SH, TG | Rud. Schalch | Eisenwaren | 8620 Stein am Rhein |
| ZH, ZG, GL | Willi Neuenschwander | Abt. Schweissgeräte | |
| | Engros und Detail / Hauptauslieferungslager | | 8952 Schlieren |
| | Willi Niederer | Eisenwaren | 8910 Affoltern a. A. |
| | Werner Sommer | Landmaschinen | 8352 Räterschen |
| SG, TG, AR, AI | Herbert Rossel | Solitüdenstrasse 27 | 9000 St. Gallen |
| GR | H. Weber & Cie. AG | Eisenwaren | 7000 Chur |
| TI | Jul. Schoch & Cie. | Eisenwaren | 6500 Bellinzona |

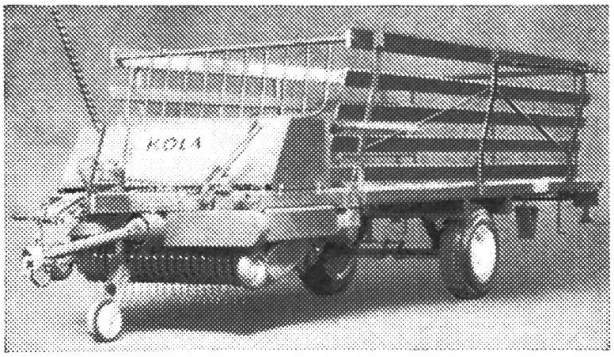


**KÖLA**

bringt den leichten

# nur Lade-wagen

Gesamtgewicht nur 1300 kg. — Bewährtes Schwungkolbensystem, daher kein Quetschen oder Ineinanderwickeln des Futters. — Kurze Abladezeit.
Spur wahlweise 150 cm oder 175 cm. Einer der wenigen leichten Ladewagen mit dem Fassungsvermögen der auf dem Markte befindlichen schweren Ladewagen. Er fasst ca. 16 m³, Heu ca. 22 m³. Dank niederer Bauweise und grosser Spurweite gute Hangsicherheit.

Preis nur **7450.-**

Neben diesem Typ führen wir weiterhin den bewährten und guteingeführten Köla-Kombiladewagen. Dieser kann mit einem waagrechten oder senkrechten Miststreueraggregat versehen werden. Gewicht je nach Ausrüstung ca. 1700 kg.

Preis ab **8360.-**

**estumag**

**ESTUMAG SURSEE**
**Land- u. Industriemaschinen AG**
**045 4 41 43**

**BON**

Senden Sie mir den illustrierten Prospekt Köla-nur-Ladewagen/ Köla-Kombi-Ladewagen T

_____

_____

_____

# SCHNEEKETTEN
## von Hartstahl

aus USA-Armee-Beständen, passend für Traktoren, Lastwagen, Jeep und Einachstraktoren. Neuwertige und wenig gebrauchte Schneeketten beziehen Sie vorteilhaft solange Vorrat bei

**Alois Stocker, Wili,**
**6215 Beromünster** Tel. 045/3 11 20

Solange Vorrat zu verkaufen, erstklassige

**Traktorenpneus**

Grössen: 9, 10 und 11 x 28 zu Tiefpreisen.

**Autopneus**

mit 20—30 % Rabatt.

**Ladewagen**
**Pneuwagen**
**Anhänger**

in bewährter Ausführung.

**Otto Lerch, 4852 Rothrist**
Tel. 062/7 35 19

# Kühler

**für PW, LW und Traktoren garantiert siedefrei**

- **Wir erledigen innert einem Tag:**
  Reparaturen / Auslaugen / Entkalken
  Einbau neuer Elemente
- **Sofortige Bedienung:**
  Auswärtige Kunden: per Bahn-Express
  Empfangsstation: Zürich-HB

**Benetti AG., Letzigraben 113, Zürich**
**Telefon 051 / 52 15 28**

Der Bührer-Fahrkomfort hat eine wichtige Bedeutung für Gesundheit und maximale Leistungsfähigkeit des Traktorführers. Ein raffiniertes Stossdämpfersystem an der Sitzschale und die gefederte Vorderachse verhindern das lästige Schütteln des Fahrers. Das bedeutet minimale Ermüdung und höchste Konzentrationsfähigkeit für Arbeit und Gerät.

**BÜHRER** macht alles leichter!

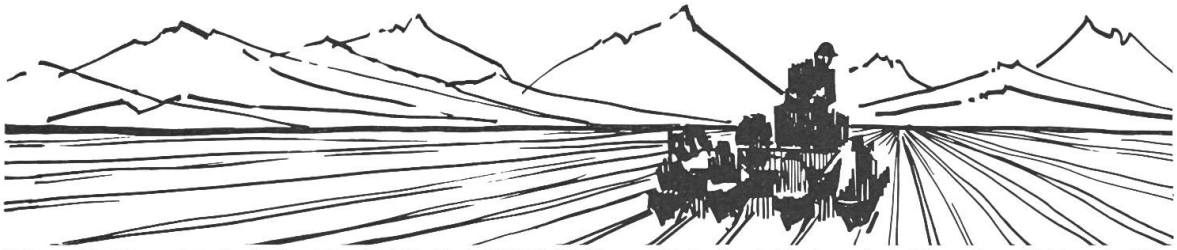

Bührer Traktorenfabrik A.G., Hinwil ZH, Tel. 051/78 09 61, sucht laufend Nachwuchskräfte, die mit Freude für die Landwirtschaft arbeiten möchten.

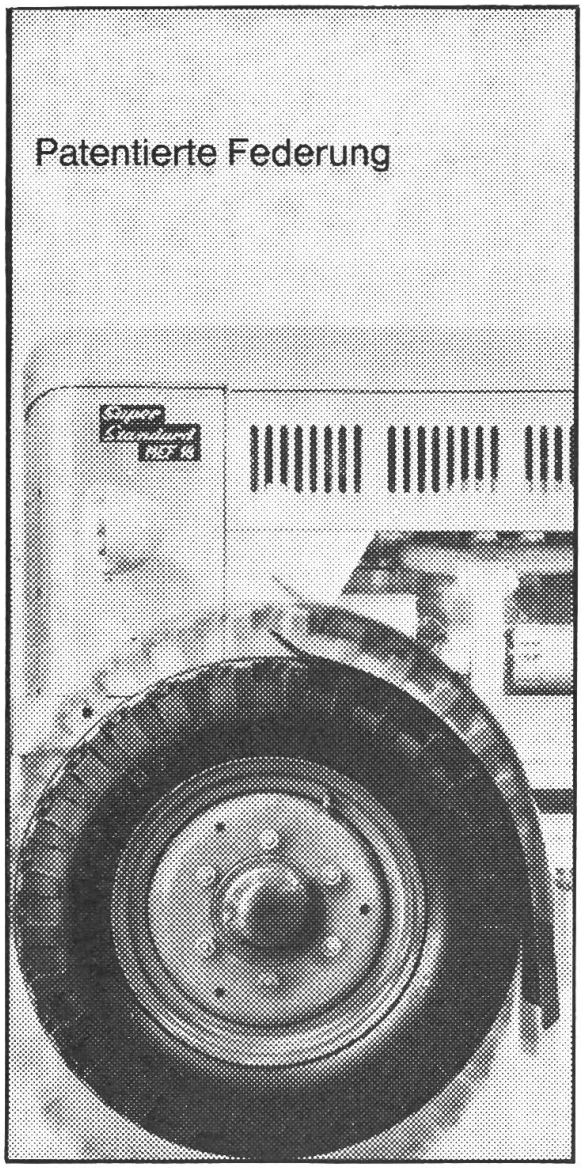


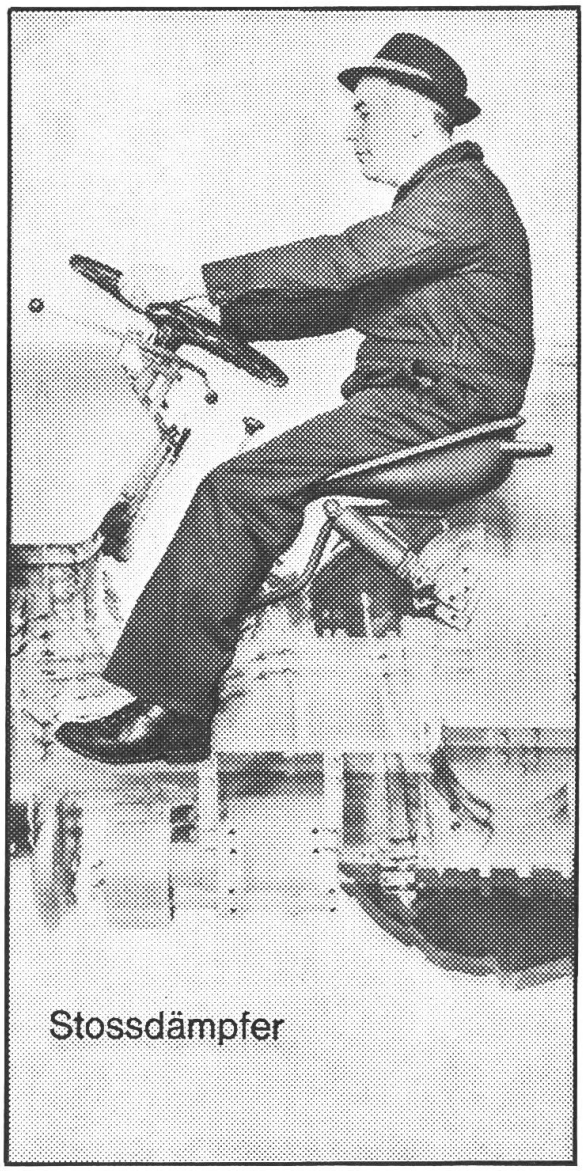


Werbeberatung Dubach Wallisellen

# Schädlings-Bekämpfung

in grossen Baumkulturen und auf dem Feld ermöglicht die

## PLATZ Anhängespritze

SEIT 100 JAHREN

Der Antrieb erfolgt durch die Zapfwelle des Traktors, wobei alle Armaturen der Spritze vom Fahrersitz aus bedient werden können. Für die jeweiligen Arbeiten stehen ein horizontaler Spritzbalken oder eine Baumspritzleitung mit Hochdruckpistole zur Verfügung. Ein nützliches und vielseitiges, speziell für die schweizerischen Verhältnisse entwickeltes Gerät im Kampf gegen die Schädlinge.

**LANDTECHNIK AG**

**Fribourg / Bd de Pérolles 2 / Telephon 037 29515/17**

Senden Sie bitte unverbindlich Prospekte und Preise über PLATZ-Anhängespritzen

Name und Adresse _____ TR

# Baas

...das Mädchen für alles

## FRONTLADER...

...auch für Ihren Traktor!

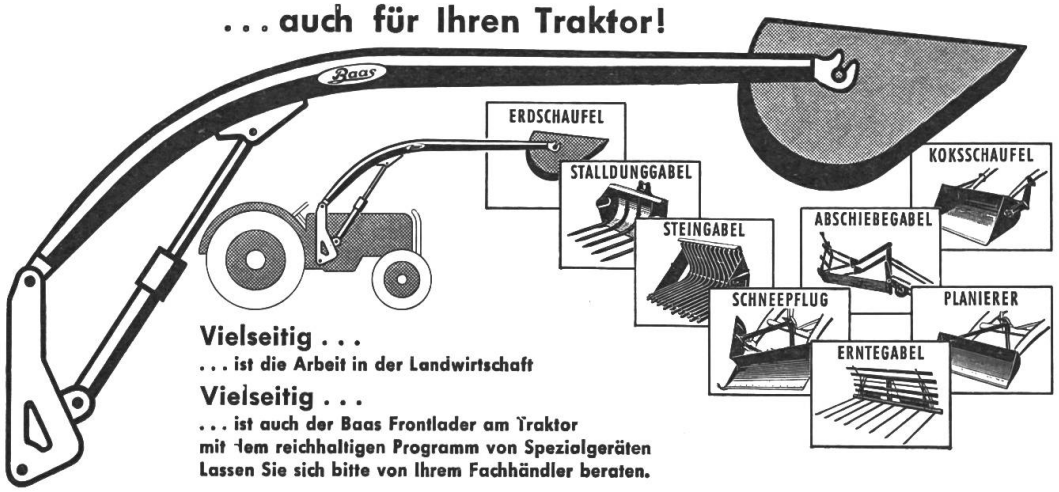


**Vielseitig...**
...ist die Arbeit in der Landwirtschaft

**Vielseitig...**
...ist auch der Baas Frontlader am Traktor mit dem reichhaltigen Programm von Spezialgeräten
Lassen Sie sich bitte von Ihrem Fachhändler beraten.

BAAS GMBH · MASCHINENFABRIK · LACHEN/SZ · TELEFON 055/72020



# ALTHAUS

ZWEISCHARPFLUG
## DUPLEX

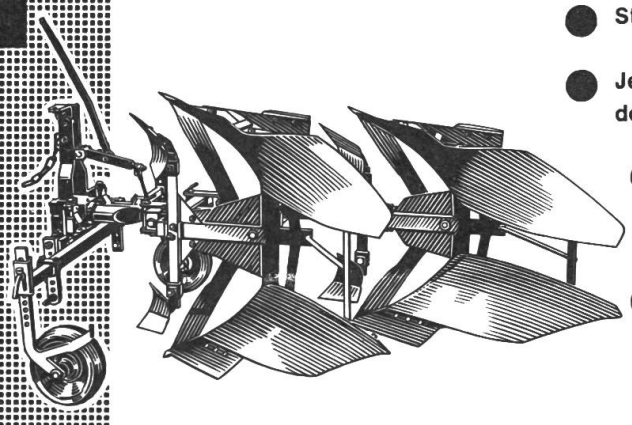

- Starke erprobte Konstruktion
- Jeder Pflugkörper für sich in der Breite verstellbar
- Bewährte Bruchsicherung für jeden Pflugkörper
- Modelle mit Ein- oder Zweiradvorgeschirr und für Traktoren mit Regelhydraulik

ALTHAUS+CO

PFLUGFABRIK ERSIGEN/BE • TEL. (034) 32162/63

Arbeiten Sie risikolos mit **APOLLO PUMPEN**

Zapfwellenaufsteckpumpen für Gülle, Wasser, Chemikalien, großes Programm für Drücke bis 35 atü und Fördermengen bis zu 1000 l/min zur Schädlingsbekämpfung, Beregnung, Maschinenreinigung, Desinfektion, Füllen und Entleeren, Jaucheförderung usw.

Fordern Sie ausführliche Unterlagen an.

Farm- und Industriemaschinen Ets.
9490 Vaduz/FL, Herrengasse 68

**PLUMETT -Anbauseilwinde Type TA-20**

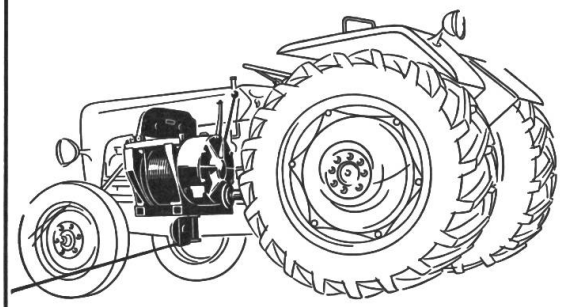

für Zweiachs-Traktoren

- Bis zu 300 m Stahlseil
- Zugkraft 2–3 Tonnen
- 2 Seilgeschwindigkeiten
- Vollautomatische Seilführung
- Seilzug auf 180° (von vorn, von der Seite und von hinten des Traktors).

**Plumettaz AG., Bex**/VD
Maschinenfabrik Tel. (025) 5 26 46

**Traktorfahrer**

schonen Sie Ihre Gesundheit und fahren Sie nie ohne das wetterfeste

**Sitzkissen**

Preis Fr. 28.–

F. Saurer
Bot-Künzlestr. 5
Gossau SG
Tel. 071 85 24 74

Wiederverkäufer Rabatt

Traktoren-schutz durch **Rugal MOTORENOEL**

Schutz vor Oxydation und Korrosion, fortlaufende Reinigung, dadurch maximaler Schmiereffekt, weniger Störungen, längere Lebensdauer.

RUGAL vom Produzenten direkt zu Ihnen. Bestellen Sie oder verlangen Sie Prospekte

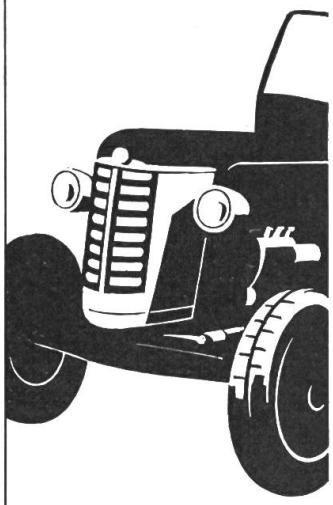

Fabrik für Spezial-Schmiermittel

**W. Blaser + Co**
Hasle-Rüegsau / BE
Telefon 034 / 35855

**HAGEDORN Ladewagen**
(SYSTEM WEICHEL)

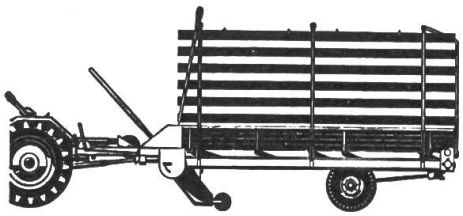

**Der meistgekaufte Ladewagen Europas**

Aussergewönlich in Leistung und Bauart.

**Normalmodell** mit Miststreuvorrichtung
**Tiefladermodell** ohne Miststreuvorrichtung

Sichern Sie sich rechtzeitig eine Maschine!

Auskünfte und Unterlagen durch den Generalvertreter

**A. Müller, 4112 Bättwil**
Maschinenfabrik, Tel. (061) 83 30 37

## «RECORD» – hydraulischer **Heck-Lader**

Passt an jeden Traktor mit 3-Punkt-Hydraulik.
Schneller Anbau mit 3 Steckbolzen.
Grosse Hubkraft bis 600 kg.
Hubhöhe bis 2,50 m.
Keine Demontage nötig zum Ziehen von Mistzettern, Wagen etc., da bei hochgestelltem Lader Anhängekupplung und Zapfwelle frei.

Preis sehr günstig: komplett mit Mistgabel oder Erdschaufel Fr. 1 780.–.

WEGA Landmaschinen, **Reiden/LU**
Tel. (062) 9 36 55

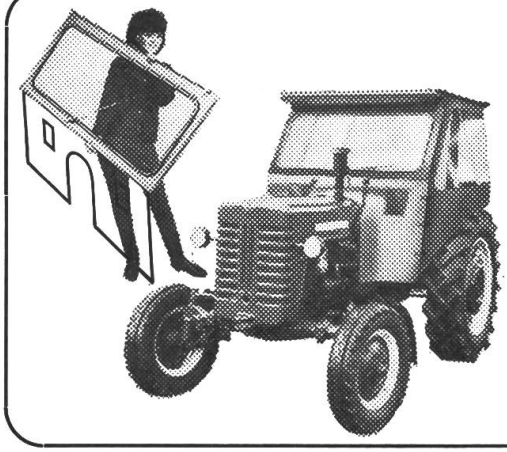

## Breitverdeck Mod. VIKTOR-X

**mit abnehmbarer, federnder Hängefrontscheibe ist eine Neukonstruktion und bietet dem Fahrer absoluten Schutz. In 2 Breiten lieferbar, passend auf alle Maschinen.**
**Verlangen Sie Prospekt. Verkauf durch uns oder Ihren Landmaschinenhändler.**

**Schawalder AG., VIKTOR-Verdecke, Amriswil**
Tel. (071) 6 75 07

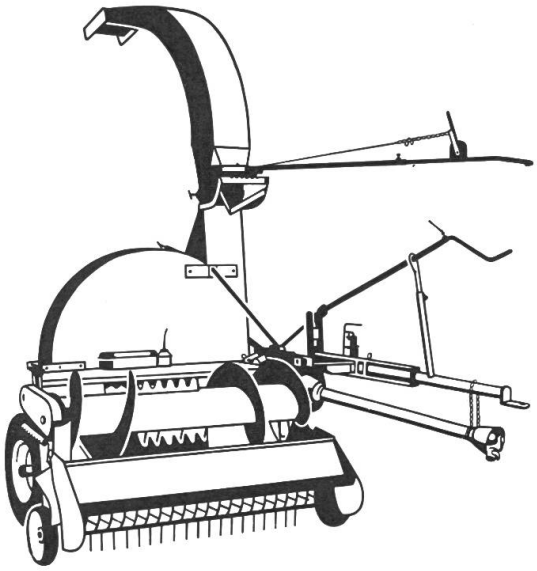

## EXAKTHÄCKSLER FELLA-PASSAT

Der zuverlässige und preisgünstige Häcksler mit vielen Vorteilen. Lieferbar für Anhängung im Zugmaul, an Ackerschiene oder für Seitenanbau. Verlangen Sie bitte den ausführlichen Prospekt bei der Generalvertretung.

**Agro-Service SA, 4528 Zuchwil SO**
Telefon (065) 2 58 62

**BON** für ausführlichen PASSAT-Prospekt
Name: .....
Hof/Strasse: .....
Ort: ..... Kanton: .....