Zeitschrift: Der Traktor und die Landmaschine : schweizerische landtechnische Zeitschrift

Herausgeber: Schweizerischer Verband für Landtechnik

Band: 25 (1963)

Heft: 3

Werbung

Nutzungsbedingungen

Die ETH-Bibliothek ist die Anbieterin der digitalisierten Zeitschriften auf E-Periodica. Sie besitzt keine Urheberrechte an den Zeitschriften und ist nicht verantwortlich für deren Inhalte. Die Rechte liegen in der Regel bei den Herausgebern beziehungsweise den externen Rechteinhabern. Das Veröffentlichen von Bildern in Print- und Online-Publikationen sowie auf Social Media-Kanälen oder Webseiten ist nur mit vorheriger Genehmigung der Rechteinhaber erlaubt. Mehr erfahren

Conditions d'utilisation

L'ETH Library est le fournisseur des revues numérisées. Elle ne détient aucun droit d'auteur sur les revues et n'est pas responsable de leur contenu. En règle générale, les droits sont détenus par les éditeurs ou les détenteurs de droits externes. La reproduction d'images dans des publications imprimées ou en ligne ainsi que sur des canaux de médias sociaux ou des sites web n'est autorisée qu'avec l'accord préalable des détenteurs des droits. En savoir plus

Terms of use

The ETH Library is the provider of the digitised journals. It does not own any copyrights to the journals and is not responsible for their content. The rights usually lie with the publishers or the external rights holders. Publishing images in print and online publications, as well as on social media channels or websites, is only permitted with the prior consent of the rights holders. Find out more

Download PDF: 11.08.2025

ETH-Bibliothek Zürich, E-Periodica, https://www.e-periodica.ch

Kunz-Maschinen

bringen Fortschritt und Zufriedenheit

SAMRO-Spezial Typ 1963

für mechanisch wirtschaftliche Kartoffel- und Zuckerrübenernte bei wenig Kosten.

In der Frühkartoffelernte marktfähige Ware direkt ab SAMRO.

KUNZ-Sortierer mit Verleseband

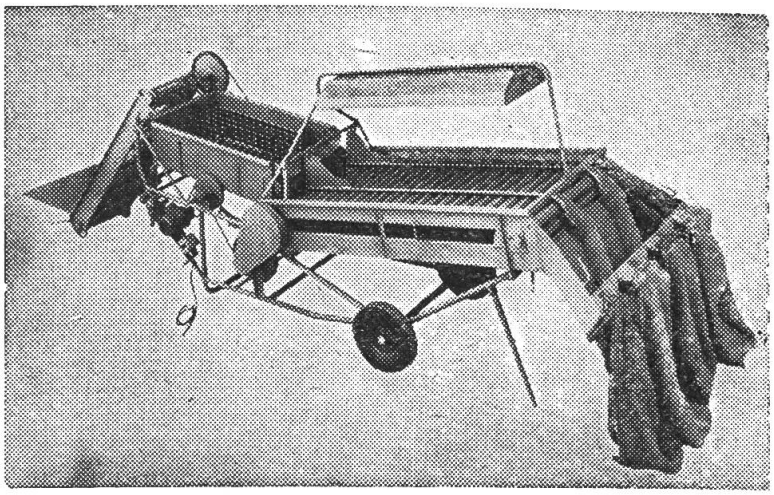

gewährleistet auch bei grosser Leistung in Sortierung und Reinheit marktgerechte Qualitätsware.

Disponieren Sie gefl. rechtzeitig. Sachdienliche Lieferung ist dank vergrösserter Kapazität gewährleistet.

Kunz & Co., Burgdorf, Maschinenfabrik, Tel. 034 25555

Ostschweiz: (Kt. Zürich) Meier Hans, Mech.Werkstätte, Marthalen ZH Tel. 052 43460

Westschweiz: Burri Benjamin, Clos du Barde, Le Mont s. Lausanne Tel. 021 320305

Für die Saatbettzubereitung

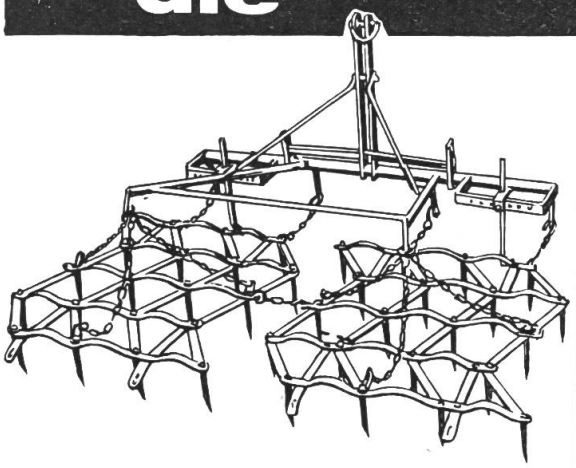

Zinkenegge mit kräftigen Zugrahmen mit 2 oder 3 Feldern und mit verstellbaren Spurlockerern.

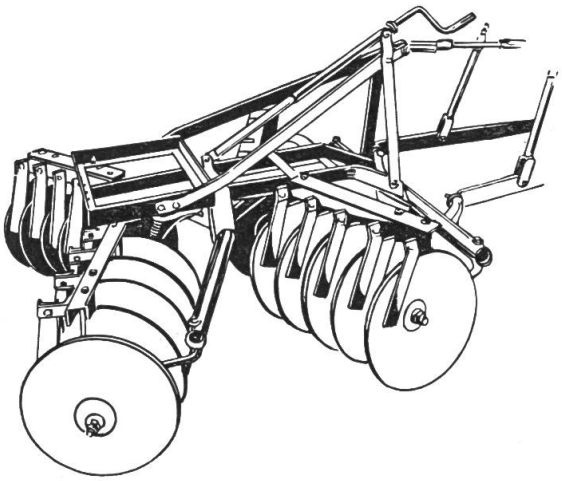

Doppelscheibenegge für Dreipunkt-Hydraulik. Verschiedene Grössen.

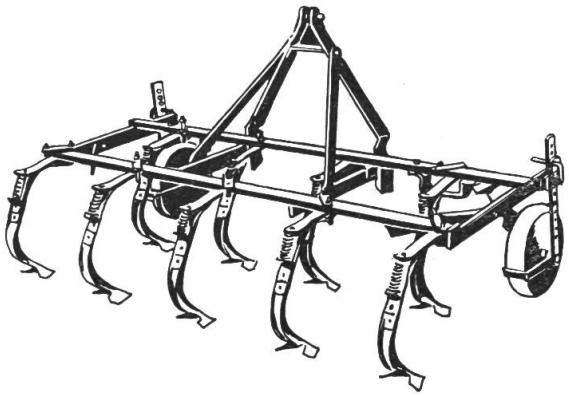

Kultivator mit 9 abgefederten Arnszinken mit Gänsefuss-Scharli.

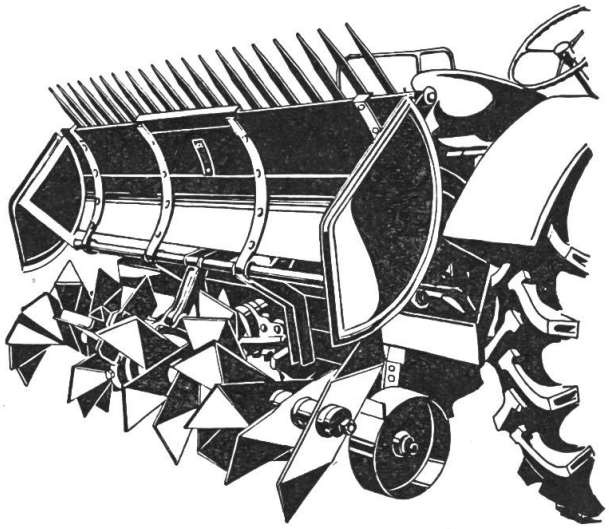

Zapfwellen-Spateneggen 1.40 und 1.80 m Arbeitsbreite mit Spatenmesser oder Hacksternen.
Für sehr schwere Böden und besonders starke Traktoren liefern wir eine speziell kräftige Spatenegge.

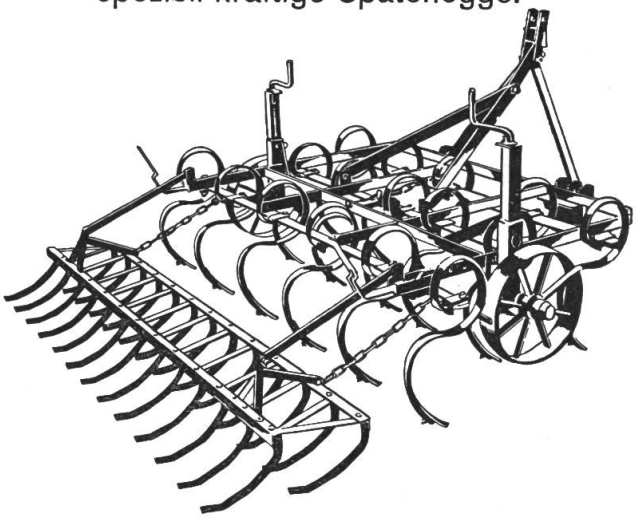

Ein sehr leistungsfähiges und vielseitiges Gerät ist die «Kongskilde». Die starke Vibration der Zinken ergibt die sehr gute Arbeit.

Tel. (051) 94 33 22

BG 1668

BUCHER-GUYER
Niederweningen-Zürich