Zeitschrift: Der Traktor und die Landmaschine : schweizerische landtechnische Zeitschrift

Herausgeber: Schweizerischer Verband für Landtechnik

Band: 24 (1962)

Heft: 2

Werbung

Nutzungsbedingungen

Die ETH-Bibliothek ist die Anbieterin der digitalisierten Zeitschriften auf E-Periodica. Sie besitzt keine Urheberrechte an den Zeitschriften und ist nicht verantwortlich für deren Inhalte. Die Rechte liegen in der Regel bei den Herausgebern beziehungsweise den externen Rechteinhabern. Das Veröffentlichen von Bildern in Print- und Online-Publikationen sowie auf Social Media-Kanälen oder Webseiten ist nur mit vorheriger Genehmigung der Rechteinhaber erlaubt. Mehr erfahren

Conditions d'utilisation

L'ETH Library est le fournisseur des revues numérisées. Elle ne détient aucun droit d'auteur sur les revues et n'est pas responsable de leur contenu. En règle générale, les droits sont détenus par les éditeurs ou les détenteurs de droits externes. La reproduction d'images dans des publications imprimées ou en ligne ainsi que sur des canaux de médias sociaux ou des sites web n'est autorisée qu'avec l'accord préalable des détenteurs des droits. En savoir plus

Terms of use

The ETH Library is the provider of the digitised journals. It does not own any copyrights to the journals and is not responsible for their content. The rights usually lie with the publishers or the external rights holders. Publishing images in print and online publications, as well as on social media channels or websites, is only permitted with the prior consent of the rights holders. Find out more

Download PDF: 11.08.2025

ETH-Bibliothek Zürich, E-Periodica, https://www.e-periodica.ch

AEBI

Es ist eine Freude,
mit AEBI Maschinen zu schaffen

Man kann

einen teuren, mit allen Schikanen ausgerüsteten Düngerstreuer anschaffen und ihn zu zweit oder zu dritt verwenden, oder man kann, um jederzeit einen betriebsbereiten Streuer zu haben, für sich allein eine billigere Maschine kaufen.

Sagt Ihnen die zweite Möglichkeit besser zu, so ist für Sie unser Düngerstreuer DS 58 die richtige Maschine. Er ist einfach gebaut und fast ganz aus Holz – (rostet nicht) – hergestellt. Die zackigen Taumelscheiben zerdrücken die Düngerknollen und führen den Dünger gleichmässig dem verstellbaren Streuschlitz zu. DS 58 streut 2 m breit und kann für Pferdezug, mit Traktorendeichsel oder für den Anbau an die Dreipunkt Aufhängung geliefert werden.

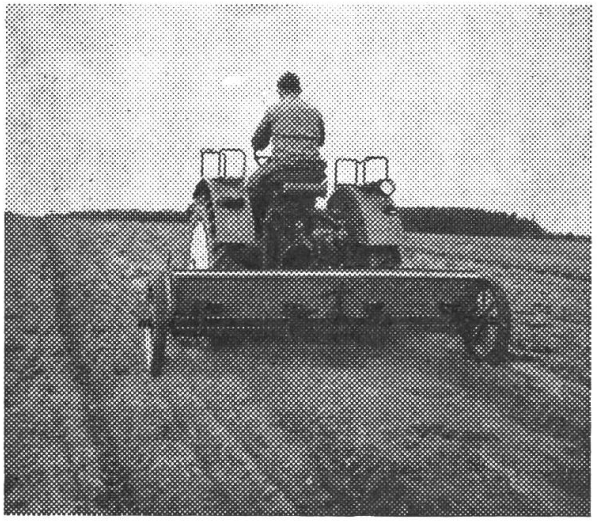

Ausschneiden und in offenem Umschlag mit 5 Rp. frankiert senden an

AEBI & CO. AG Burgdorf
Telephon 034/2 33 01

Senden Sie mir unverbindlich Prospekt, Preisliste und IMA-Prüfbericht über den AEBI Düngerstreuer DS 58.

Adresse:

Traktor-Anbaugeräte „Wängi"

Einzigartig in der Leistung. Unverwüstlich im Gebrauch.

Graszettmaschine

zum Aufsatteln mit sechsteiligem Haspel und Höhenregulierung

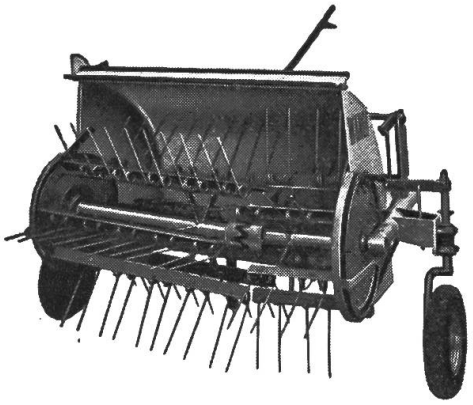

Zapfwellen-Heuwender

mit Schrägstellung zum Mahdenzetten
Gabelverstellung für Grün- und Dörrfutter

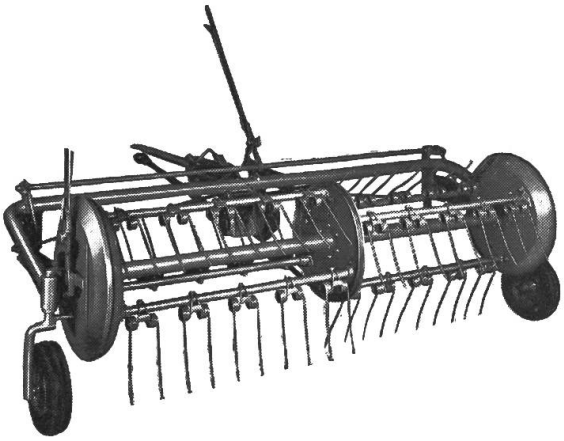

Unsere Traktor-Anbaugeräte haben Keilriemenantrieb, sind äusserst solid und zweckmässig gebaut und leisten bei jedem Futter eine einwandfreie Arbeit. Alle stark beanspruchten Lagerstellen sind mit Kugellagern versehen. — Verlangen Sie bitte Prospekte und Preisliste.

Maschinenfabrik Wängi A. G., Wängi TG

Telefon (054) 9 52 02

Kraftvoll und wirtschaftlich wird Ihr Traktor durch den Einbau neuer

- **Kolben**
- **Lager und**
- **Ventile**

in unseren modern eingerichteten Spezialwerkstätten.

Langjährige Erfahrung und sorgfältige Bedienung.

Verlangen Sie Offerte bei uns oder durch Ihren Garagisten.

Zylinderschleifwerk Winterthur AG.,

Winterthur 6 Poststrasse 15 Telephon (052) 6 67 31

Präzisionsmechanische Werkstätten für die Automobilindustrie.

Hürlimann

Diesel D 70

Seine einzigartige Leistung und sein bisher unerreichter minimaler Brennstoffverbrauch von **nur 171 g Rohöl pro PS/Std.** erwecken in der Fachwelt überall Staunen und Bewunderung.

Vier Zylinder mit 90 mm Bohrung und 104 mm Hub ergeben 13,48 Steuer-PS und leisten bei 2025 Motortouren (Volldrehzahl) **44,7 Brems-PS am Motor und 41,8 PS an der Zapfwelle** bei normalisierter Zapfwellen-Drehzahl von 540 Touren pro Minute.

Diese Leistungszahlen wurden vom Schlepper-Prüffeld Darmstadt, Kuratorium für Technik in der Landwirtschaft, ermittelt.

Es gibt zur Zeit noch keinen andern Traktor auf dem Weltmarkt, der bei den erwähnten Drehzahlen über 40 PS an der Zapfwelle leistet und **nur 1525 kg wiegt.**

Ein seit langem gehegter Wunsch des erfahrenen Traktorhalters ist erfüllt.

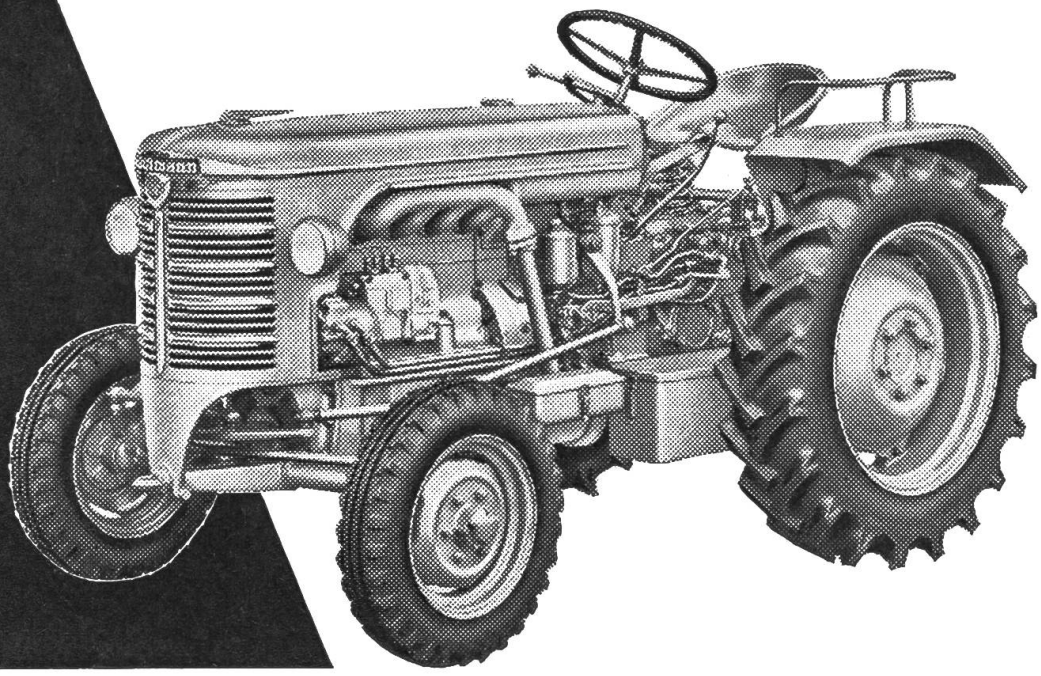

Birchmeier-Pumpen

erfüllen die hohen Anforderungen der Landwirtschaft dank ihrer techni-schen Vollendung!

Bimotra-SV in Aktion
Bimoto-TITAN-BH-III 100 l/min - 60 Atm. - Wahlweise VW-Benzinmotor oder MWM-Diesel - Patent-Spritzbarren 13reihig, vor- und rückwärts schwenkbar, Fanjet-Saphir-Fächerbrausen

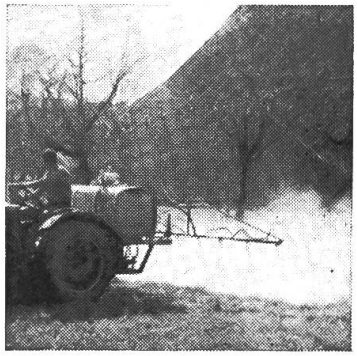

Bimoto-Sattel-Aufbau in Aktion
Bimoto-DUAL-Hochdruck-Zweikolbenpumpe Druckentlastungsventil 40 l/min - 50 Atm. - Kardanwelle mit 2 Kreuzgelenken - Spritzbarren 11reihig mit Fanjet-Fächerbrausen

Birchmeier & Cie. AG, Künten AG 056/33105
älteste und größte schweiz. Spritzenfabrik

AGRIA liefert für jeden die richtige Maschine!
Das AGRIA-Programm umfasst Maschinen von 2,5—12 PS
ab Fr. 790.—
Über 100000 AGRIA
Maschinen leisten der Landwirtschaft in aller Welt unschätzbare Dienste.
Profitieren auch Sie von unserer Erfahrung!
Verlangen Sie Gratisprospekt von
AGRIA-Landmaschinen AG.
Aefligen 14/15 BE Tel. 034/3 26 64
AGRIA

Traktorvielfachgerät HARUWY

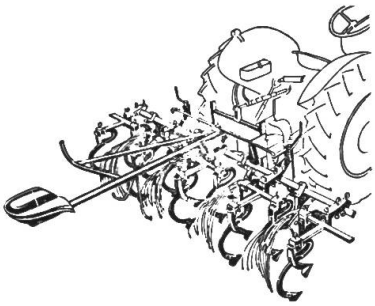

- Einfach und solid
- Gleichzeitiges Lockern beim Pflanzen, Eggen, Häufeln, mit Spurlockerer.
- Viele Kombinationsmöglichkeiten (Eggen, Pflanzmaschinen, Vorratsroder, Scheibeneggen usw.).

Kartoffellegemaschinen

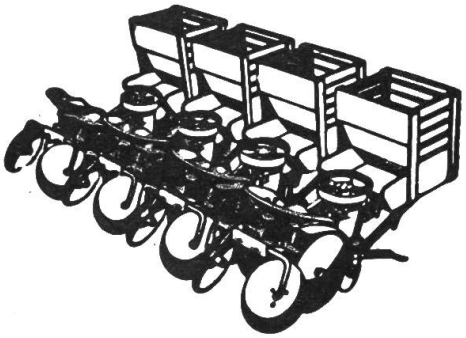

Wir liefern verschiedene Typen von Pflanzmaschinen zum Kartoffelpflanzen mit oder ohne Zellenrad und kombiniert für Kartoffeln und Gemüse.

Sämaschine NODET für Dreipunkt

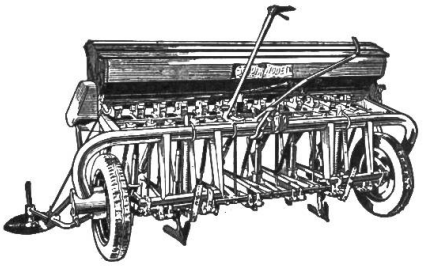

mit ihren vielen Vorteilen

- Lieferbar mit **gewöhnlichen Scharen** oder **Scheiben-Scharen.**
- Mit kräftigem Rohrrahmen.
- Beidseitiger Antrieb.
- Das Saatgut fliesst nach vorn, kann somit vom Traktorsitz aus beobachtet werden.

Erleichtern Sie sich die Bodenbearbeitungs-Arbeiten

Anbaueggen

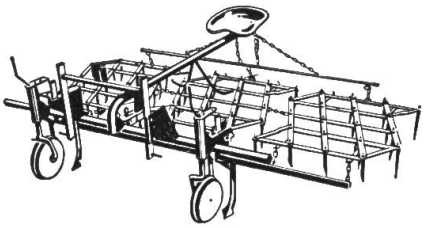

Kombikrümler

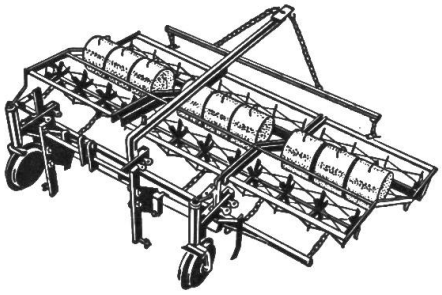

Scheibeneggen

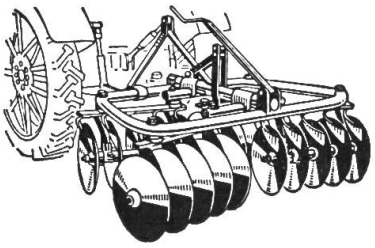

Kreissäge HARUWY

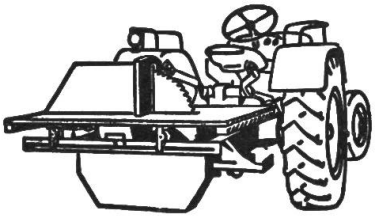

Verlangen Sie unverbindlich Prospekte und Referenzen bei:

H.-R. Wyss
Konstruktionswerkstätte
Vernand

Tel. 021/4 61 30 **s. Lausanne**

Düngerstreuer Bögballe

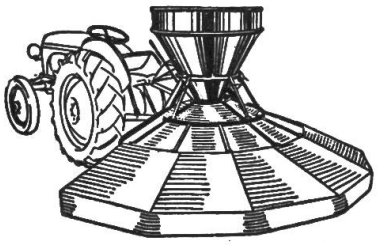

Der beste Gleitschutz

für LANDWIRTSCHAFTS-TRAKTOREN und MOTORMÄHER mit Gummibereifung sind ...

Wüthrich

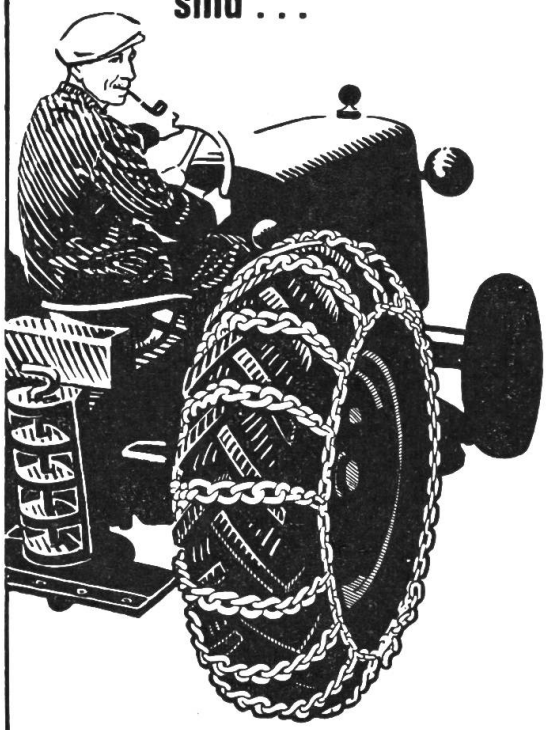

die soliden, genau angepaßten

UNION

Gleitschutzketten

der UNION AG. Kettenfabrik

BIEL

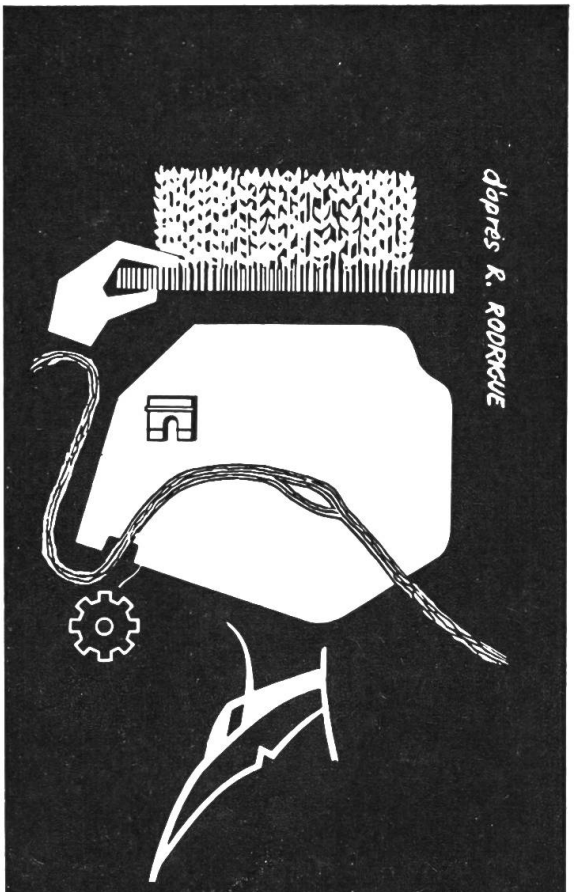

33. Internationaler Landmaschinen-Salon

6.-11. März 1962

71. Allgemeiner Landwirtschaftlicher Wettbewerb

6.-12. März 1962

PARIS Porte de Versailles

GEP

Der Allrad-Universal-Traktor für jeden Bauer

Mit Seilspill im Gleichlauf mit Radantrieb — Arbeit in jedem Gelände bis gegen 100% Steigung, z.B. Pflügen.

Mit kurzgestelltem Radstand und Dreipunkt-Hydraulik — der ideale Vielzwecktraktor.

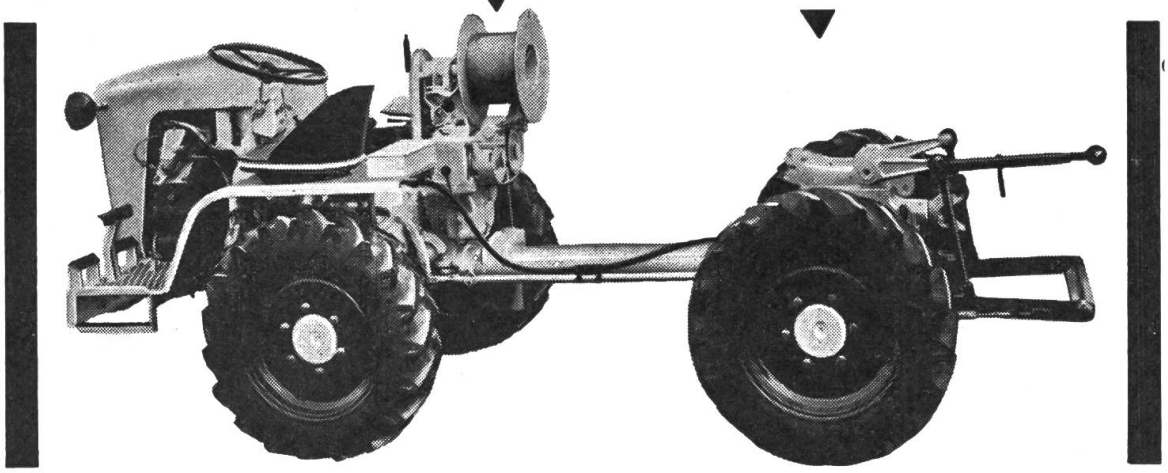

Jedes bekannte Gerät lässt sich anbauen: z.B. Front-Mähbalken, Rotoregge, Baumspritze etc. Mit langgestelltem Radstand und Brücke — das fantastische Geländefahrzeug.

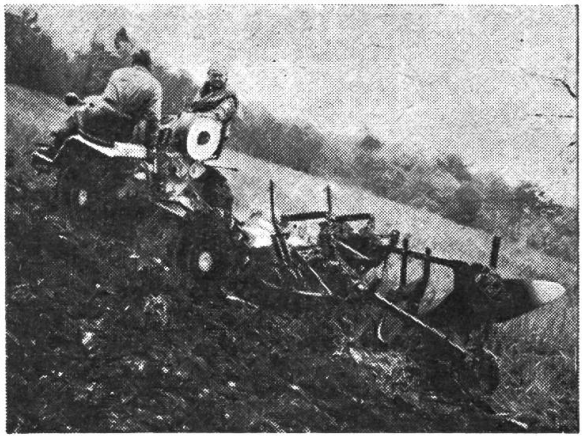

An Hans Merk
Maschinenfabrik Dietikon/ZH
Telefon (051) 88 91 21

Senden Sie mir den interessanten Prospekt über den Pullax nebst Preisen.

TR

Name .....

Genaue Adresse .....

.....

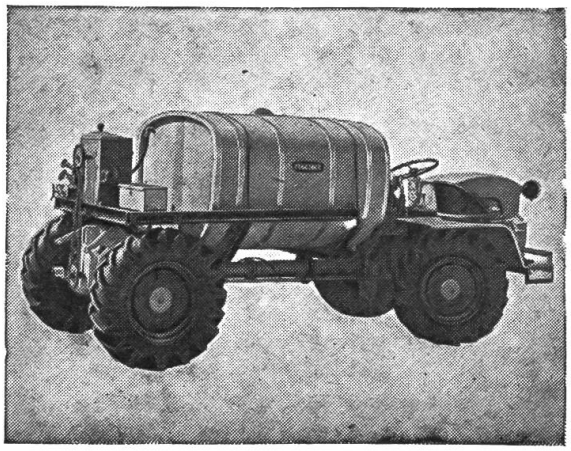

Waadt-Unfall
Waadt-Leben

gut beraten — gut versichert

Die Waadt-Unfall ist die Vertragsgesellschaft des Schweizerischen Traktorverbandes

Schlusslampen für Traktoren

Starke Schutzhaube aus Stahlblech
Leuchte aus Plexigum

Preis mit Soffittenlampe
6- oder 12 Volt Fr. 6.90

Von den Behörden und vom Traktorverband empfohlen

Bezugsquellennachweis:

Erhältlich bei:
Autogaragen
Händler landw. Maschinen
Traktoren-Spezialisten

ESA
Burgdorf

Die Nummer 4/62 erscheint am 8. März 1962
Schluß der Inseratenannahme ist am 20. Februar 1962
Hofmann-Annoncen, Obersteinmaur/ZH, Tel. (051) 94 11 69

«DER TRAKTOR und die Landmaschine»

Administration: Sekretariat des Schweiz. Traktorverbandes, Altenburgerstr. 25 (Schönegg), Brugg/AG. Tel. (056) 4 20 22.
Postcheck VIII 32608 Zürich — Postadresse «Der Traktor und die Landmaschine», Postfach 210, Brugg/AG.
Inseratenregie: Hofmann-Annoncen, Steinmaur/Zch. — Tel. (051) 94 11 69.
Erscheint jährl. 15 Mal. Abonnementspreis Fr. 9.50. Verbandsmitglieder erhalten die Zeitschrift gratis zugestellt.
Druck: Schill & Cie., Luzern.

CLAEYS

FAHR

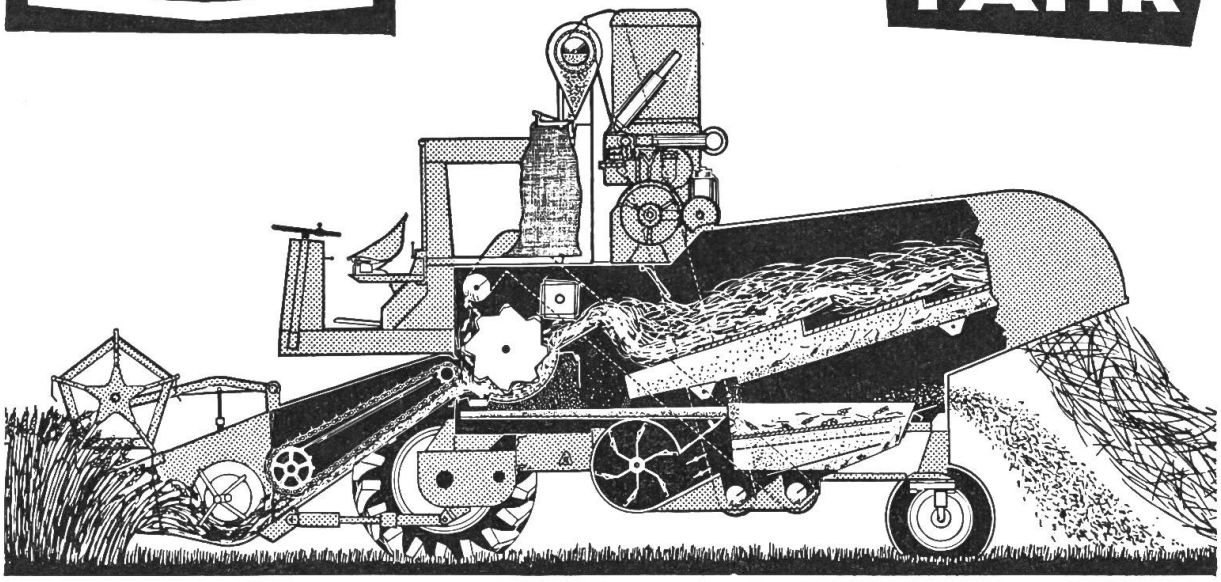

4 Modelle 2 weltbekannte Marken

1. **Modell MDT 150, der traktorgezogene Mähdrescher**
2. **Modell MDL, ein kleiner Selbstfahrer**
3. **Modell M 80, ein mittelgrosser Selbstfahrer**
4. **Modell M 103, ein grosser Selbstfahrer**

In diesen Modellen stecken die Erfahrungen zweier weltbekannter Marken. Wenn Sie sich mit der Anschaffung eines Mähdreschers befassen, dann sollten Sie sich auf alle Fälle über die Vorteile orientieren lassen, die Ihnen FAHR und CLAEYS bieten können.

Gerne schicken wir Ihnen die ausführlichen Prospekte.

BUCHER-GUYER
Niederweningen-Zürich

Tel. 051/ 94 33 22