Zeitschrift: Der Traktor und die Landmaschine : schweizerische landtechnische Zeitschrift

Herausgeber: Schweizerischer Verband für Landtechnik

Band: 24 (1962)

Heft: 14

Rubrik: Beim Fahren nur mit der Fussbremse bremsen

Nutzungsbedingungen

Die ETH-Bibliothek ist die Anbieterin der digitalisierten Zeitschriften auf E-Periodica. Sie besitzt keine Urheberrechte an den Zeitschriften und ist nicht verantwortlich für deren Inhalte. Die Rechte liegen in der Regel bei den Herausgebern beziehungsweise den externen Rechteinhabern. Das Veröffentlichen von Bildern in Print- und Online-Publikationen sowie auf Social Media-Kanälen oder Webseiten ist nur mit vorheriger Genehmigung der Rechteinhaber erlaubt. Mehr erfahren

Conditions d'utilisation

L'ETH Library est le fournisseur des revues numérisées. Elle ne détient aucun droit d'auteur sur les revues et n'est pas responsable de leur contenu. En règle générale, les droits sont détenus par les éditeurs ou les détenteurs de droits externes. La reproduction d'images dans des publications imprimées ou en ligne ainsi que sur des canaux de médias sociaux ou des sites web n'est autorisée qu'avec l'accord préalable des détenteurs des droits. En savoir plus

Terms of use

The ETH Library is the provider of the digitised journals. It does not own any copyrights to the journals and is not responsible for their content. The rights usually lie with the publishers or the external rights holders. Publishing images in print and online publications, as well as on social media channels or websites, is only permitted with the prior consent of the rights holders. Find out more

Download PDF: 11.08.2025

ETH-Bibliothek Zürich, E-Periodica, https://www.e-periodica.ch

Bei Verwendung der passenden Anbaugeräte kann der geprüfte Vielzwecktraktor auf ebenem bis leicht geneigtem Gelände die tierische Zugkraft ersetzen.

Die Konstruktion des Traktors kann als zweckmässig bezeichnet werden. Seine Wartung ist einfach, und die Zugänglichkeit zu den verschiedenen Zusatzaggregaten des Motors ist gut. Das verwendete Material hat sich als solid erwiesen.

Auf Grund der praktischen und technischen Prüfung weist der Vielzwecktraktor International Standard, Mod. D-324, die Eigenschaften einer vielseitigen Arbeitsmaschine auf und kann als solche für die schweizerische Landwirtschaft als geeignet bezeichnet werden.

Brugg, den 6. August 1959

Beim Fahren nur mit der Fussbremse bremsen

Ist es notwendig, beim Fahren zu bremsen, so ist nur die Fussbremse zu verwenden. Die Verwendung der Handbremse als Fahrbremse bedeutet einen hohen Verschleiss und unnötige Reparaturkosten. Die Handbremse dient lediglich nur zur Festhaltung des stillstehenden Traktors und wurde nur für diesen Zweck konstruiert. Im Notfall kann die Handbremse auch als Fahrbremse mitbenutzt werden; bei feuchten rutschigen Strassen besteht allerdings die Gefahr, dass der Traktor infolge der Wirkung des Ausgleichsgetriebes hierbei seitlich wegrutscht.

Beim Bergabfahren ist grundsätzlich nur mit dem Motor zu bremsen, und zwar mit demselben Getriebegang, in dem man an dieser Stelle den Berg hinauffahren würde.

Im Gefälle sind die Gänge nicht zu wechseln, sondern der richtige Gang ist bereits vor dem Hang einzuschalten.

Während der Fahrt auf der Strasse immer daran denken, dass die beiden Pedale der Fussbremse miteinander verriegelt sein müssen. Wenn die beiden Pedale der Fussbremse nicht miteinander verriegelt sind, werden beim Bremsen die Hinterräder ungleichmässig gebremst, d. h. sogenannte Lenkbremsung tritt in Kraft, was auf der Strasse zu schweren Unfällen führen kann. Daher beim Wegfahren darauf achten, dass beide Bremspedale fest miteinander verbunden sind und ... nicht vergessen, die Handbremse zu lösen.

Ing. Kuno Fischer

Bauer, Traktorhalter! Bedenke, dass Du nie einen so hohen Stundenlohn verdienst, als im Zeitpunkt, da Du jeweils Deine Maschinen pflegst und instandhälst!

Die sehr praktische, neue, fahrbare

Zentrifugal-Jauchepumpe

passt mit gleichem Saugrohr und Spiralschlauch für **diverse** Grubentiefen und ist gleichzeitig nach **Auskupplung** ein überall brauchbarer

fahrbarer Elektromotor

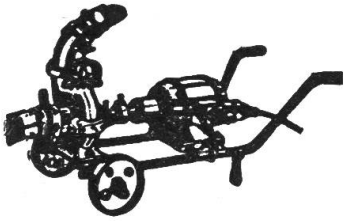

Die Pumpe eignet sich auch für Schlamm und zum Verschlauchen. Trotzdem samt Motor, Schutzschalter, Saug- und Auslaufrohr schon ab Fr. 940.– erhältlich. Gleiche Pumpe, ohne Motor, nicht fahrbar, ab Fr. 475.–, und fahrbar ab Fr. 535.–. Restlos zufriedene Besitzer. – Auf alle 1 Jahr Garantie. Alle franco zur Probe, evtl. unverbindliche **Vorführung** oder Prospekte mit **Referenzen.**

Rechtzeitig Offerten verlangen über **preisgünstige, moderne Mistladekrane mit Stallentmistung, Feldhäcksler mit umwälzenden, zum Pat. angemeldeten Neuerungen, mit Referenzen aus der Schweiz, 2-Seiten-Kreisel-Düngerstreuer, Kartoffelgraber und moderne Kartoffel-Sortiermaschinen.**

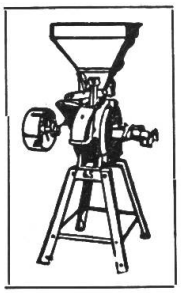

Jedem Landwirt seine Futtermühle!

Mahlgut vom eigenen Getreide. Kein Zeitverlust.

Griesser-Stahlscheibenmühlen

(verbreitetste in vielen Kantonen)

Mahlen mit wenig Kraftbedarf u. grosser Stundenleistung alle Getreidearten in jeder Feinheit. 2 Jahre Garantie.

Nr. 1	mit Magnet für 1-PS-Motor	Fr. 319.–
Nr. 2	mit Magnet für 2-PS-Motor	Fr. 423.–
Nr. 3	mit Magnet für 3-PS-Motor	Fr. 500.–
Nr. 4	mit Magnet für 5-PS-Motor	Fr. 638.–

Mit Untergestell oder Mahlkasten wenig mehr. Nr. 3 = gangbarste Grösse. Prospekt, Referenzen, evtl. unverbindliche Vorführung.

Auch Schlag- und Steinschrotmühlen am Lager.

Schlagmühlen empfehle nur Grossbetrieben mit 8–15-PS-Elektromotoren, wie auch solche mit **direkt gekuppelten** Motoren.

Auch grosse Auswahl in **Trockenmusern** und **Futterbereitern** von Fr. 330.– bis Fr. 1420.–.

4 Geräte in einem

beim neuesten Modell durch **Schnittwinkel**-Verstellung der Zinken.

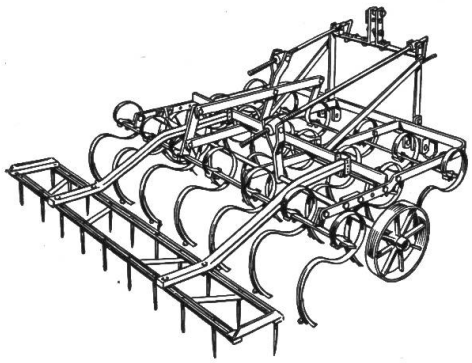

Sofort bestellen – Ihr Vorteil.

Zur Bearbeitung der **Stoppelfelder,** Kartoffelfelder sowie Unkrautbekämpfung, **Saatbeetbereitung, Struchen** usw. nur die

«Taul»-Kulturegge

das universelle **Allzweckgerät,** mit oder ohne **Nachegge,** für alle Traktortypen passend und sofort lieferbar. **Für diverse Arbeiten** vom Frühjahr bis zum Herbst verwendbar.

Ersetzt: Anbauegge, Kultivator, Bodenfräse, Rotoregge, Spatenegge usw., praktisch ohne Verschleiss. IMA-geprüft

Eine unverbindliche **Vorführung** durch den Fachmann zeigt Ihnen die vielen Verwendungsmöglichkeiten. Prospekte, Referenzen, evtl. Vorführung soweit noch möglich durch

E. Griesser, Andelfingen 1/ZH, Maschinen, Tel. 052/41122

Achtung! Neues TAUL-Modell sehr preisgünstig. Nicht teurer, aber besser als das bisherige. Kein Absteigen vom Traktor bei der **Tiefgang-** wie auch **Schnittwinkelverstellung** der Zinken. Auch Eggen mit **Doppelzinken** für schwerste Böden lieferbar. Für **schwere Traktoren,** anschraubbare **Spurlockerer** Fr. 80.– per Paar. Daher vor Kauf vergleichen. Weitere Wiederverkäufer gesucht, auch **Bauernsöhne.**

10 Tage 3%, 30 Tage 2%, 60 Tage netto, evtl. längere Frist.

Verlangen Sie ausdrücklich die TAUL-Egge mit der Schnittwinkelverstellung. – TAUL-Egge schon in vielen Kantonen die meistgekaufte. – Gemeinden mit 10–15 Stück. – An vielen Viehmärkten ausgestellt. – Durch rasches Fahren enorme Leistung, bis 90 Aren pro Stunde bei Saatbeetbearbeitung.