Zeitschrift: Der Traktor und die Landmaschine : schweizerische landtechnische Zeitschrift

Herausgeber: Schweizerischer Verband für Landtechnik

Band: 24 (1962)

Heft: 13

Inhaltsverzeichnis

Nutzungsbedingungen

Die ETH-Bibliothek ist die Anbieterin der digitalisierten Zeitschriften auf E-Periodica. Sie besitzt keine Urheberrechte an den Zeitschriften und ist nicht verantwortlich für deren Inhalte. Die Rechte liegen in der Regel bei den Herausgebern beziehungsweise den externen Rechteinhabern. Das Veröffentlichen von Bildern in Print- und Online-Publikationen sowie auf Social Media-Kanälen oder Webseiten ist nur mit vorheriger Genehmigung der Rechteinhaber erlaubt. Mehr erfahren

Conditions d'utilisation

L'ETH Library est le fournisseur des revues numérisées. Elle ne détient aucun droit d'auteur sur les revues et n'est pas responsable de leur contenu. En règle générale, les droits sont détenus par les éditeurs ou les détenteurs de droits externes. La reproduction d'images dans des publications imprimées ou en ligne ainsi que sur des canaux de médias sociaux ou des sites web n'est autorisée qu'avec l'accord préalable des détenteurs des droits. En savoir plus

Terms of use

The ETH Library is the provider of the digitised journals. It does not own any copyrights to the journals and is not responsible for their content. The rights usually lie with the publishers or the external rights holders. Publishing images in print and online publications, as well as on social media channels or websites, is only permitted with the prior consent of the rights holders. Find out more

Download PDF: 11.08.2025

ETH-Bibliothek Zürich, E-Periodica, https://www.e-periodica.ch

Deutsche Ausgabe

Brugg, den 20. Oktober 1962 Nr. 13/62

DER TRAKTOR und die Landmaschine

Offizielle Zeitschrift des Schweizerischen Traktorverbandes
Schweizerische Zeitschrift für das Landmaschinenwesen

Redaktion: R. Piller, Brugg (Weitere Angaben siehe Seite 700)

Inhalt

Traktorfahren und Gesundheit 705
Richtiges Signalisieren von landwirtschaftlichen Motorfahrzeugen und Anhängern 707
Die hydromechanische Anhängerbremse 710
Eine neue Aktion des Schweiz. Traktorverbandes 713
Mit dem Anbaupflug Stallmist richtig unterpflügen 714
Bestellschein 715
Merkblatt für die Ueberwinterung von Mähdreschern 717
Erstreckung des Führerausweis-Entzuges auf Landwirtschaftsfahrzeuge 718
Prüfbericht über den Vielzwecktraktor International Standard, Mod. D-324 722
Traktor-Max gibt gute Tips 733
Die Seite der Neuerungen 736
Schwedische Schlepper mit Holzgasbetrieb 738
Richtige Anwendung des Vierradantriebes beim Ackerschlepper 739
Sektionsmitteilungen 740

Inserenten

Accumulatoren-Fabrik Oerlikon, ZH 743
Aebi & Co., Burgdorf 689/745
Aecherli AG., Reiden 747
Agrar AG., Wil 709
Agria AG., Aefligen 694/695
Albrecht Hans, Stadel 698
Aeppli J., Augwil-Kloten 695
Baas GmbH., Lachen am See U.S. 1
Beck F., Herzogenbuchsee 741
Benetti AG., Zürich 744
Bosch Robert AG., Zürich-Genf 690
Bucher-Guyer, Niederweningen 702
Bührer Fritz, Hinwil 719
Castrol (Switzerland) AG., Zürich 744
Continental-Gummiwaren, Zürich 704
Electrona S.A., Boudry 712
Erismann AG., Seengen 750
ESA, Burgdorf 700
Eschler M., Zürich 720/721
Firestone-Produkte AG., Pratteln 742
Ford Motor Company (Switzerland), Zürich 706
Good Year Pneu AG., Zürich U.S. 4
Griesser E., Andelfingen 744/748/752
Hilti Louis, Schaan 696
Huber R., Würenlos 732
Hürlimann Hans, Wil 691
Klauser, Reitnau 748
Koller H.R. & Cie., Winterthur 743
Landtechnik AG., Düdingen 746
Matzinger AG., Dübendorf 741
Mengele Karl & Söhne, Günzburg 699
Merk Hans, Dietikon 692/693
Messer E., Sissach U.S. 3
Müller A., Bättwil bei Basel 743
Osterwalder Jean & Cie., St. Gallen-Zürich 694
Protractor AG., Riedholz 744
Rapid AG., Dietikon 750
Renault Suisse S.A., Regensdorf U.S. 2
Thalmann P., Wil 732
UMA 697/749
Valvoline Oil Co., Ltd., Zürich 701
VOLG, Winterthur 696/746
Waadt-Unfall 700
Würgler Hans F., Zürich 751
Wyss H.-R., Vernand 741
Wyttenbach F., Wohlenschwil 744
Zumbrunn & Wüthrich, Wittinsburg 748

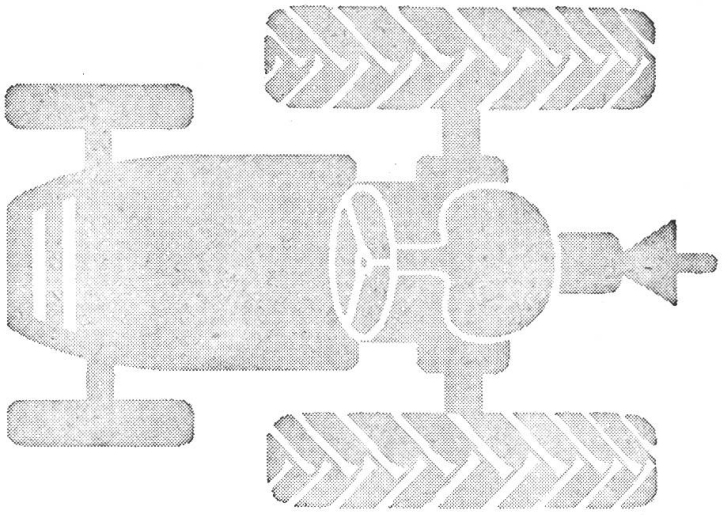

MEHR ZUGKRAFT

für den Traktor, gerade auf schweren Böden, das ist die Stärke des Continental AS-Farmer-Reifens. Vorteilhaft ist seine gute Selbstreinigung im Gelände, günstig die Standfestigkeit am Hang, rentabel die hohe Lebensdauer, auch bei häufigen Straßenfahrten. Kurz und gut: Continental AS-Farmer-Reifen für Ackerschlepper erleichtern die Arbeit des Landwirts, sie sind seine treuen, zuverlässigen Helfer.

Continental

AS-FARMER-REIFEN

IRE 22