Zeitschrift: Der Traktor und die Landmaschine : schweizerische landtechnische Zeitschrift

Herausgeber: Schweizerischer Verband für Landtechnik

Band: 24 (1962)

Heft: 12

Werbung

Nutzungsbedingungen

Die ETH-Bibliothek ist die Anbieterin der digitalisierten Zeitschriften auf E-Periodica. Sie besitzt keine Urheberrechte an den Zeitschriften und ist nicht verantwortlich für deren Inhalte. Die Rechte liegen in der Regel bei den Herausgebern beziehungsweise den externen Rechteinhabern. Das Veröffentlichen von Bildern in Print- und Online-Publikationen sowie auf Social Media-Kanälen oder Webseiten ist nur mit vorheriger Genehmigung der Rechteinhaber erlaubt. Mehr erfahren

Conditions d'utilisation

L'ETH Library est le fournisseur des revues numérisées. Elle ne détient aucun droit d'auteur sur les revues et n'est pas responsable de leur contenu. En règle générale, les droits sont détenus par les éditeurs ou les détenteurs de droits externes. La reproduction d'images dans des publications imprimées ou en ligne ainsi que sur des canaux de médias sociaux ou des sites web n'est autorisée qu'avec l'accord préalable des détenteurs des droits. En savoir plus

Terms of use

The ETH Library is the provider of the digitised journals. It does not own any copyrights to the journals and is not responsible for their content. The rights usually lie with the publishers or the external rights holders. Publishing images in print and online publications, as well as on social media channels or websites, is only permitted with the prior consent of the rights holders. Find out more

Download PDF: 11.08.2025

ETH-Bibliothek Zürich, E-Periodica, https://www.e-periodica.ch

Diesel-Motor 10 PS oder Zweizylinder-Benzinmotor 10-11 PS
Robuster Triebachsanhänger für 1500 kg Nutzlast
Höchste Fahrsicherheit dank Servobremse: mit dem Daumen allein lässt sich die volle Last am Hang bremsen!
Einhebelschaltung für die 4 Vorwärts- und 2 Rückwärtsgänge

Bereifung 6,50 x 16, Radspur 6-fach verstellbar
Zapfwellenanschlüsse vorn und hinten, beide gang- und motorabhängig schaltbar
Lenker in Höhe und seitlich verstellbar
Neuartige, allseitig verstellbare Handgriffe

Neu AM 90

Schicken Sie mir unverbindlich Prospekt und Preisliste über den neuen Einachser AEBI AM 90
Adresse:

Ausschneiden und in offenem Umschlag mit 5 Rp. frankiert einsenden an:
AEBI & CO AG Maschinenfabrik
Burgdorf, Telefon 034 23301

Birchmeier-* Pumpen sind robust und zuverlässig

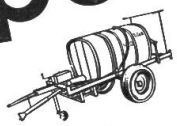
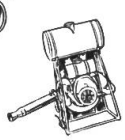

* für jeden Zweck ein konstruktiv wirklich ausgereiftes Modell

NB Bitte besuchen Sie uns an der OLMA in St.Gallen, Halle 3, Stand Nr. 307

Birchmeier & Cie. AG, Künten AG **Telefon 056/33105**
älteste und größte schweizerische Spritzenfabrik

Blitz

der neue

Hürlimann

Mähapparat

in seiner Konstruktion dem Fortschritt voraus. Montiert in 40 Sekunden. Demontiert in 25 Sekunden ohne Zuhilfenahme irgend eines Werkzeuges. - Patent-Sicherheits-Ratschkupplung direkt beim Messerkopf, deshalb nie mehr ein Messer- oder Fingerdefekt. Ein großer Vorteil für den Landwirt.

BLITZ der neue Hürlimann-Mähapparat, einzigartig auf dem Weltmarkt

UNILA-Lader

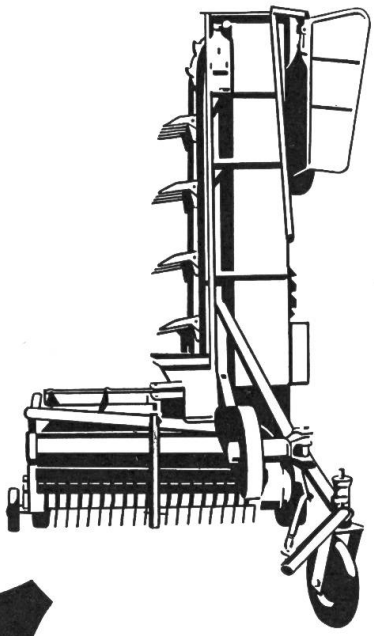

Die universelle Lademaschine nimmt alle Futterarten wie Gras, Heu, Stroh, Zuckerrübenblätter usw. sauber und verlustfrei auf und fördert sie seitlich auf den Wagen (kurzer Zug). Nach beendeter Arbeit sind die Förderorgane frei von Ladegut, keine Rückstände und kein Zeitverlust für Reinigung.

UMA

Landmaschinenkommission der landwirtschaftlichen Genossenschaftsverbände der Schweiz

Gutschein

Ich interessiere mich für:
☐ UNILA-Lader

.....

.....

und bitte unverbindlichen
☐ Beraterbesuch
☐ Zustellung der ausführlichen Prospekte
(Gewünschtes mit X bezeichnen)

Bitte ausfüllen und einsenden an:
UMA-Bezugsquellennachweis
Schweiz. Bauernverband Brugg/AG

Name: .....

Vorname: .....

Genaue Adresse: .....

.....

Wir stellen aus an der Olma
Halle 5a, Stand 578

Kunz-Maschinen

bringen Fortschritt und Zufriedenheit

Auf Saison 1963 werden wir dank grosszügigem Fabrikneubau mit entsprechend leistungsfähigen Anlagen und modernen Einrichtungen jeder Nachfrage in **SAMRO** und **SORTIERER** nachkommen können

Maschinenfabrik
Kunz & Co., Burgdorf

Telephon (034) 2 16 81

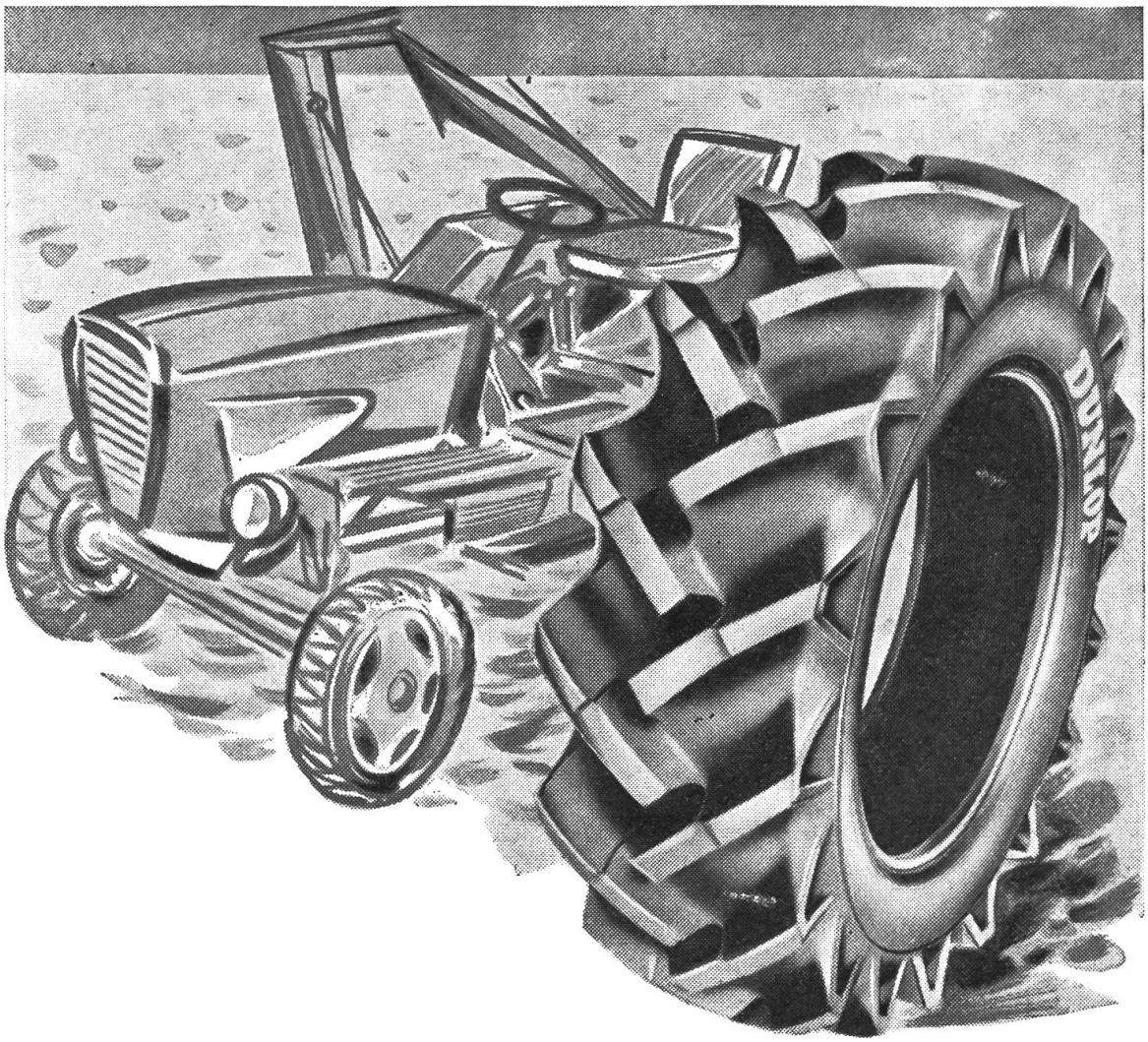

DUNLOP

der Erfinder des Traktor-Reifen

DUNLOP TRAKTOR-REIFEN bürgt für:

Gutes Eingreifen auf jedem Gelände
Leichte Lenkung
Starke Zugkraft
Selbstreinigung
(durch offenes Profil)
Lange Lebensdauer
Standfestigkeit auf Strassen und Feldern
Für alle landwirtschaftlichen Arbeiten:

DUNLOP TRAKTOR-REIFEN

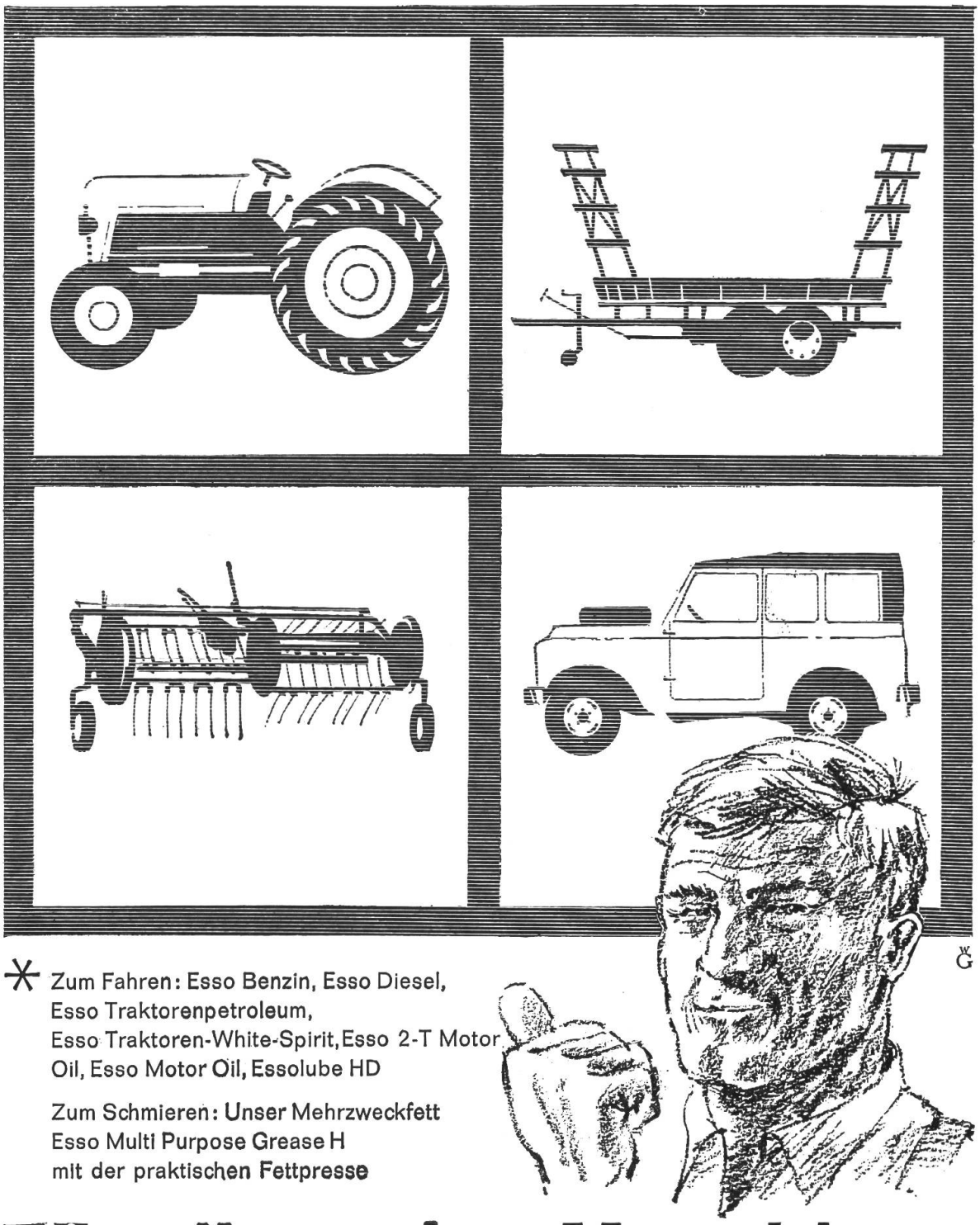

✳ Zum Fahren: Esso Benzin, Esso Diesel, Esso Traktorenpetroleum, Esso Traktoren-White-Spirit, Esso 2-T Motor Oil, Esso Motor Oil, Essolube HD

Zum Schmieren: Unser Mehrzweckfett Esso Multi Purpose Grease H mit der praktischen Fettpresse

Für alle meine Maschinen brauch'ich nur noch Esso ✳

mit Esso fahren, mit Esso schmieren, das hat noch keinen Bauern gereut!

Wenden Sie sich an Ihren Esso Depositär oder direkt an die Esso Standard (Switzerland), Zürich 1.

BÜHRER
bleibt
BÜHRER

Seit Jahren ist in der Schweiz der

«Bührer» der meistgekaufte Traktor

Das sagt mehr wie alle Anpreisungen. Das kommt daher, weil jeder der einen «Bührer» kauft, weiss, dass er gut gekauft hat und den realen Gegenwert für sein Geld bekommt.

Der Preis des «Bührer» ist auffallend niedrig. Zauberkünste mit Rabatten oder übersetzten Eintauschofferten bleiben ausgeschlossen. Dafür aber weiss jeder der einen «Bührer» fährt, dass er vorteilhaft bedient ist und sich auf seinen Traktor in Leistung, Sparsamkeit und Betriebssicherheit auf Jahre hinaus verlassen kann.

Die Modelle vereinigen die letzten Neuerungen. Das «Bührer»-Triplex-Getriebe bleibt unübertroffen.

BÜHRER

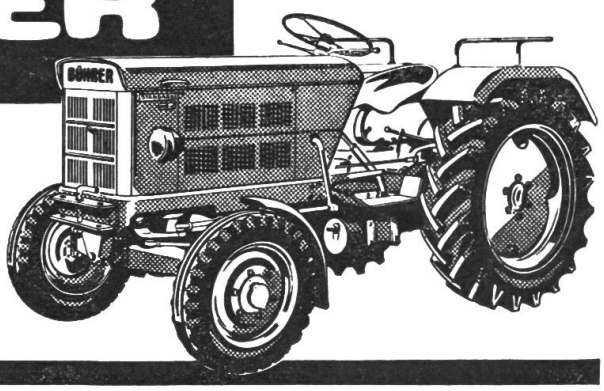

Fritz Bührer,
Traktorenfabrik,
Telephon 051/78 09 61
Hinwil-Zürich

Feldhäcksler ESTERER

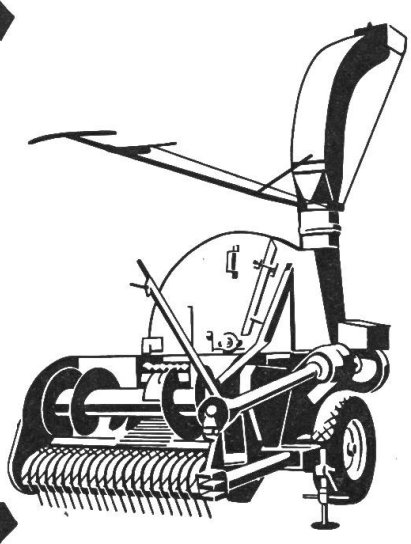

Die Maschine für den fortschrittlichen Einmannbetrieb. Hinten- und Seitenanbau möglich. Die beiden Modelle «Piccolo» und «Triumph» eignen sich sowohl für das tägliche Grünfutterholen, die Heu-, Getreide- und Maisernte als auch zur Verwendung im stationären Betrieb.

UMA

Landmaschinenkommission der landwirtschaftlichen Genossenschaftsverbände der Schweiz

Gutschein

Ich interessiere mich für:

☐ ESTERER «Piccolo»
☐ ESTERER «Triumph»

.....

und bitte unverbindlichen

☐ Beraterbesuch
☐ Zustellung der ausführlichen Prospekte

(Gewünschtes mit X bezeichnen)

Bitte ausfüllen und einsenden an:
UMA-Bezugsquellennachweis
Schweiz. Bauernverband Brugg/AG

Name: .....

Vorname: .....

Genaue Adresse: .....

.....

GEHRING-Rotoreggen

Ihre grosse Hilfe im Ackerbau!

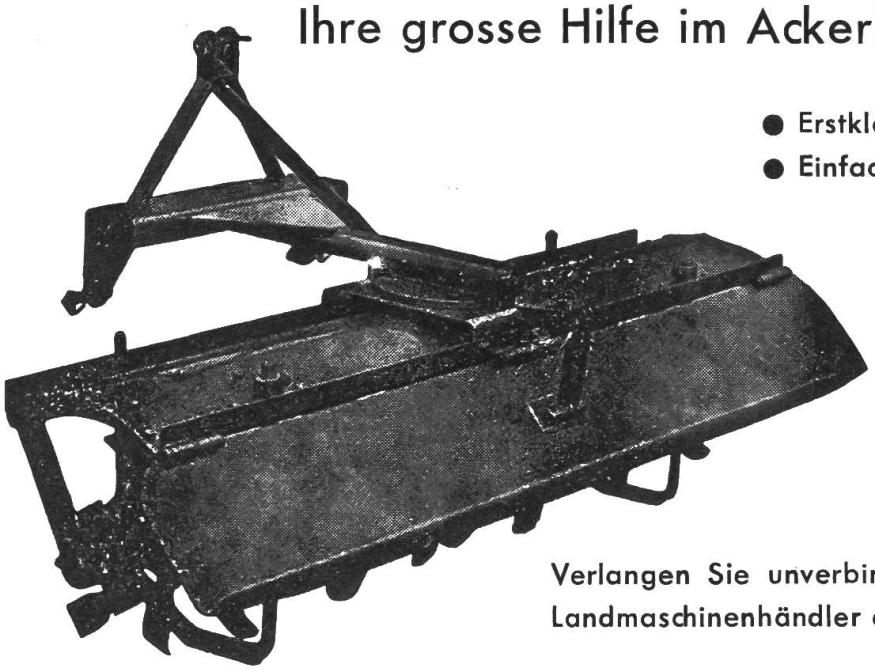

- Erstklassige Qualität
- Einfache Handhabung

Verlangen Sie unverbindl. Offerte beim Landmaschinenhändler oder direkt bei:

Fritz Gehring, Maschinenbau, Matzingen/TG

Richtig sitzen — gesund arbeiten

mit dem schwedischen Be-Ge-Gesundheitssitz für Traktorenfahrer

- dreifaches Federsystem mit hydraulischer Stossdämpfung
- Anpassung an das Fahrergewicht
- gute Beckenabstützung
- voll drehbar und Hangausgleich

Der Be-Ge-Sitz schützt Rücken und Eingeweide

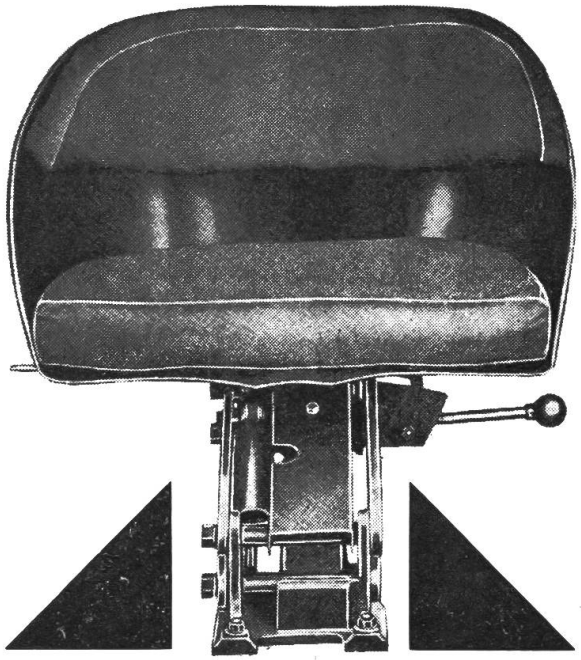

Gutschein für ausführliches techn. Informationsmaterial

Name: .....

Adresse: .....

.....

Fahrzeugtechnik GmbH. Aarau

Vordere Vorstadt 19 Tel. (064) 2 07 37

Schmierprobleme im Zweitaktmotor

VALVOLINE 1866

Kleine Landmaschinen, wie Bodenfräsen, Seilwinden, Rasenmäher, Kleintraktoren, Pumpen etc. sind meistens mit einem Zweitaktmotor ausgerüstet. Die Schmierung erfolgt durch Beimischung des Oels zum Benzin, was an den Schmierstoff ganz besondere Anforderungen stellt:

— Das Schmieröl muss genügend schwerflüchtig sein, um beim Ueberströmen kondensieren zu können und dadurch einen permanenten Schmierfilm zu bilden. Ist das Oel zu leicht, erfolgt Unterschmierung, und dies führt zu starkem Verschleiss.

— Da das Oel verbrennt, darf es im Verbrennungsraum keine festen Rückstände bilden. Diese verschmutzen die Zündkerzen und verstopfen die Spülschlitze, was einen erheblichen Leistungsabfall zur Folge hat.

— Alle Zweitakter sind korrosionsgefährdet. Ein modernes Zweitakteröl soll besondere Zusätze zur Verhinderung der Korrosion enthalten.

VALVOLINE MD 40 EXTRA wurde im Hinblick auf diese Anforderungen geschaffen. Es schmiert überdurchschnittlich — verbrennt praktisch rückstandfrei — hält den Motor sauber — und verhindert die Korrosion.

Wählen Sie daher VALVOLINE MD 40 EXTRA — es erspart Ihnen mehr als es kostet!

VALVOLINE 1866

VALVOLINE OIL CO. LTD., ZÜRICH
Telephon (051) 25 87 50

Schnell-Mist-Zettmaschine Bachmann

macht sich schon im ganzen Land bekannt

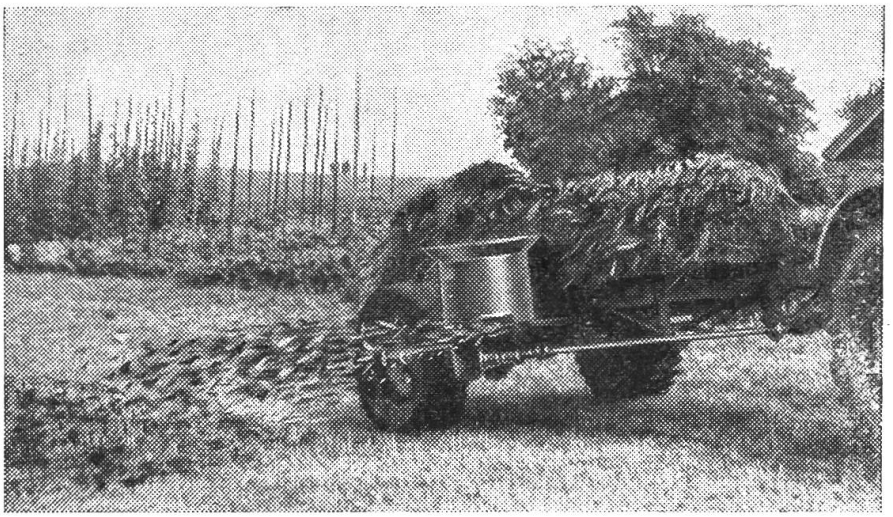

Mist-Zetten gibt keine Sorgen mehr... Die mehrhundertfach bewährte Mist-Schleuder Bachmann streut den Mist fein, exakt und breit. Anschaffung für wenig Geld. Fr. 1100.-, da Herstellung in grosser Serie. Für jeden das Passende, ob für Traktor oder Einachser. 8 verschiedene Ausführungen.

In- und Ausland-Patente

Konstruktionen Bachmann sind längst bekannt durch Motoregge **HAKO**

Walter Bachmann, Maschinenbau
Sammelsgreut b. Gachnang, Stat. Elgg
Telefon (052) 47275

ELECTRONA

Führende Automarken rüsten ihre Wagen mit Electrona-Batterien aus; denn Electrona-Batterien garantieren höchste Leistung, selbst bei tiefen Temperaturen. Vor allem aber: Electrona-Batterien leben länger!

Electrona S.A., Accumulatorenfabrik, Boudry NE

B+C

BÜHRER Verkauf Service Reparaturen

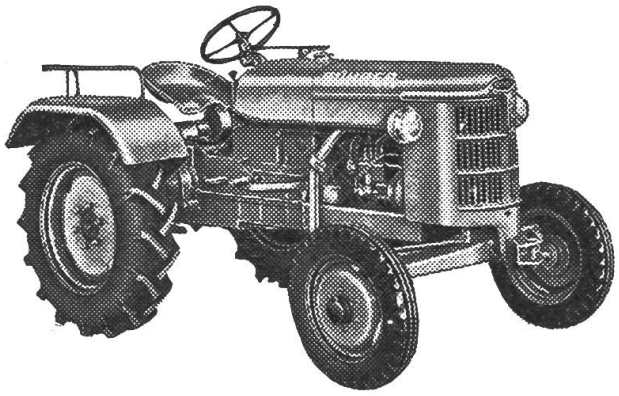

Stets grosses Lager an Occasions-Traktoren.
Günstige Preise. Teilzahlungen.

Lieferung sämtlicher Zusatzgeräte und Landmaschinen. Ausführung aller Reparaturen.

Offiz. Bührer-Vertretung

Matzinger AG.

Dübendorf-Zürich
Neugutstrasse 89
Telefon (051) 85 77 77 / 79

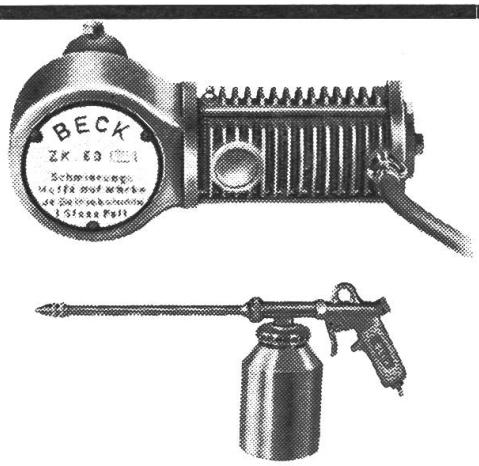

Zapfwellenkompressor BECK

Neues leistungsstärkstes Modell ZK 60, sowie weitere Typen.

Dazu passend die kombinierbare

Spritzpistole BECK

zum Petrolen, Farbspritzen und Weisseln.

Verlangen Sie bitte Gratisprospekt beim Fabrikanten

F. Beck, Herzogenbuchsee

Apparatebau Tel. (063) 5 22 20

5 ausschlaggebende Vorteile für die Sämaschine NODET

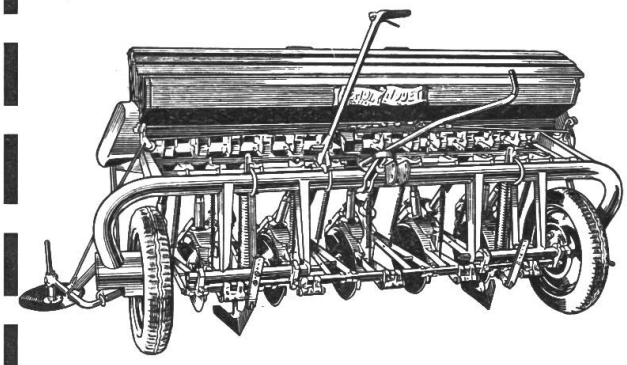

- doppelseitiger Antrieb
- äusserst exakte Saat, auch bei Kleinsämereien
- Beobachten des Säens vom Führersitz aus
- Fassungsvermögen des Koffers 210 lt.
- nach Wahl mit gewöhnlichen Scharen oder Scheibenscharen lieferbar.

H.-R. Wyss, Vernand sur Lausanne

Konstruktions-Werkstätte Tel. (021) 4 61 30

COUPON

Ich wünsche unverbindliche Offerte über Sämaschine NODET.
Tk

Name: .....

Adresse: .....

ein unermüdlicher Helfer

188

Mehr als 1000 STEYR-Traktoren in der Schweiz

Nicht nur wirtschaftlich – sondern auch angenehm zum Arbeiten

Die hohe Motorleistung bei nur 28 PS (DIN) die feine Getriebe-Abstufung – der enorm günstige Preis, machen den STEYR-Traktor 188 zum idealen Helfer für Klein-, Mittel- und Grossbetriebe. Zudem sind sämtliche genormte Anbaugeräte in kürzester Zeit montiert. Der neue STEYR 188 ist perfekt im Geräteanbau

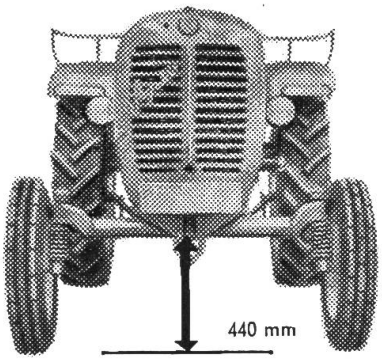

TR

Verlangen Sie unverbindlich unseren Spezialprospekt oder eine Vorführung auf Ihrem Hof

Name: _____

Adresse: _____

Ort/Kt. _____

Generalvertretung und Service

ALFAG

Aktiengesellschaft für Fahrzeuge
Schlieren-Zürich Bernstrasse 33
Tel. 051 98 61 61 Telegr. Manalfag

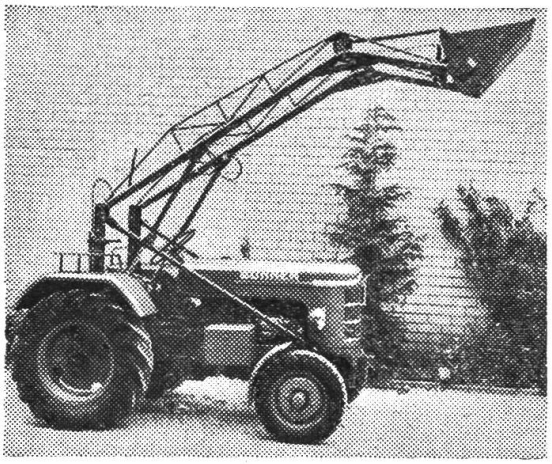

FRONTLADER ZW

leistet das 6- bis 7-Fache der Handarbeit. Vielseitige Verwendbarkeit in der Landwirtschaft!

Wichtig: der Lader ist auch auf Ihrem Traktor montierbar.

Zumbrunn & Wüthrich, Wittinsburg/BL
Traktoren, Hydraulikanlagen
Tel. (062) 6 54 54 od. Tel. (062) 6 53 21

Englische Automobilisten bevorzugen Castrol

In England, wo besonders viele Fahrer die Wagenpflege als Hobby betreiben und ihre Fahrzeuge häufig bis in ein fast unglaubliches Alter hinauf fit erhalten, ist Castrol das weitaus meistverlangte Motorenöl. Tatsächlich verwenden dort gegen 50% aller Automobilisten sowie unzählige Motorrad-, Motorboot- und Traktorenbesitzer ausschliesslich Castrol. Spricht das nicht Bände?

Ein lohnender Tip für den Ölwechsel:

Sag nicht Öl Castrol sag Castrol

Für maximale Leistungen wählt

SÄNTIS BATTERIEN

SÄNTIS Batteriefabrik
J. Göldi RÜTHI/SG

Tel. (071) 7 92 12

Depot Genf: Av. du Mail 20, Tel. 022/24 48 62
Depot Lausanne: Av. de Morges 70, Tel. 021/25 31 62

PLUMETT -Anbauseilwinde Type TA-20

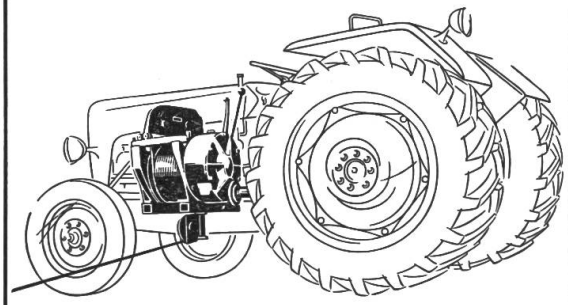

für Zweiachs-Traktoren

- Bis zu 300 m Stahlseil
- Zugkraft 2–3 Tonnen
- 2 Seilgeschwindigkeiten
- Vollautomatische Seilführung
- Seilzug auf 180° (von vorn, von der Seite und von hinten des Traktors).

Plumettaz AG., Bex/VD
Maschinenfabrik Tel. (025) 5 26 46

gut beraten — gut versichert

Die Waadt-Unfall ist die Vertragsgesellschaft des Schweizerischen Traktorverbandes

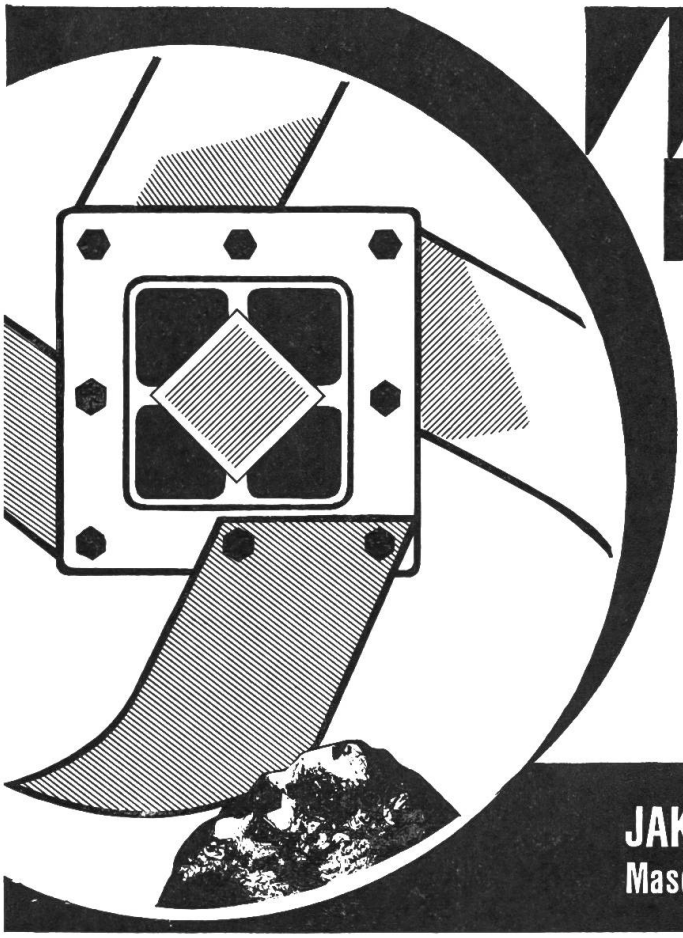

Früh-EGGE

Neu! lieferbar mit **Gummiblock-Abfederung**

Schont Ihren Traktor trotz starker Beanspruchung. Sanfter und schlagfreier Lauf auch in schweren und steinigen Bodenverhältnissen.

Besichtigen Sie an der OLMA, Halle 3, Stand 301, auch unsere anderen neuen Maschinen.

JAKOB FRÜH MÜNCHWILEN TG
Maschinenfabrik Tel. 073 6 24 33

Die Nummer 14/62 erscheint am 10. November 1962
Schluß der Inseratenannahme ist am 16. Okt. 1962
Hofmann-Annoncen, Obersteinmaur/ZH, Tel. (051) 94 11 69

«DER TRAKTOR und die Landmaschine»

Administration: Sekretariat des Schweiz. Traktorverbandes, Altenburgerstr. 25 (Schönegg), Brugg/AG. Tel. (056) 4 20 22.
Postcheck VIII 32608 Zürich — Postadresse «Der Traktor und die Landmaschine», Postfach 210, Brugg/AG.
Inseratenregie: Hofmann-Annoncen, Steinmaur/Zch. — Tel. (051) 94 11 69.
Erscheint jährl. 15 Mal. Abonnementspreis Fr. 9.50. Verbandsmitglieder erhalten die Zeitschrift gratis zugestellt.
Druck: Schill & Cie., Luzern.

Ein DEUTZ soll es sein...

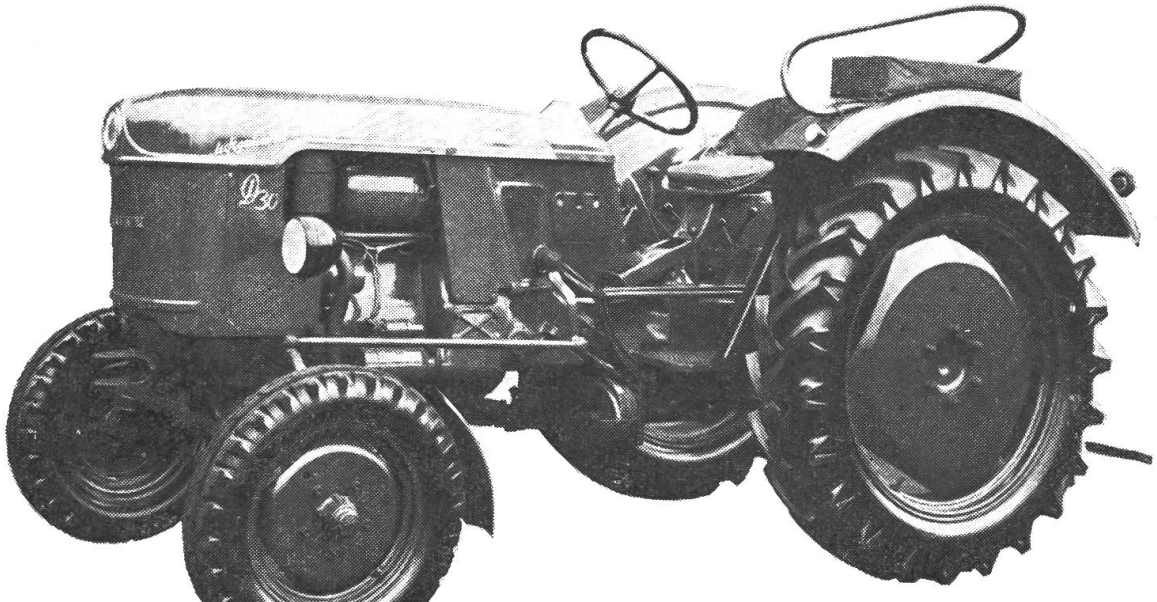

D 30
Der beliebte Vielzwecktraktor für den Mittelbetrieb

...denn er hat, was Sie brauchen:

- grosse Zugkraft
- hohe Zapfwellenleistung
- praktische Gangabstufung
- geringe Betriebskosten
- lange Lebensdauer
- zuverlässigen Kundendienst

Weitere Typen, für jede Verwendung die passende

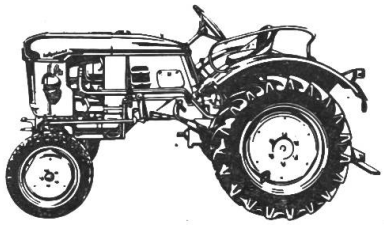

D 15
für Kleinbetriebe

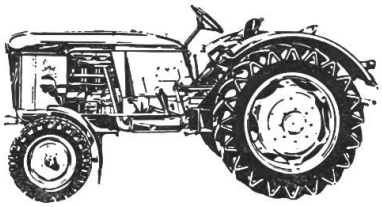

D 40
für mittelgrosse Betriebe

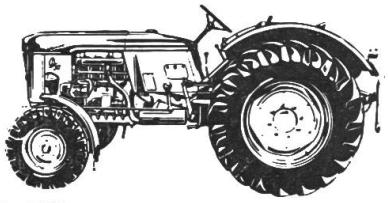

D 50
für Grossbetriebe

DEUTZ beweist seine Leistung gerne anlässlich einer unverbindlichen Vorführung. Auskünfte und Prospekte verlangen Sie beim nächsten DEUTZ-Vertreter oder durch die Generalvertretung

Hans F. Würgler Rautistrasse 31 Zürich 9/47 Telefon 051/52 66 55

mit BUCHER voran!

Der BUCHER D 4000 mit dem sparsamen 38-PS-Dieselmotor, mit Contraschlupf, mit Doppelkupplung, mit hydraulischem Doppelsteuergerät, mit **Spargang** und 9 weiteren Vorwärtsgängen,

mit dem BUCHER-Selbstladewagen.

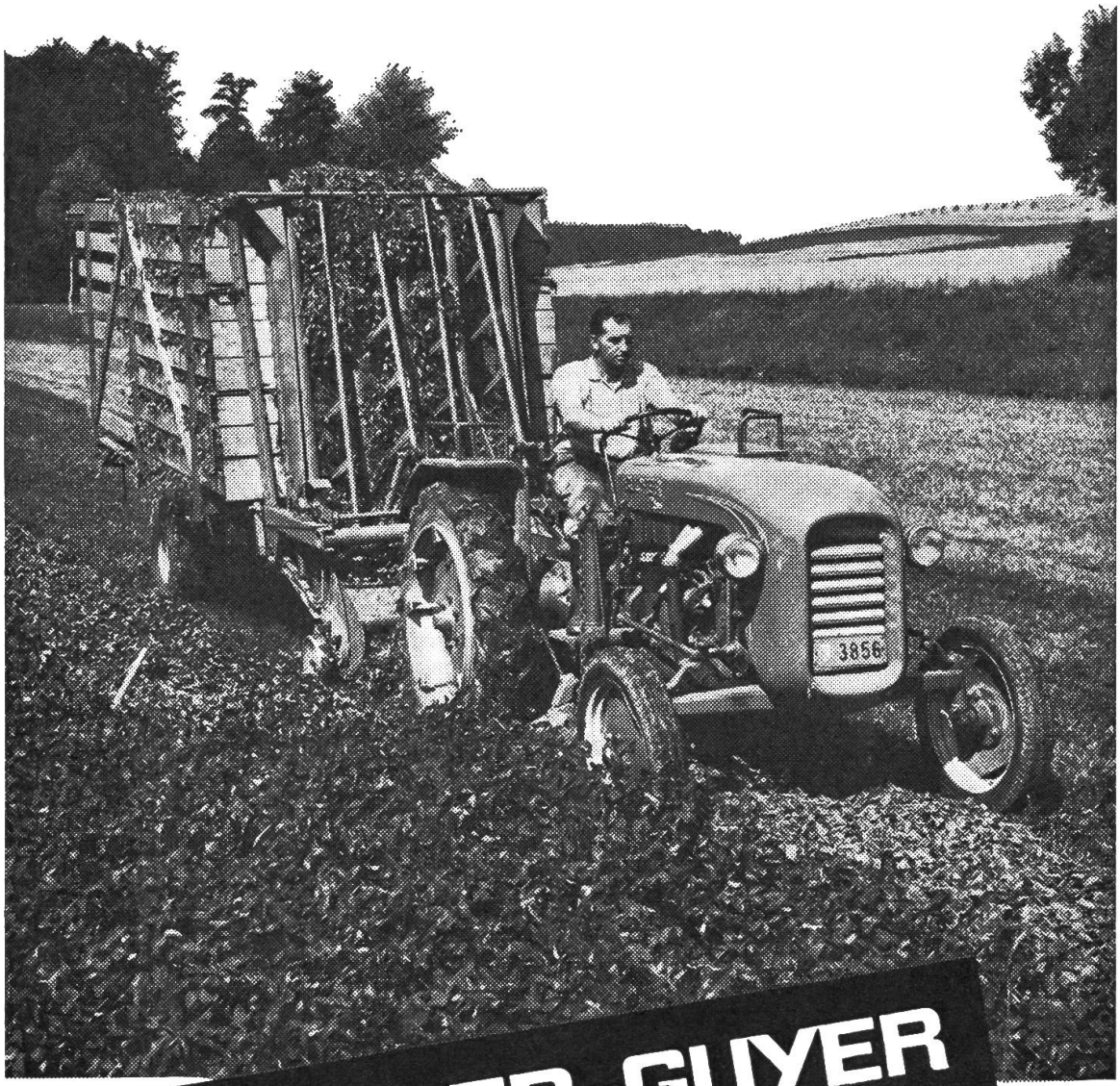

BUCHER-GUYER
Niederweningen Zürich

BG 1702