Zeitschrift: Der Traktor und die Landmaschine : schweizerische landtechnische Zeitschrift

Herausgeber: Schweizerischer Verband für Landtechnik

Band: 23 (1961)

Heft: 5

Werbung

Nutzungsbedingungen

Die ETH-Bibliothek ist die Anbieterin der digitalisierten Zeitschriften auf E-Periodica. Sie besitzt keine Urheberrechte an den Zeitschriften und ist nicht verantwortlich für deren Inhalte. Die Rechte liegen in der Regel bei den Herausgebern beziehungsweise den externen Rechteinhabern. Das Veröffentlichen von Bildern in Print- und Online-Publikationen sowie auf Social Media-Kanälen oder Webseiten ist nur mit vorheriger Genehmigung der Rechteinhaber erlaubt. Mehr erfahren

Conditions d'utilisation

L'ETH Library est le fournisseur des revues numérisées. Elle ne détient aucun droit d'auteur sur les revues et n'est pas responsable de leur contenu. En règle générale, les droits sont détenus par les éditeurs ou les détenteurs de droits externes. La reproduction d'images dans des publications imprimées ou en ligne ainsi que sur des canaux de médias sociaux ou des sites web n'est autorisée qu'avec l'accord préalable des détenteurs des droits. En savoir plus

Terms of use

The ETH Library is the provider of the digitised journals. It does not own any copyrights to the journals and is not responsible for their content. The rights usually lie with the publishers or the external rights holders. Publishing images in print and online publications, as well as on social media channels or websites, is only permitted with the prior consent of the rights holders. Find out more

Download PDF: 11.08.2025

ETH-Bibliothek Zürich, E-Periodica, https://www.e-periodica.ch

Futterlader oder Sammelpresse?

AEBI

Wir können in beiden Fällen etwas besonders Gutes anbieten:

Futterlader DIADEM ZL 140

für Grün- und Dürrfutter, Halbheu und Rübenlaub, für Bindergarben und leichte Strohballen. Aufnahmebreite 1,40 m, Ladehöhe bis 3,5m, Zapfwellenantrieb. **Mähen und Aufladen beim Eingrasen ist in einem einzigen Arbeitsgang und im Einmannsystem möglich, dank dem neuen Wurfband:** es belädt den Wagen gleichmässig von hinten nach vorn, auf dem Wagen ist kein Hilfspersonal mehr nötig und man kann erst noch rascher fahren.

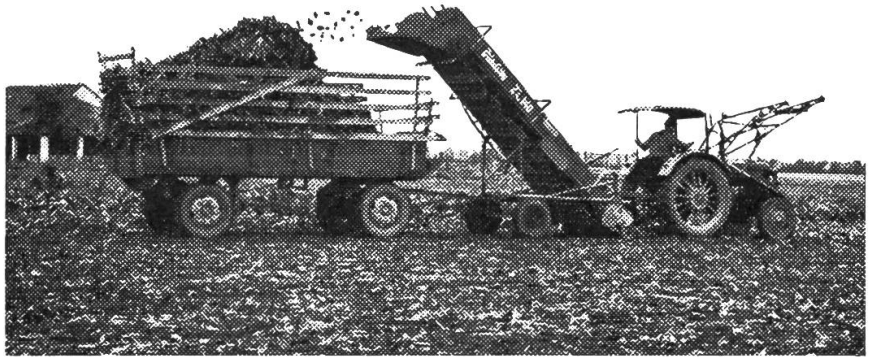

Sammelpressen RIVIERRE-CASALIS

mit extra langem und robustem Presskanal, für Dürrfutter, Halbheu (Scheunentrocknung!) und Grünfutter. Modelle auf 3 Rädern: das dritte Rad trägt das Gewicht des Futters auf der Ballenrutsche, deshalb keine Nickbewegungen mehr und Pickup-Trommel immer gleich hoch über dem Boden. Zapfwellenantrieb oder Aufbaumotor.

Coupon

Schicken Sie mir unverbindlich Prospekt und Preise des Futterladers bzw. der Sammelpressen (Gewünschtes unterstreichen)
Adresse:

Ausschneiden und in offenem Umschlag mit 5 Rp. frankiert einsenden an:
Aebi & Co AG Maschinenfabrik Burgdorf / Tel. 034 2 33 01

DER WINKELDREHPFLUG

CERES

ARBEITET SELBST IN DEN SCHWIERIGSTEN BODEN-VERHÄLTNISSEN ZU IHRER VOLLEN ZUFRIEDENHEIT

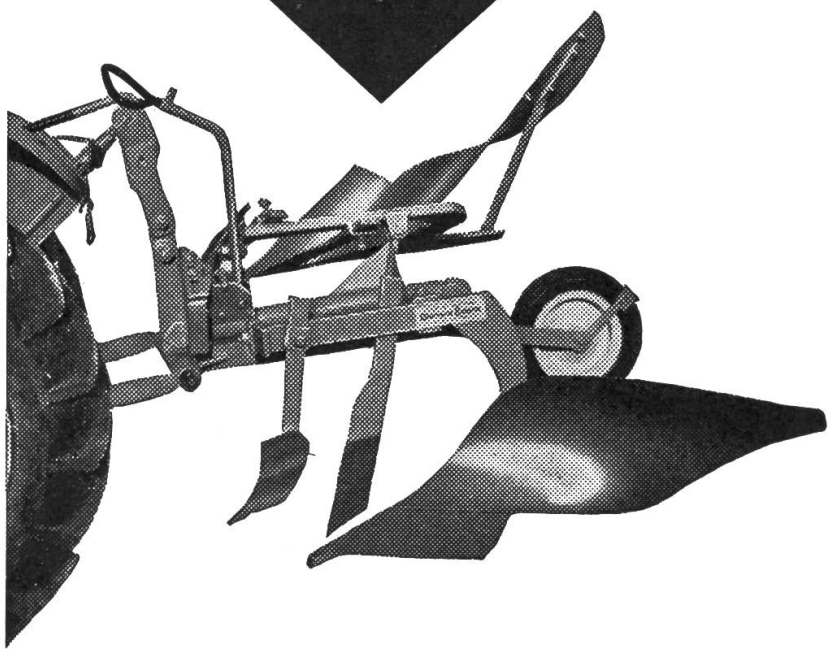

Dokumentieren Sie sich über die einmaligen Vorzüge der patentierten Konstruktion dieses Pfluges.

Konkurrenzlose Preise.

Allamand s.a. Ballens

Wir erwarten Sie in Burgdorf am Stand No. 9.

Hürlimann

Diesel D70

Seine einzigartige Leistung und sein bisher unerreichter minimaler Brennstoffverbrauch von **nur 171 g Rohöl pro PS/Std.** erwecken in der Fachwelt überall Staunen und Bewunderung.

Vier Zylinder mit 90 mm Bohrung und 104 mm Hub ergeben 13,48 Steuer-PS und leisten bei 2025 Motortouren (Volldrehzahl) **44,7 Brems-PS am Motor und 41,8 PS an der Zapfwelle** bei normalisierter Zapfwellen-Drehzahl von 540 Touren pro Minute.

Diese Leistungszahlen wurden vom Schlepper-Prüffeld Darmstadt, Kuratorium für Technik in der Landwirtschaft, ermittelt.

Es gibt zur Zeit noch keinen andern Traktor auf dem Weltmarkt, der bei den erwähnten Drehzahlen über 40 PS an der Zapfwelle leistet und **nur 1525 kg wiegt.**

Ein seit langem gehegter Wunsch des erfahrenen Traktorhalters ist erfüllt.

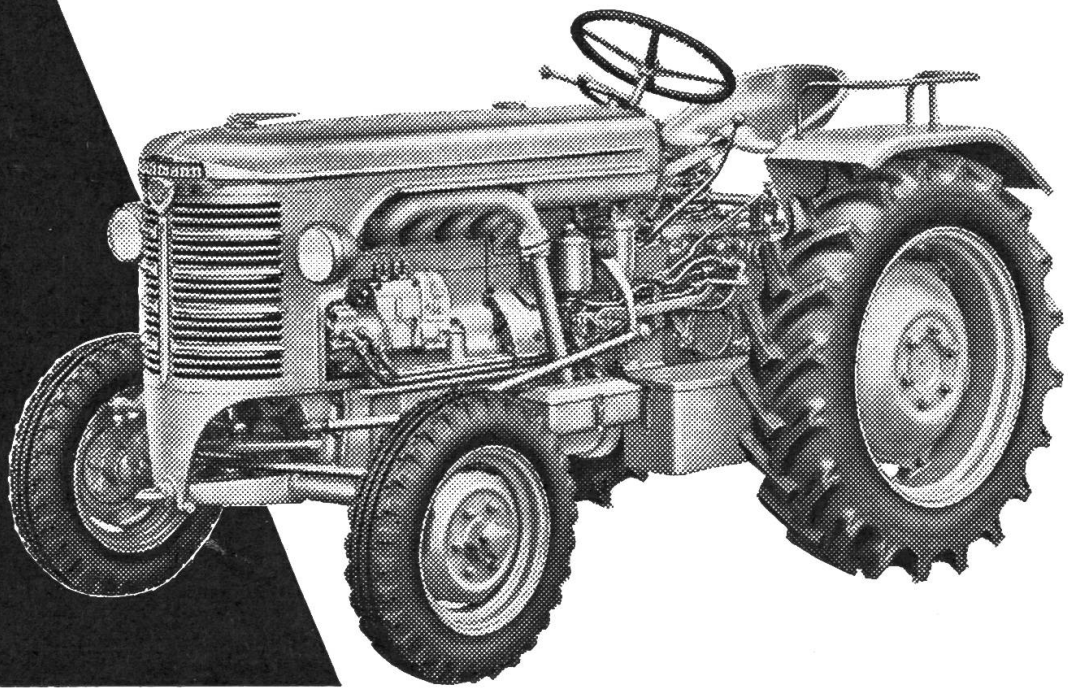

Schweizerische Landmaschinenschau Burgdorf

Donnerstag - Dienstag 13. - 18. April 1961

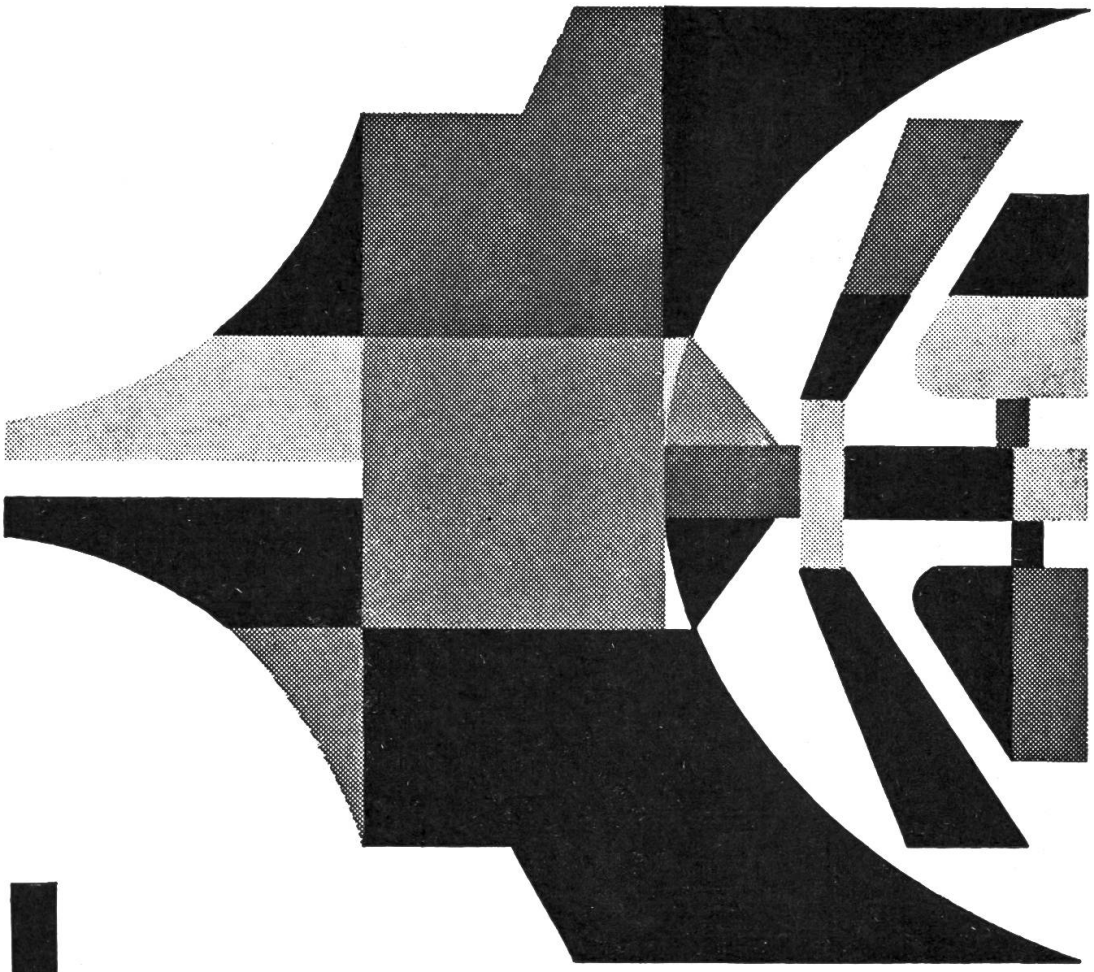

Schweizerischer Landmaschinenverband

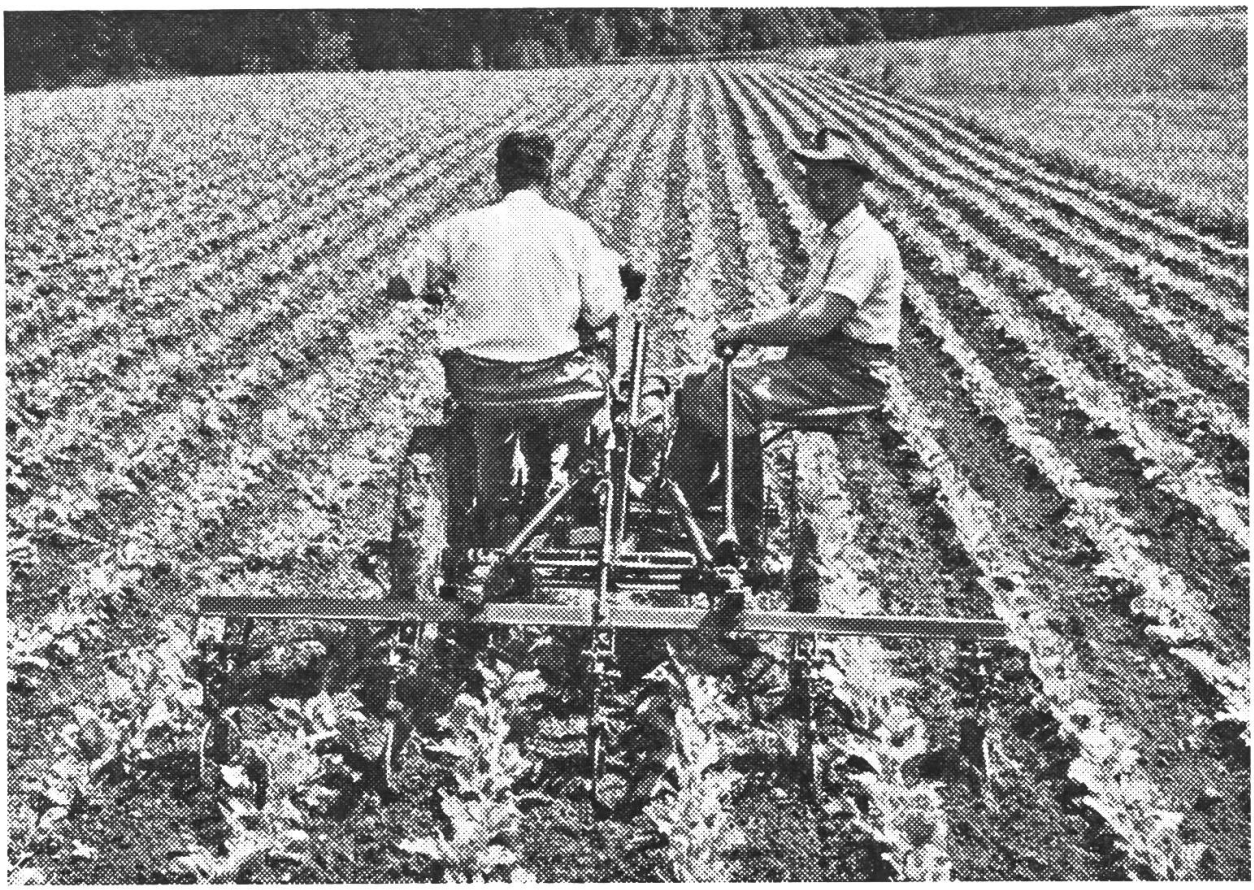

Das Vielfachgerät macht den Rapid zum hervorragenden Hacktraktor

Sitzend hacken . . . 4-reihig hacken (1 Säbreite) . . .
Bodendruck vermeiden . . . das alles ist jetzt Wirklichkeit geworden!

Bodendruck vermeiden heisst höhere Hektarenerträge erzielen! Ob ein Acker mit dem leichten Einachser oder dem 3—4 mal schwereren 4-Rad-Traktor befahren wird, ist keineswegs gleichgültig; der Einachser verhütet die nachteiligen Bodendruckschäden!

2-, 3- und 4-reihig hacken, blindhacken, kleine Pflanzen mit Hilfe der Feinsteuerung und den Pflanzenschutzscheiben hacken, ferner 2-reihig pflanzlochen und zudecken, 2-reihig häufeln . . . das alles machen Einachser + Vielfachgerät sauber und präzis! Und noch dazu bei einer Leistung bis zu 50 Aren in der Stunde.

Es wird sitzend gearbeitet, der Traktorfahrer bedient den Einachser, der Beifahrer die Feinsteuerung. Am Ende des Feldes wird das Vielfachgerät mechanisch ausgehoben. Wo das Gelände eben ist, in geraden Reihen und bei günstiger Pflanzenhöhe kann die Feinsteuerung blockiert und im Einmannbetrieb gearbeitet werden; der Fahrer steuert dann mit dem Einachser.

Bodenfreiheit 40 cm! Mähen verlangt eine möglichst kleine, Hacken und Häufeln dagegen eine grosse Bodenfreiheit; darum hat der Rapid-Einachser die stufenlos verstellbaren Achsschenkel, mit denen für jede Arbeit die richtige Schwerpunktlage, bzw. Bodenfreiheit eingestellt werden kann. Eine saubere und praktische Lösung!

Rapid

. . . der meistgekaufte Einachser!

- Prospekte und Fachschriften gratis -

In offenem Couvert mit 5 Rp. frankiert einsenden an **Rapid-Motormäher AG.,** Lessingstr. 11, **Zürich 2**

Senden Sie mir **gratis** Prospekt und Fachschriften vom **Rapid-Einachser** und seinen Anbaugeräten.

Name: _____

Hof: _____

Ort: _____

Besuchen Sie die Landmaschinenschau in Burgdorf vom 13. bis 18. April 1961 ?

Dann lassen Sie sich die Gelegenheit nicht entgehen, völlig kostenlos und unverbindlich alle AGRIA-Maschinen bei der Arbeit zu sehen!

Wir stellen in Burgdorf nicht aus, geben jedoch allen Interessenten die Möglichkeit, unsere Maschinen selber zu probieren. Demonstrationen finden täglich vom 13. bis 18. April auf unserem Gelände beim Bahnhof Aefligen statt. Schneiden Sie daher den BON aus: er berechtigt zu einer Gratisfahrt mit dem AGRIA-Omnibus von Burgdorf nach Aefligen und zurück, oder zur entsprechenden Fahrkostenentschädigung, falls Sie per Bahn oder mit eigenem Fahrzeug nach Aefligen kommen! * Weitere Bons für Familienangehörige oder Bekannte senden wir Ihnen auf Verlangen gerne gratis zu! Den AGRIA-BUS finden Sie gemäss untenstehendem Plan bei der Firma Dähler in nächster Nähe der Ausstellung. Der Kauf einer AGRIA während der Landmaschinenschau gibt Ihnen zudem das Anrecht auf eine Gratis-Tankfüllung Ihres Wagens oder die Vergütung der Bahnkosten von Ihrem Wohnort nach Aefligen EBT! Lassen Sie sich diese günstige Gelegenheit nicht entgehen!

* Aefligen ist per Bahn von Burgdorf in 8 Minuten erreichbar (2. Station an der Linie Burgdorf — Solothurn der EBT), per Auto über Kirchberg — bei der Ortsausfahrt Richtung Bern rechts nach Rüdtligen—Aefligen (ab Burgdorf 7 km).

Wir freuen uns auf Ihren Besuch!

AGRIA-Landmaschinen AG, Rüdtligen/BE
Telefon (034) 3 26 64

14

BON

für eine Gratisfahrt Burgdorf-Aefligen retour während der Landmaschinenschau vom 13. bis 18. April 1961.

Bitte dem Omnibuschauffeur abgeben oder in Aefligen vorweisen!

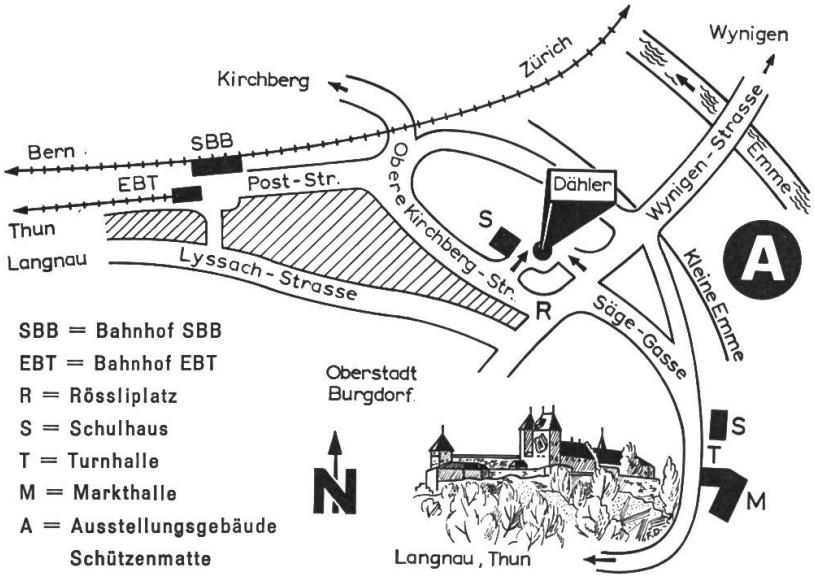

AGRIA AGRIA AGRIA AGRIA AGRIA

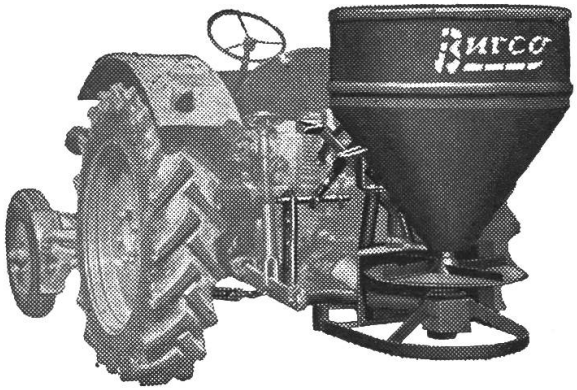

BURCO

Anbau-Düngerstreuer für Dreipunktaufhängung u. Ackerschiene verwendbar — **Grosse Leistung. Einfache Bedienung. Patentiertes Rüttelwerk. Windschutz. Getrieberäder aus Spezialstahl. Preiswert.**

Streubreite 4 bis 10 m
Leistung per Std. 3 bis 5 ha
Trichter-Inhalt 300 kg

BON Wünsche Gratis-Prospekt über **BURCO** und allgemeines Verkaufsprogramm

Name .....
TR
Adresse .....

JACQUES SAUTIER, Stampfenbachstr. 42, Zürich 35
Tel. (051) 26 57 31

J. SAUTIER

Traktoregge ZAUGG

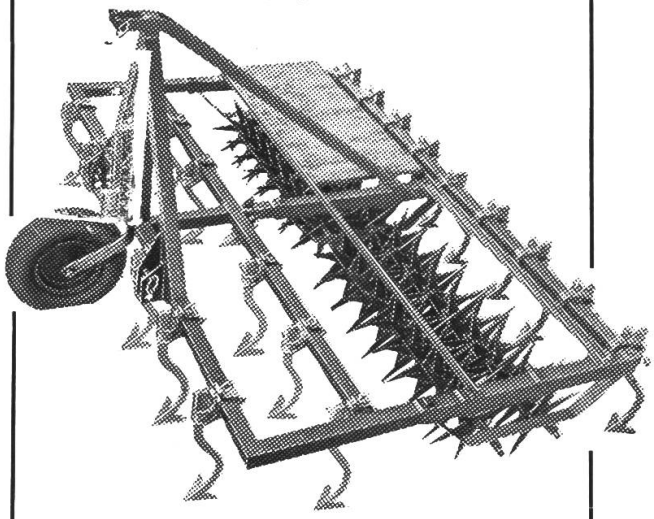

leistet vorzügliche Arbeit, auch in schwierigen Bodenverhältnissen.
3 Grössen und in verschiedenen Ausführungen. — Verlangen Sie Prospekt oder Vorführung

Gebr. Zaugg, Eggiwil
Pflugbau - Landmaschinen
Tel. 035 / 6 11 47

Stand Nr. 101 an der Schweiz. Landmaschinenschau in Burgdorf

Sonderangebote für Traktor-Reifen

der Grössen 11.25-24 / 12-20 / 10-24 und 1200-300
aus Armee-Reserve, absolut ungefahren, solange Vorrat zu Sonderpreisen abzugeben:

11.25—24	Fr. 235.—
12—20	Fr. 210.—
10—24	Fr. 165.—
1200—300	Fr. 290.—

Zwischenverkauf vorbehalten.
Lieferung Nachnahme franko Domizil.

Bestellungen unter Chiffre OFA 94713 A an Orell-Füssli-Annoncen AG., Basel 1.

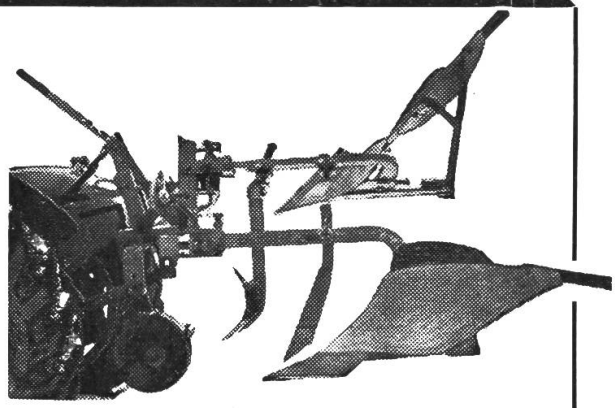

Bärtschi-Anbaupflüge

ergeben in allen Bodenarten, auch an Hanglagen, sauber gepflügte Aecker. - Augenblickliches Einziehen auf volle Furchentiefe. Sie sind einfach in der Bedienung und dazu recht preisgünstig!
Verlangt Prospekte!

Bärtschi & CO., Ufhusen LU
Fabrik landw. Maschinen — Telefon (045) 6 82 54
Stand Nr. 48 an der Schweiz. Landmaschinenschau Burgdorf. 13.—18. April 1961.

Bitte ausschneiden und einsenden

Senden Sie den Prospekt AP

Name: .....

Ort: ..... T

MESSER

Maschinen und Geräte für jeden Betrieb

Gross in Leistung + günstig im Preis

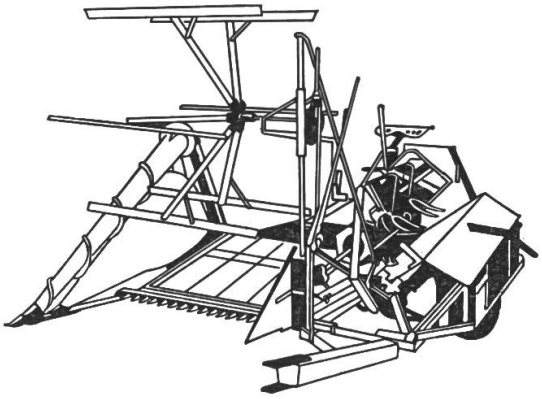

Bindemäher -JF-
einfach und robust, geringes Gewicht, keine Ketten, nur ein Tuch.

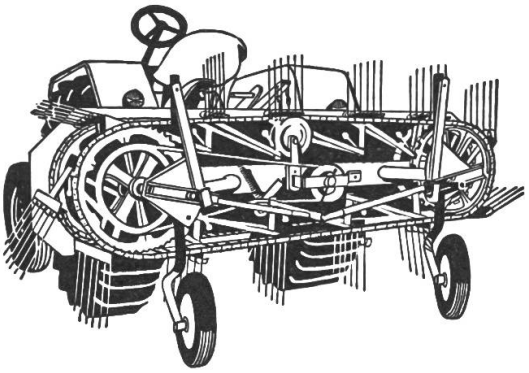

-PZ- Schnellheuer
mit stufenloser Geschwindigkeitsregulierung für Grün- und Dürrfutter.

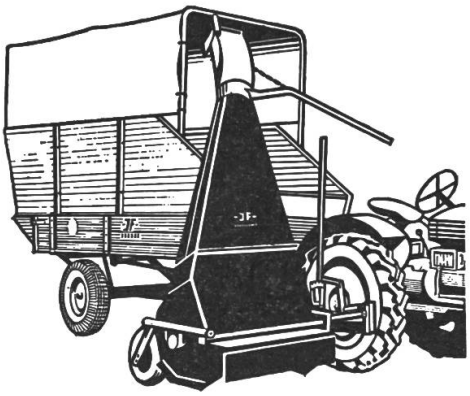

-JF- Pick-up- und Mähfeldhäcksler
grosse Vorteile durch seitliche Anbringung, gute Uebersicht, Einmannbedienung vom Fahrersitz aus.

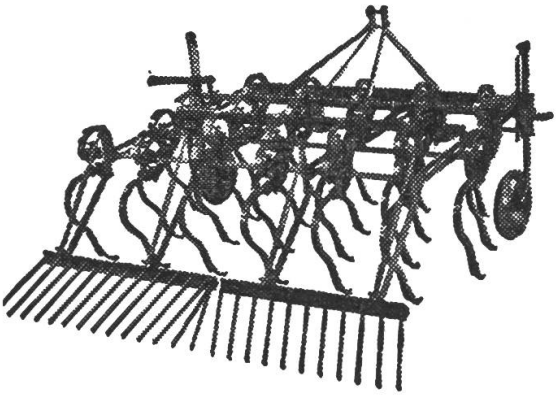

Allzweckegge MARSK STIG
ein ideales Gerät zum Anbau an Traktoren. Vorzügliche Eignung zur Saatbeetvorbereitung. Leistet einzigartige Arbeit in Unkrautfeldern.

Verlangen Sie unverbindlich Prospekte und Preise. Wir beraten Sie gerne.

Ernst Messer AG. Landmaschinen Tel. 061 / 85 23 21 **Sissach BL**

Landwirte — denkt an morgen . . . !

. . . kauft heute einen FERGUSON!

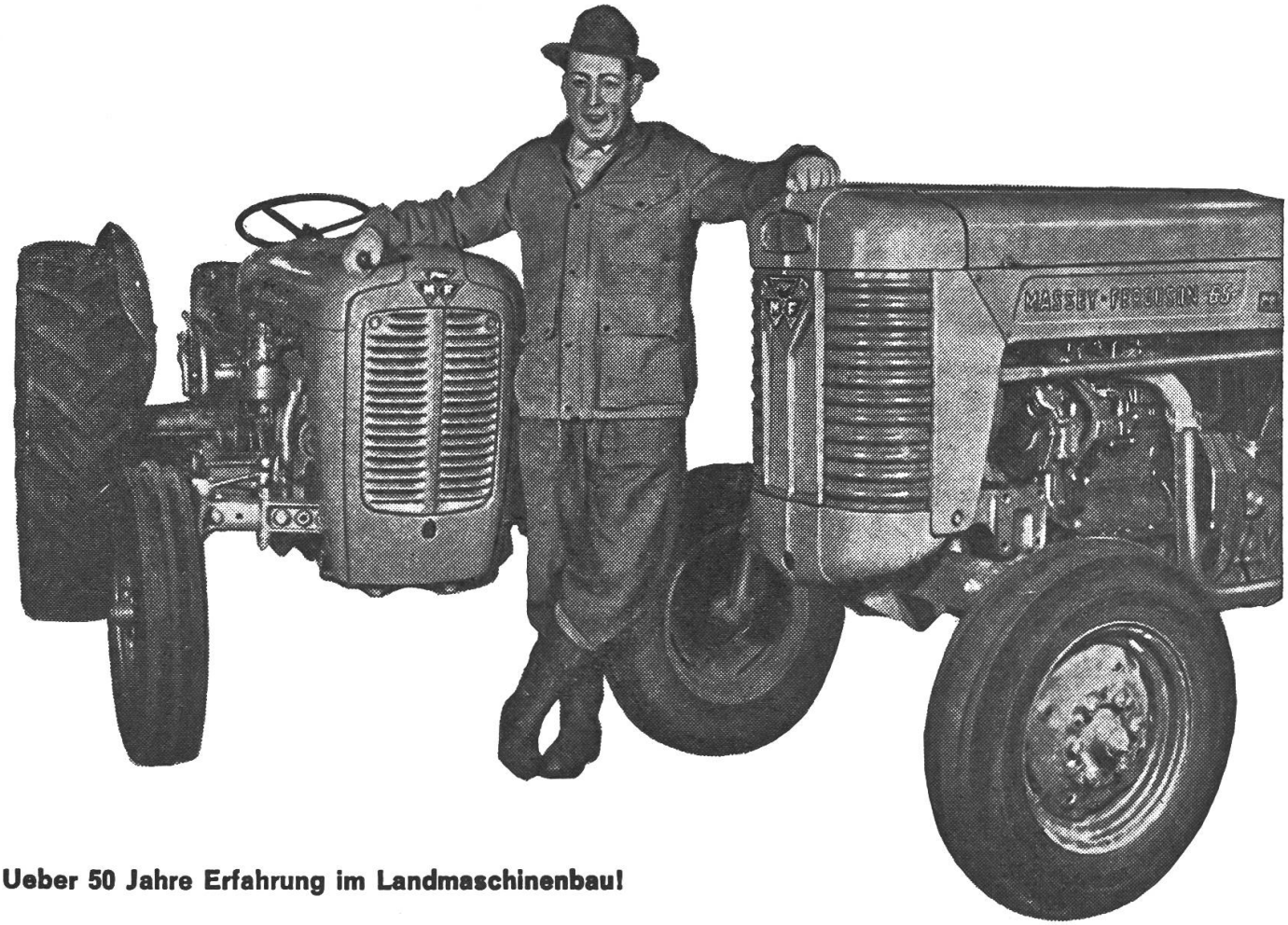

Ueber 50 Jahre Erfahrung im Landmaschinenbau!

- **1,25 Millionen FERGUSON-Traktoren arbeiten in 142 Ländern unter den verschiedensten und härtesten Bedingungen.**
- **Jedes Jahr kommen 125 000 weitere dazu!**
- **FERGUSON, seit 13 Jahren in der Schweiz der meisteingeführte Traktor — über 2500 zufriedene Besitzer!**
- **Das 1938 erstmals herausgebrachte, berühmte FERGUSON TE 20 Modell heute — nach 21 Jahren — noch immer verlangt . . . und neuwertig revidiert, mit Fabrikgarantie noch erhältlich!**
- **MASSEY-FERGUSON, der grösste Hersteller von Landwirtschafts-Traktoren der Welt!**

. . . solche Tatsachen beweisen die Vorzüge des unerreichten FERGUSON-SYSTEMS, seiner Qualität und seines Kundendienstes!

Mechanisieren Sie Ihren Betrieb mit einer Marke, der Sie voll vertrauen dürfen — deren gründlich erprobte Maschinen auf lange Jahre hinaus ohne Abänderung auf dem Markt bleiben — die zu ihren Traktoren (27, 35 und 50 PS) über 80 Original-Anbaugeräte und -Maschinen bewährter Qualität und Eignung entwickelt hat.

Kaufen Sie einen FERGUSON, den modernen, sprichwörtlich soliden Landwirtschaftstraktor mit den niedrigen Betriebskosten!

MASSEY-FERGUSON: die Marke mit vollständigem Landmaschinen-Programm: TRAKTOREN — ANBAUGERÄTE — ERNTEMASCHINEN.

Diesel-Motoren aus der werkeigenen PERKINS-Fabrik.

Senden Sie uns heute untenstehenden Bon. Sie erhalten kostenlos aufschlussreiche Angaben über die Sie interessierenden Maschinen!

SERVICE COMPANY AG. DÜBENDORF/ZÜRICH

Traktoren — Landmaschinen — Mähdrescher

MASSEY-FERGUSON • ROTAVATOR • RAU

An Service Company, Dübendorf, Tel. (051) 85 08 81

Wünsche Angaben: Vorführung ☐

Traktor 27 PS ☐ 35 PS ☐ 50 PS ☐

Mähdrescher klein ☐ mittel ☐ gross ☐

Name, Vorname: .....

Beruf: .....

Strasse/Hof: .....

Ort/Kanton: ..... TR 3/61

BON

Für die Landwirtschaft

SEMPERIT
Reifen

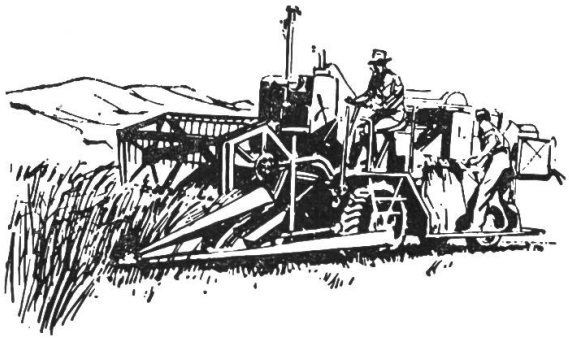

M 6

Karrenreifen

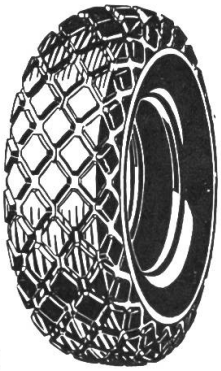

M 159

Ackermaschinenreifen für Stallmiststreuer, Feldhäcksler, Rübenerntemaschinen, Triebachsanhänger und Mähdrescher

M 157

M 101 E

Reifen für den Unimog

M 108

Ackerwagenreifen

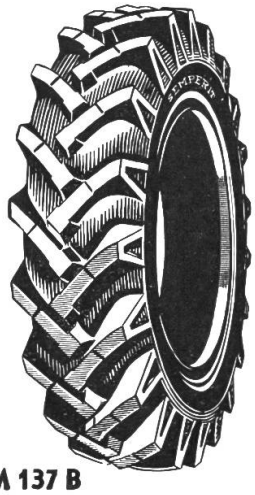

M 137 B

M 121 A

M 103

M 119

M 104

Traktor Vorderrad- und Hinterradreifen

SEMPERIT AG., ZÜRICH 9/47

Langgrütstrasse 112

Depots in Basel, Bern, Delémont, Genève und Lausanne

Mehr als ein Traktor — die Landbaumaschine für volle Alleinarbeit

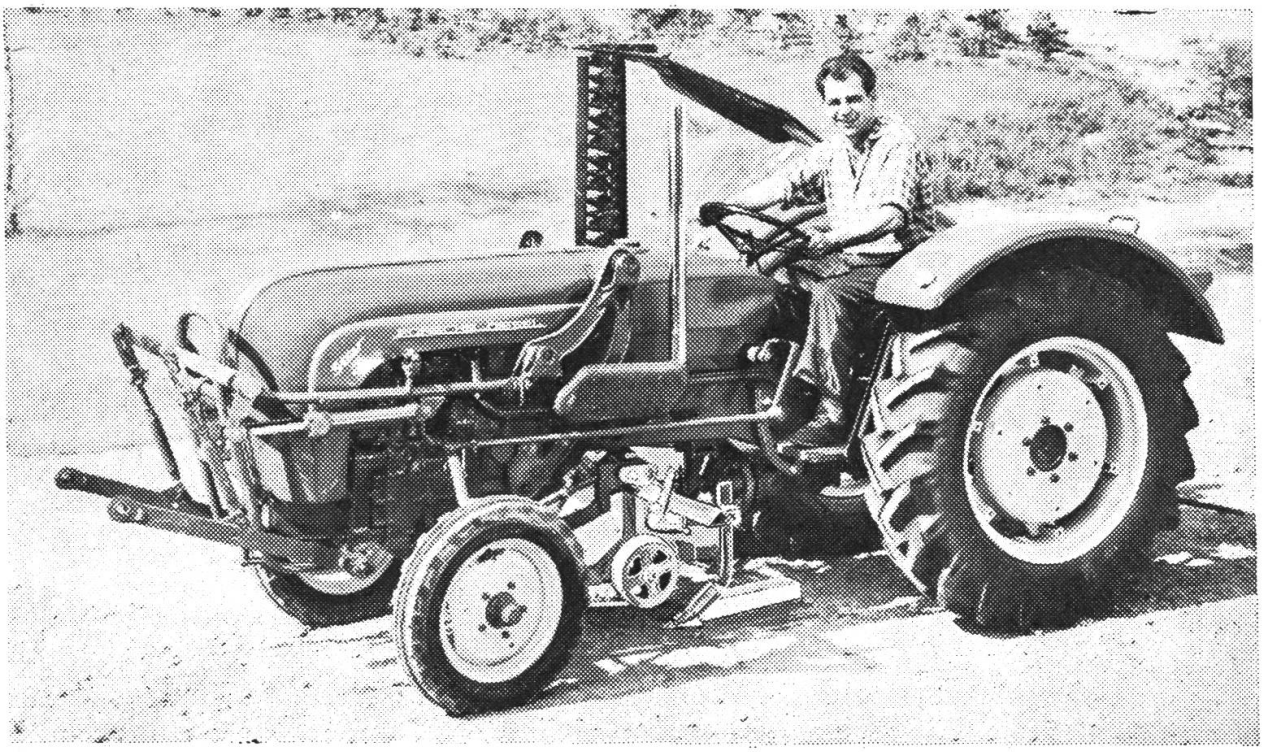

Standard Star
Standard T

Die moderne Bauweise mit dem Motor auf der Vorderachse ergibt eine optimale Gewichtsverteilung und grossen Freiraum zwischen den Achsen. Dazu kommt eine enorme Zugleistung ohne Verminderung der Lenkfähigkeit.

Vollausgebautes Hydrauliksystem (Front-, Zentral- und Heckhydraulik mit Raddruckverstärker und Zwillingssteuergerät), 4 hydraulische Kraftabgabestellen, maximaler Fahrkomfort, gute Zugänglichkeit, leichte Wartung, minimale Unterhaltskosten.

Standard Star 30 PS Standard T 20 PS

8 Vorwärts- und 2 Rückwärtsgänge, ideal abgestuft und leicht schaltbar, vollbelastbarer Kriechgang und selbstverständlich ölhydraulische Kupplung. Motor mit automatischer Kühlluftregulierung, ruhiger Lauf dank lastabhängiger Spritzverstellung.

Neu ist auch das Traktometer: ein Kombinationsinstrument für günstigsten Drehzahlbereich, Fahrgeschwindigkeit Zapfwellendrehzahl, Betriebsstundenzahl und Motorüberwachung.

Möchten Sie Näheres über diese ausgezeichneten, modernen Maschinen erfahren, führen wir sie Ihnen gerne unverbindlich vor oder senden Ihnen Prospekte.

Aecherli

AECHERLI AG REIDEN LU
Telephon (062) 9 33 71

Der Allrad-Universal-Traktor für jeden Bauer

Mit Seilspill im Gleichlauf mit Radantrieb — Arbeit in jedem Gelände bis gegen 100% Steigung, z.B. Pflügen.

Mit kurzgestelltem Radstand und Dreipunkt-Hydraulik — der ideale Vielzwecktraktor.

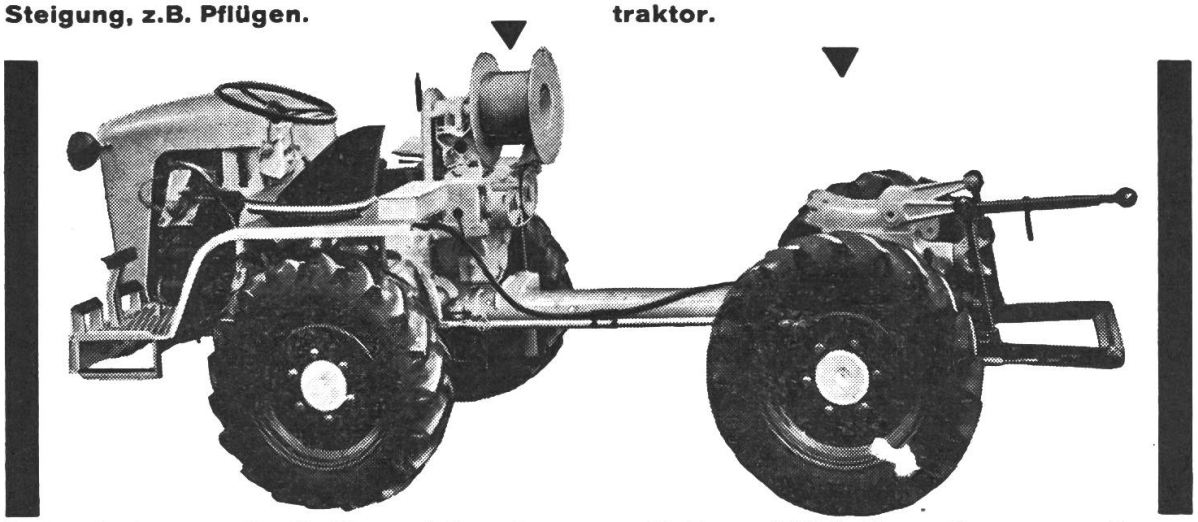

Jedes bekannte Gerät lässt sich anbauen: z.B. Front-Mähbalken, Rotoregge, Baumspritze etc. Mit langgestelltem Radstand und Brücke — das fantastische Geländefahrzeug.

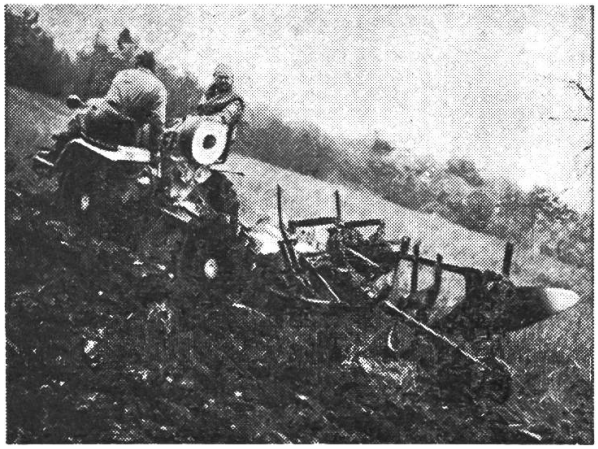

An Hans Merk
Maschinenfabrik Dietikon/ZH
Telefon (051) 88 91 21

Senden Sie mir den interessanten Prospekt über den Pullax nebst Preisen.

TR

Name .....

Genaue Adresse .....

.....

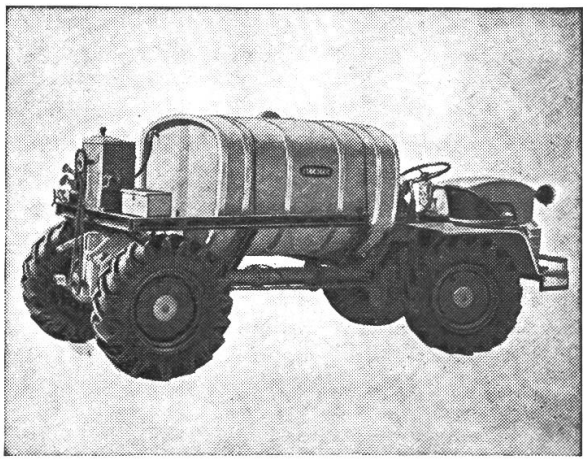

ACCORD-Pflanz- + Pflegegeräte

der Fa. Weiste & Co., Soest

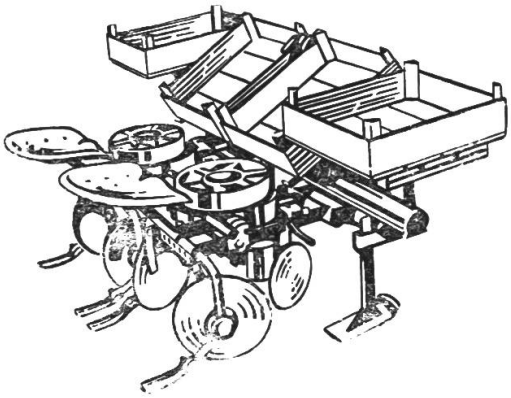

ACCORD-Kartoffelsetzgerät

mit Vorratsteller zum Legen vorgekeimter Kartoffeln. Schnelles exaktes Setzen in bequemer Haltung. 2, 3 oder 4 Furchen in einem Arbeitsgang.

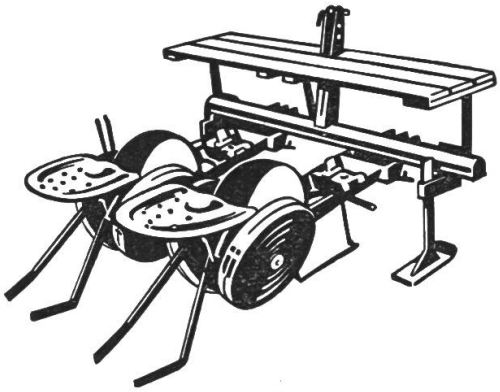

ACCORD-Topfballen- und Stecklings-Pflanzgerät

zum Setzen von Gemüsepflanzen, Baumschulen, zur Saatvermehrung von Zuckerrüben, Zwiebeln, Markstammkohl, etc.
Verblüffend grosse Arbeitsleistung!

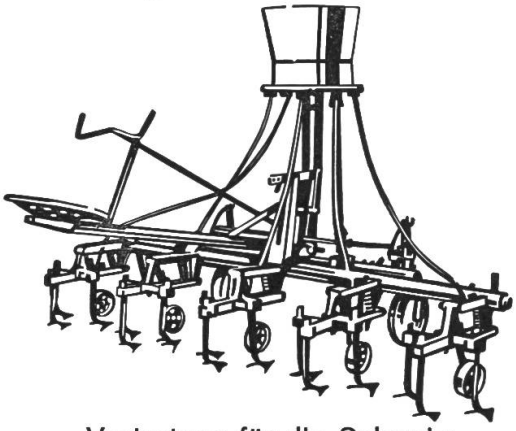

ACCORD-Pflegegeräte

in verschiedenen Ausführungen zum Hacken, Häufeln und Düngerstreuen können an den selben Werkzeugträger befestigt werden.

Verlangt den ausführlichen Prospekt!

Vertretung für die Schweiz:

BÄRTSCHI & CO., UFHUSEN LU

Fabrik landwirtschaftlicher Maschinen, Telephon (045) 6 82 54

Besucht uns an der Landmaschinenschau Burgdorf, Stand 48

Bitte ausschneiden

Senden Sie mir bitte unverbindlich Ihren Prospekt AC

Name: .....

Ort: ..... T

Zeitlos und wertbeständig wie ein VW ist der

„Bure-König"-Motormäher

Warum? Ein Kunde brachte das trefflich zum Ausdruck, als er seinen 23-jährigen «Bure-König»-Mäher zwecks Einbau des Differentials herbrachte. Auf die Frage, warum er nicht lieber einen neuen Mäher mit Differential und allen Neuerungen kaufen wolle, sagte er:

Darum: «Die meisten Nachbarn haben in der gleichen Zeit die dritte Maschine angeschafft. Mein «Bure-König» war zuverlässig und lässt sich modernisieren. Was will ich mehr?»

Aber noch besser als dieser Motormäher ist **ein neuer** mit **Differential** und **-Sperre, Zapfwelle, Schnellheuer, Seilwinde, Kartoffelroder und Eingrasvorrichtung.**

Triebachsanhänger mit Hand- und Fusskupplung, Fuss-Feststellbremse, 4 Gänge vorwärts und 1 retour. im Gang unabhängig und abhängig dazu, stark, flink und erst noch günstig im «Klang».

Der „Bure-König" arbeitet ein Leben lang.

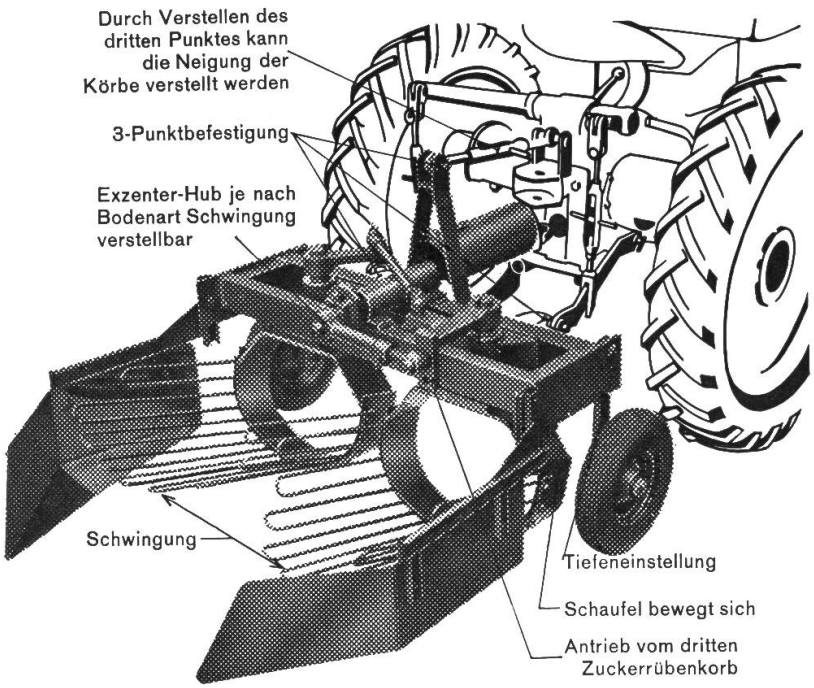

Besuchen Sie unsern Stand **ausserhalb** der **Schweiz. Landmaschinenschau in Burgdorf!**

Bessere Kartoffelpreise durch **sorgfältige, rationelle Ernte** mit dem

„Bure-König"

Vorrats-Siebroder

Anbau an Traktoren mit 3-P-Hydraulik,
2reihig für Kartoffeln
3reihig für Zuckerrüben
Kraftbedarf = Leerlaufgas – nahezu wartungsfrei – preisgünstig.

Neu: Scheibenseche für stark verunkrautete Aecker, erhöhen auch Steigfähigkeit am Hang, beim Fahren in der Schichtenlinie.
Zusatzroste zum Roden von Saatkartoffeln aus sandigem Boden.

Neu: Sammelroder als **Anbau-Aggregat zum Vorratsroder.**
Sammeln oder Reihen-Ablage der Kartoffeln je nach Witterung.

F. u. E. BUR, LUZERN Obergrundstr. 125, Tel. 041 2 92 92

Offerte für
a) Motormäher
b) Vorratsroder

Adresse: .....

..... TR

Er weiss warum

Er hat gründlich geprüft, verglichen und dann einen VEVEY-Traktor gekauft! Der Schweizer-Traktor, für Schweizer-Verhältnisse gebaut; die unverwüstliche Zugmaschine für fortschrittliche Arbeitsweise.

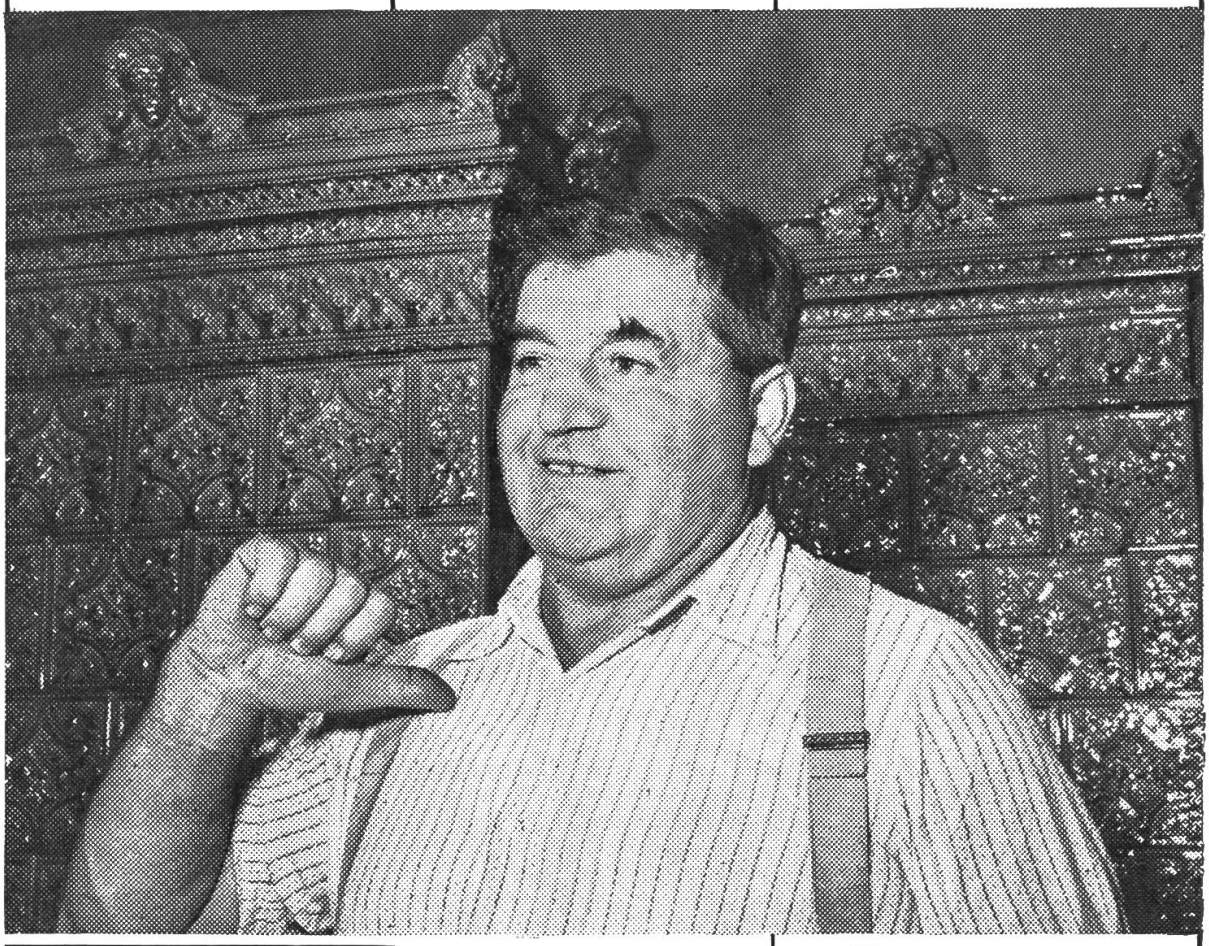

VEVEY

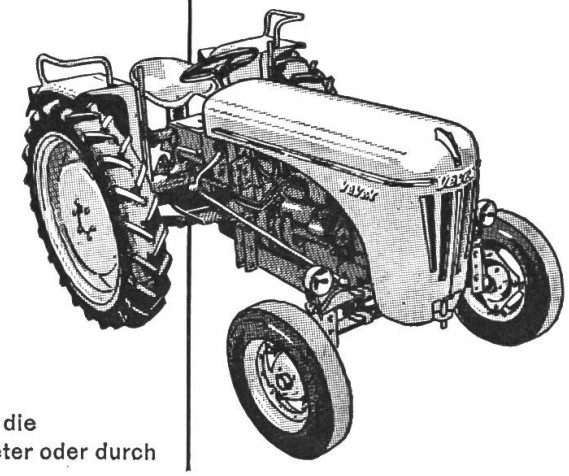

Auskunft durch die Regional-Vertreter oder durch

Ateliers de Constructions Mécaniques de Vevey S.A.

Senden Sie mir unverbindlich Prospekt und Preisliste

Name: Adresse:

1497-I-d

das ganze Jahr im Einsatz!

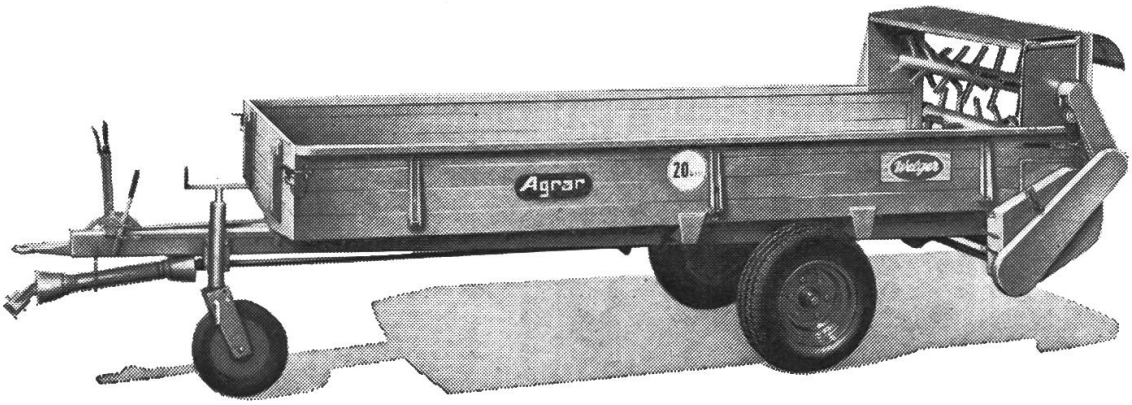

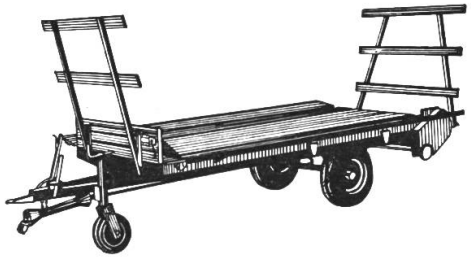

Mistzetter und Mehrzweckwagen, zwei vollwertige Maschinen in einer — das ist der WELGER LS-60. Gleichmässig feine Ausstreuung, Streudichte vom Traktorsitz aus leicht verstellbar. Fassungsvermögen bis 4,5 m³, Tragfähigkeit 3 t, Ladefläche 4 x 1,7 m. Mit wenigen Handgriffen ist das Streuaggregat abgenommen und der Mistzetter in einen robusten Mehrzweckwagen umgebaut. Das wäre eine Maschine für Ihren Betrieb. Dürfen wir Ihnen den ausführlichen Prospekt zustellen?

Generalvertretung
für die Schweiz

Agrar

Fabrik landw. Maschinen AG., Wil SG

Senden Sie mir unverbindlich den Prospekt für die Mistzettmaschine Welger:

Name: .....

Adresse: .....

.....

Die **Anhängerbremse muss** vom Traktorsitz aus zu bedienen sein

– aus Rücksicht gegenüber sich selbst und dem Strassenverkehr! Die SIBRA-Bremse ist eine selbstverständliche Ausrüstung zu jedem Traktor und kostet wenig. Prospekte, auf Wunsch Ansichtssendung durch:

A. CAFLISCH, Landmaschinen, **BIEL**
Mattenstr. 135 (MAVEG-Haus) Tel. 032 2 43 53

ALPINA
OEKONOM

Unser Typenprogramm enthält auch den für Sie geeigneten Traktor!

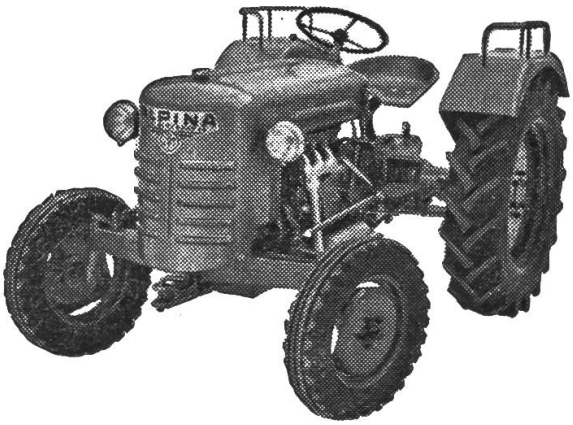

15 PS	1-Zyl.-Diesel	8-Gang-Getriebe
30 PS	3-Zyl.-Diesel	12-Gang-Getriebe
40 PS	3-Zyl.-Diesel	10-Gang-Getriebe
24 PS	4-Zyl.-Benziner	10-Gang-Getriebe

Jeder Typ
ein erstklassiges Qualitäts-Erzeugnis.

Verlangen Sie unverbindlich Prospekte und Auskunft!

C. HŒGGER & CIE. AG., GOSSAU/SG

Maschinenfabrik Telephon (071) 8 57 36 Vertretungen mit Service zu vergeben

Besichtigen Sie unsere Maschinen an der Landmaschinenschau in Burgdorf vom 13.–18. April 1961.

Die Nummer 6/61 erscheint am 8. April 1961. Für diese Nummer können keine Inserate mehr entgegengenommen werden.

Die Nummer 7/61 erscheint am 6. Mai 1961

Schluß der Inseratenannahme ist am 10. April 1961

Hofmann-Annoncen, Obersteinmaur/ZH, Tel. (051) 94 11 69

«DER TRAKTOR und die Landmaschine»

Administration: Sekretariat des Schweiz. Traktorverbandes, Altenburgerstr. 25 (Schönegg), Brugg/AG. Tel. (056) 4 20 22. Postcheck VIII 32608 Zürich – Postadresse «Der Traktor und die Landmaschine», Postfach 210, Brugg/AG.
Inseratenregie: Hofmann-Annoncen, Steinmaur/Zch. – Tel. (051) 94 11 69.
Erscheint jährl. 15 Mal. Abonnementspreis Fr. 9.50. Verbandsmitglieder erhalten die Zeitschrift gratis zugestellt.
Druck: Schill & Cie., Luzern.

Wir helfen Ihnen auch das Ladeproblem lösen

Auch die Ladearbeit kann heute einwandfrei mechanisiert werden. Die Wahl der richtigen Maschine erfordert aber vielfach grosse betriebstechnische Kenntnisse und praktische Erfahrungen. Das Aufladesystem steht ja auch in engem Zusammenhang mit dem Transport und dem Abladen der Erntegüter.
Wir helfen Ihnen Ihr Ladeproblem sinnvoll und auf lange Sicht zu lösen. Dabei leisten uns unsere grossen Erfahrungen auf allen Gebieten der Landtechnik und die Erkenntnisse aus unseren Forschungs- und Versuchsarbeiten wertvolle Dienste.

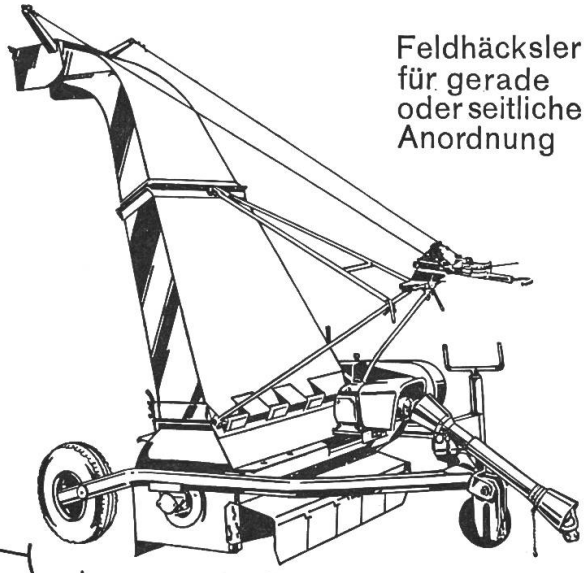

Feldhäcksler für gerade oder seitliche Anordnung

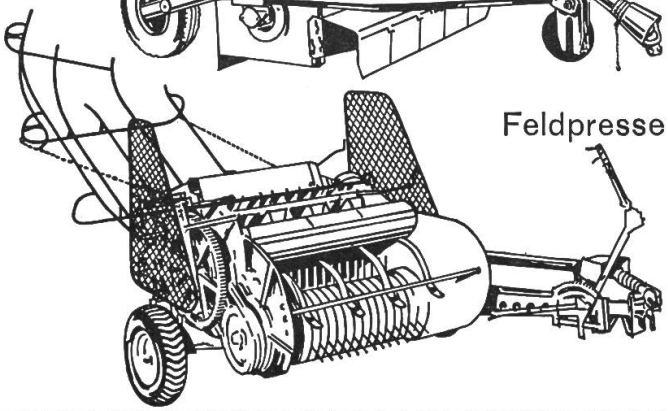

Feldpresse

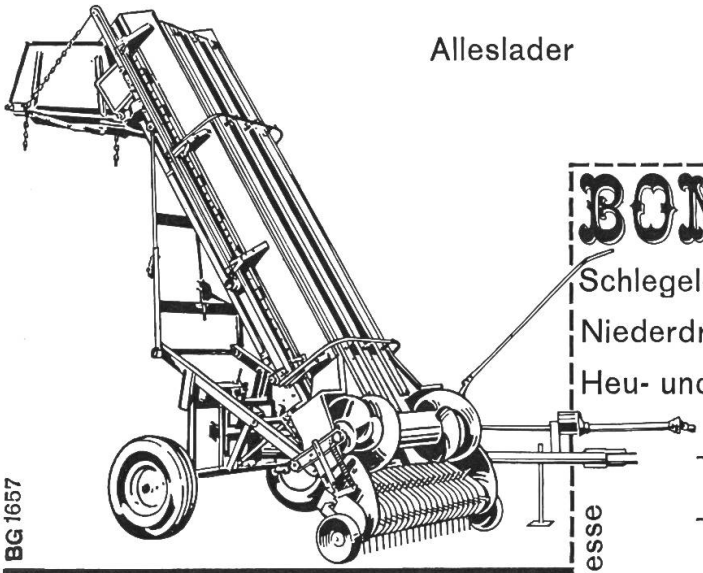

Alleslader

BG 1657

BUCHER-GUYER
Niederweningen-Zürich

BON An Bucher-Guyer, Niederweningen
Schicken Sie mir die Prospekte über

Schlegel-Feldhäcksler* Schneide-Feldhäcksler*
Niederdruck-Feldpressen* Hochdruck-
Heu- und Graslademaschinen* Feldpressen*

Adresse .....
.....
.....
.....

*Gewünschtes unterstreichen