Zeitschrift: Der Traktor und die Landmaschine : schweizerische landtechnische Zeitschrift

Herausgeber: Schweizerischer Verband für Landtechnik

Band: 23 (1961)

Heft: 4

Werbung

Nutzungsbedingungen

Die ETH-Bibliothek ist die Anbieterin der digitalisierten Zeitschriften auf E-Periodica. Sie besitzt keine Urheberrechte an den Zeitschriften und ist nicht verantwortlich für deren Inhalte. Die Rechte liegen in der Regel bei den Herausgebern beziehungsweise den externen Rechteinhabern. Das Veröffentlichen von Bildern in Print- und Online-Publikationen sowie auf Social Media-Kanälen oder Webseiten ist nur mit vorheriger Genehmigung der Rechteinhaber erlaubt. Mehr erfahren

Conditions d'utilisation

L'ETH Library est le fournisseur des revues numérisées. Elle ne détient aucun droit d'auteur sur les revues et n'est pas responsable de leur contenu. En règle générale, les droits sont détenus par les éditeurs ou les détenteurs de droits externes. La reproduction d'images dans des publications imprimées ou en ligne ainsi que sur des canaux de médias sociaux ou des sites web n'est autorisée qu'avec l'accord préalable des détenteurs des droits. En savoir plus

Terms of use

The ETH Library is the provider of the digitised journals. It does not own any copyrights to the journals and is not responsible for their content. The rights usually lie with the publishers or the external rights holders. Publishing images in print and online publications, as well as on social media channels or websites, is only permitted with the prior consent of the rights holders. Find out more

Download PDF: 11.08.2025

ETH-Bibliothek Zürich, E-Periodica, https://www.e-periodica.ch

Das soll ein Motormäher sein?

Jawohl! er hat sogar 2 Mähgänge und dazu allerhand weiteren Komfort: 3 Vorwärtsgänge, 3 Rückwärtsgänge, automatische Kupplung, schwenkbare Sterzen, Ölbadluftfilter, Freilaufnaben, Geräteanbau mit Schnellverschluß. Er kostet nur 1950 Fr. mit Mähapparat von 1,15 - 1,30 - 1,45 oder 1,60 m Schnittbreite, franko geliefert; ein Jahr Garantie, Einführung und Garantie-Service inbegriffen.

AM 10 ist aber nicht nur ein Mäher, sondern auch eine Motorhacke, wenn an Stelle des Mähapparates eine Rotoregge (Hackbreiten von 30 bis 100 cm) angebaut wird. Außerdem läßt sich ein Zweiradanhänger für 300 kg Nutzlast ankuppeln. Damit kann jedermann z'Märit, in die Käserei, in die Genossenschaft fahren oder kleine Hoftransporte besorgen.

Das alles bietet der neue AM 10. Möchten Sie Näheres über ihn erfahren, dann verlangen Sie — ganz unverbindlich — den Prospekt, indem Sie den untenstehenden Coupon einsenden.

AEBI

Adresse:

Ausschneiden und in offenem Couvert mit 5 Rp. frankiert einsenden an:
AEBI & CO AG Burgdorf 034 / 2 33 01

2 Vorteile, die Motorex Ihnen bietet

1 Motorex-Beratungsdienst

Ihr Motorex-Lieferant hilft Ihnen gerne bei der Wahl der richtigen Schmiermittel für Ihre Fahrzeuge und Motoren. Verlangen Sie den ausführlichen Prospekt.

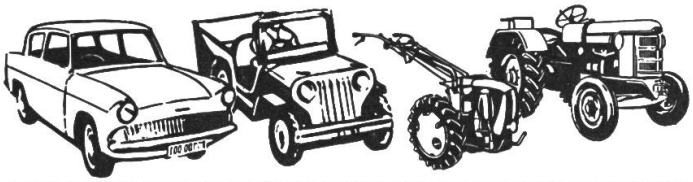

2 Vollgarantie

Lesen Sie in unserem Prospekt über die einzigartige Vollgarantie, die Motorex Ihnen bietet.

Motorex Import
Bucher & Cie AG Langenthal

OERLIKON

Zuverlässig
betriebsicher
die gute Batterie
OERLIKON

Accumulatoren-Fabrik OERLIKON-ZÜRICH 50
Lausanne · Genf · St. Gallen · Chur
Luzern · Sitten · Lugano · Biel

Prüfungsergebnis Hürlimann D70

SCHLEPPER-PRÜFFELD DARMSTADT
BISHER SCHLEPPERPRÜFFELD MARBURG
KURATORIUM FÜR TECHNIK IN DER LANDWIRTSCHAFT

KTL

Hürlimann D 70 - SSP

Test Nr. 182

MOTORLEISTUNG

Leistung Nm PS	Drehzahl n U/min	Drehmoment Md mkg	Kraftstoffverbr. B kg/h	Kraftstoffverbr. b g/PSh	Mittl. Temp. Wass. °C	Mittl. Temp. Luft °C	Barom. Std. mm QS
43,5	2025	15,38	7,65	176	90	26	746
Dauerleistung							
34,9	2090	11,96	6,06	174	85	24	746
85 % der Nennleistung							
16,4	2121	5,52	3,51	214	80	24	746
40 % der Nennleistung							

Dauerleistung bei Normalzustand (20°C und 760 mm QS) nach DIN 70020 umgerech
net: 44,7 PS

Optimaler Kraftstoffverbrauch
bei Teillast und voller Reglerdrehzahl: 171 g/PSh und 41 PS
bei Vollast und herabgesetzter Drehzahl: 176 g/PSh und 45 PS

Kraftstoffverbrauch bei unterem Leerlauf des Motors: 0,43 kg/h

VERLAUF DES DREHMOMENTS BEI VOLLAST DES MOTORS

Motordrehzahl U/min	2025	2000	1900	1800	1700	1600	1500	1400	1300	1200
Motordrehzahl in % der Nenndrehzahl	101,2	100	95	90	85	80	75	70	65	60
Drehmoment in % desjenigen bei Dauerleistung	100	101,0	102,8	103,4	103,4	102,8	101,0	99,5	97,8	95,5
Drehmoment mkg	15,38	15,55	15,80	15,90	15,90	15,80	15,55	15,30	15,05	14,70

Maximales Drehmoment: 15,90 mkg bei n = 1800 U/min
der Anstieg des Drehmomentes beträgt 3,4 %

Bleibende, vom Regler bei Belastungsänderung zwischen oberem Leerlauf und Vollast eingestellte Drehzahländerung: 4,8 %

ZAPFWELLENDAUERLEISTUNG

Leistung N_Z PS	Drehzahl n_Z U/min	Drehmoment M_d mkg	Kraftstoffverbr. B kg/h	Kraftstoffverbr. b g/PSh	Mittl.Temp. Wass. °C	Mittl.Temp. Luft °C	Barom.Std. mm QS
42,1	564	53,6	7,65	182	82	11	753

Zapfwellenleistung auf Normalzustand umgerechnet: 41,8 PS

Motor-Dauerleistung 44,7 PS

Minimalster Brennstoffverbrauch 171 g pro PSh

Zapfwellenleistung 41,8 PS

Der Allrad-Universal-Traktor für jeden Bauer

Mit Seilspill im Gleichlauf mit Radantrieb — Arbeit in jedem Gelände bis gegen 100% Steigung, z.B. Pflügen.

Mit kurzgestelltem Radstand und Dreipunkt-Hydraulik — der ideale Vielzwecktraktor.

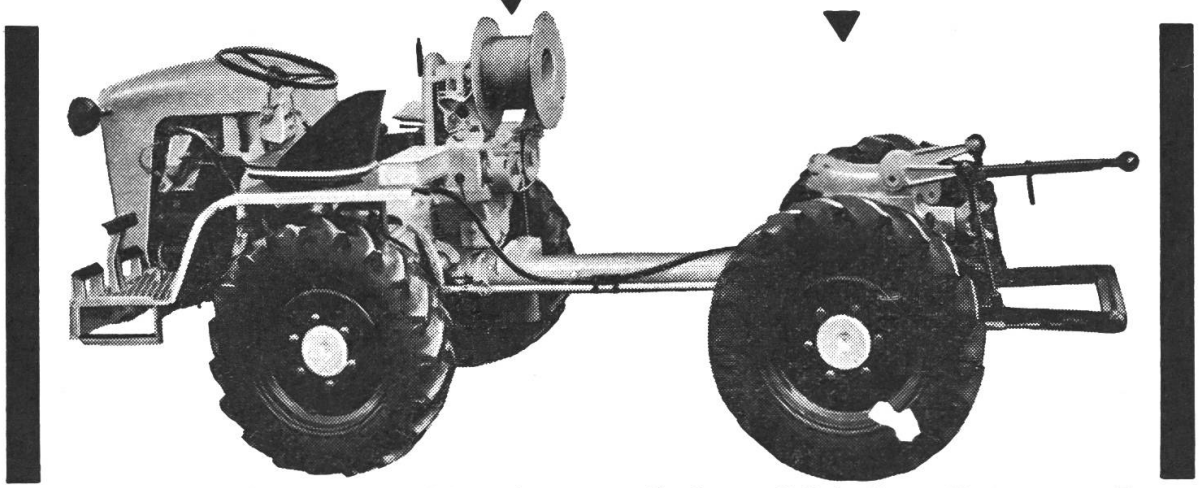

Jedes bekannte Gerät lässt sich anbauen: z.B. Front-Mähbalken, Rotoregge, Baumspritze etc. Mit langgestelltem Radstand und Brücke — das fantastische Geländefahrzeug.

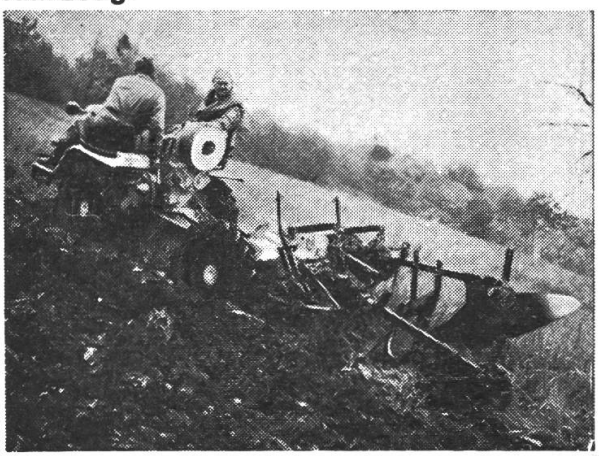

An Hans Merk
Maschinenfabrik Dietikon/ZH
Telefon (051) 88 91 21

Senden Sie mir den interessanten Prospekt über den Pullax nebst Preisen.

TR

Name .....

Genaue Adresse .....

.....

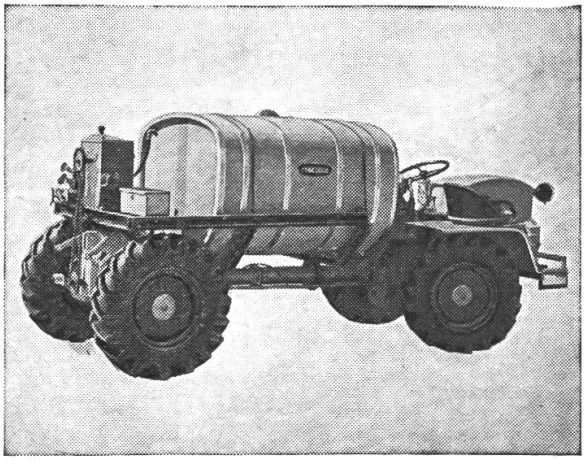

unsere Verkaufs-ziffern beweisen:

Birchmeier-pumpen sind gefragt!

Programm:

Bimotra, die selbstfahrende Motorspritze
Bimoto-Pumpen von 18-100 l/min. Leistung mit und ohne Motor
Bimoto-Zapfwellenspritzwagen mit 300-1600 l Inhalt
Bimoto-Pferdezug

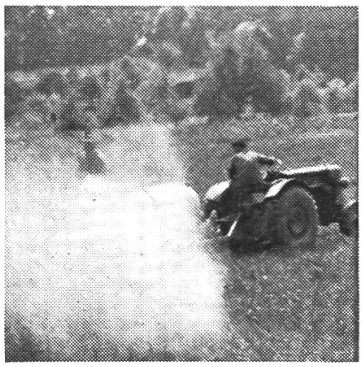

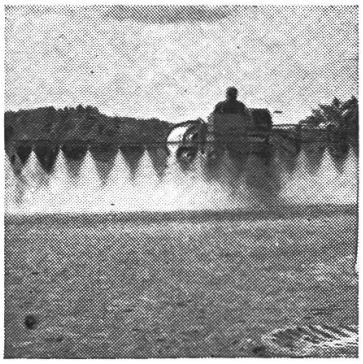

Ausschneiden

Birchmeier & Cie AG. Künten AG

Bon

Bitte senden Sie mir Prospekt für Bimotra, Bimoto Anbaupumpen, Bimoto-Traktor, Hand- und Rückenspritzen
Gewünschtes unterstreichen und einsenden an
Birchmeier & Cie AG. Künten AG Telefon 056 / 3 31 05

Name _____

Adresse _____

24

MATRA MATRA

Gute Ernte mit dem John Deere-LANZ-Mähdrescher

JOHN DEERE LANZ

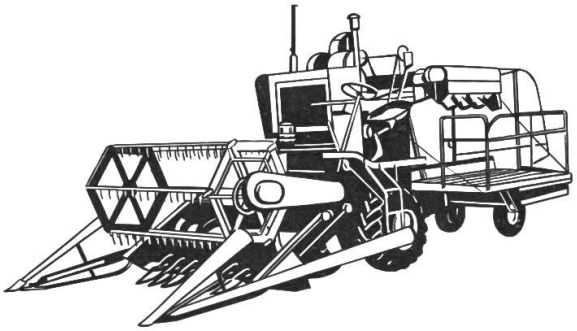

Grosse Flächenleistung
doppelte Reinigung
zuverlässig und vielseitig

MATRA ZOLLIKOFEN

Tel. 031 / 65 01 06

BON

Senden Sie mir unverbindlich den Prospekt „John Deere-LANZ-Mähdrescher". Kleines/mittleres/großes Modell

Name: .....

Adresse: .....

..... T

MATRA MATRA

KAISER Saug- und Druckfaß für Landwirtschaft oder Industrie

Selbstansaugende, geruchfreie Entleerung von Jauchegruben, Klärgruben, Kanalisationen

Typen ab 2200 Liter

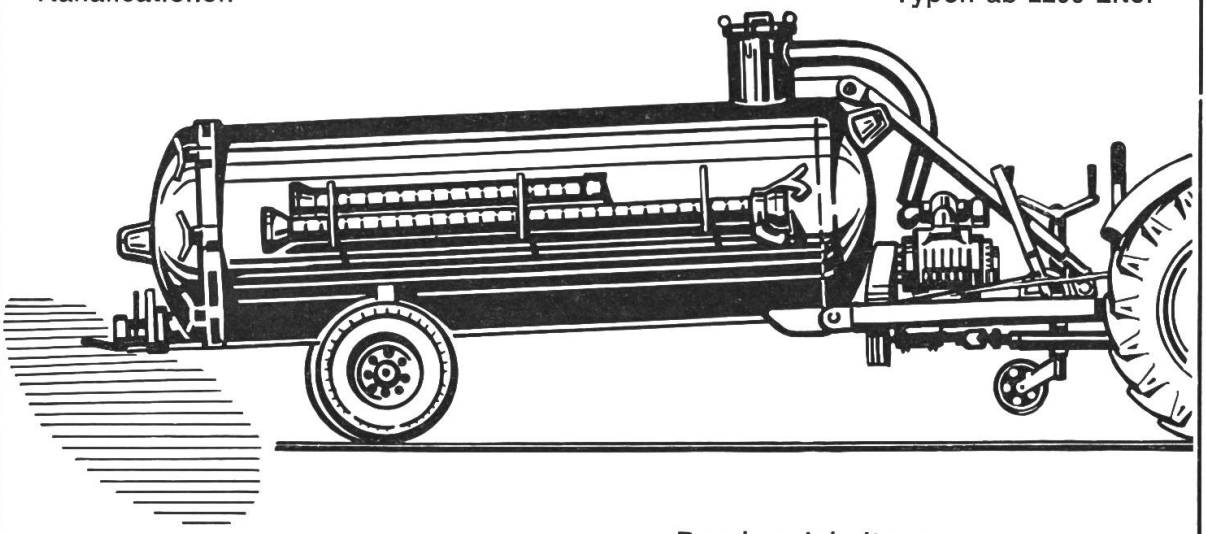

- Anschluss an jeden Traktor
- Zapfwellenbetrieb der Saug-Druckpumpe
- Maximale Betriebssicherheit
- Rasches Arbeiten; Fassfüllung innert 2 Minuten
- Flache Düngerverteilung; 10 bis 15 m breite Verteilung nach rückwärts oder seitlich

KAISER-FAHRZEUGBAU, Schaanwald FL, Tel. 075/3 14 73

Zetten... Wenden... Schwadenziehen alles mit dem Heuknecht

Der Heuknecht formt luftige, nicht gezopfte Mahden; das Futter kommt sauber ab Boden

Eine einzige Maschine für alle Arbeiten der Heuwerbung! Der Heuknecht kennt nur einwandfreie und gute Arbeit. Das Futter wird geschont – nicht überfahren. Dazu ist er standfest am Steilhang – bis 50 % Steigung!

Rapid

...auf jeden Betrieb

In offenem Couvert mit 5 Rp. frankiert einsenden an
Rapid Motormäher AG., Lessingstr. 11, Zürich 2
Senden Sie mir gratis und unverbindlich Prospekt und Preis vom Heuknecht

Name: _____

Hof: _____

Ort: _____

ZOB

Der beste Gleitschutz

für LANDWIRTSCHAFTS-TRAKTOREN und MOTORMÄHER mit Gummibereifung sind . . .

Wührich

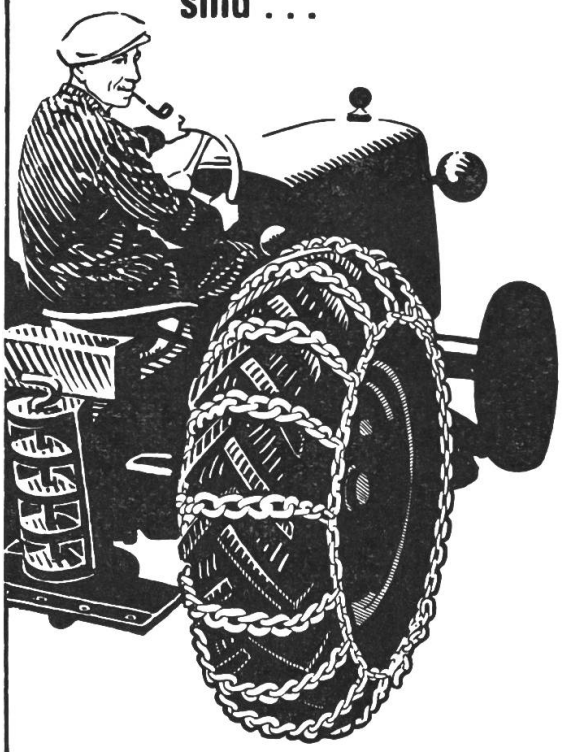

die soliden, genau angepaßten

UNION

Gleitschutzketten

der UNION AG. Kettenfabrik

BIEL

Warum schützt Rugal -Motorenöl besser?

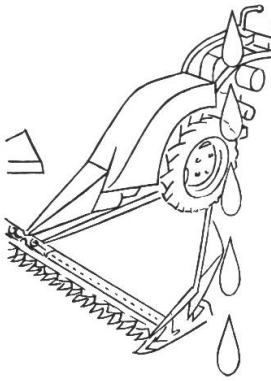

Durch besondere Zusätze zu Rugal werden Verschlackung und Verkokung vermieden. Die Kolbenringe spielen einwandfrei und dichten gut. Die Leistung des Motors ist konstant und kann besser ausgenützt werden.

Direktverkauf zu günstigen Preisen durch BLAHA

W. Blaser & Co. Hasle-Rüegsau, 034/35855

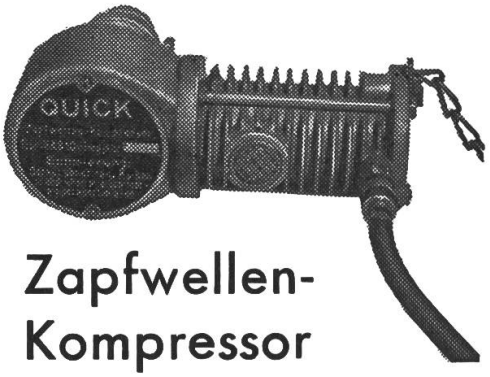

Zapfwellen-Kompressor «QUICK»

handlich, robust, unfallsicher. Zum Pumpen, Petrolen und Farbspritzen. Das erstklassige Schweizerfabrikat zum günstigen Preis.
Kompressor **Suko** für Motorantrieb, sowie sämtliches Pressluftzubehör.

F. WYTTENBACH
Wohlenschwil AG
techn. Artikel f. d. Landwirtschaft
Tel. (056) 3 37 17

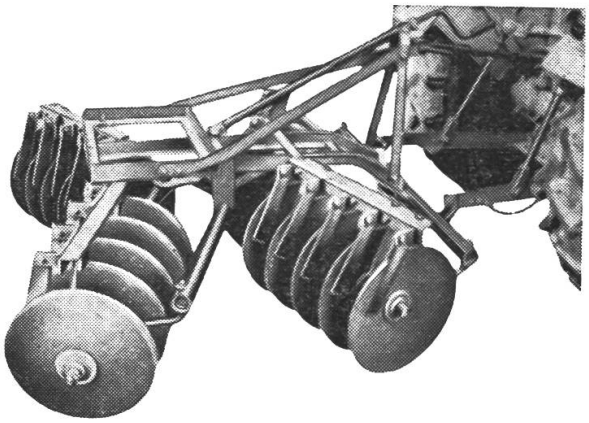

Scheibeneggen für Dreipunkt-Anbau sind Vertrauenssache. Wir führen Maschinen in jeder Grösse und Ausführung. Starke, bew. Konstruktion. Schnittwinkelverstellung vom Traktor aus.

Anbau-Eggen 2 und 3 m Arbeitsbreite mit Spurlockerern und aufklappbaren Seitenteilen.

Kultivatoren mit Arnszinken u. Gänsefussch.

Vielfachgeräte Beste Stahlkonstruktion. 30 Ausrüstungen, 100 Möglichkeiten.

Konkurrenzlose Preise! — Verlangen Sie Prospekt durch

Agrotechnik, Rümlang ZH
Landmaschinen

Sicheres Starten Ihres Traktors mit dem

Akkumulator LECLANCHÉ «DYNAMIC»

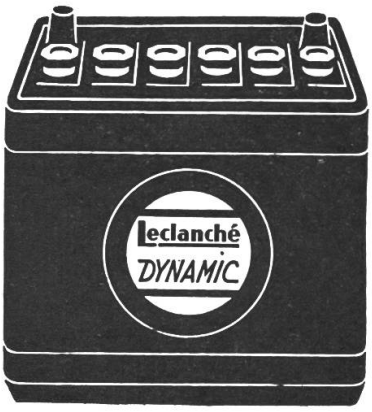

- Höchstes Startvermögen, selbst bei grosser Kälte
- Dauerhaft und wirtschaftlich
- Wenig empfindlich gegen Überladungen

LECLANCHÉ S. A. YVERDON

ABTEILUNG AKKUMULATOREN Tel. (024) 2 27 91-5 Linien

Waadt-Unfall
Waadt-Leben

gut beraten — gut versichert

Die Waadt-Unfall ist die Vertragsgesellschaft des Schweizerischen Traktorverbandes

Wir helfen Ihnen auch das Ladeproblem lösen

Auch die Ladearbeit kann heute einwandfrei mechanisiert werden. Die Wahl der richtigen Maschine erfordert aber vielfach grosse betriebstechnische Kenntnisse und praktische Erfahrungen. Das Aufladesystem steht ja auch in engem Zusammenhang mit dem Transport und dem Abladen der Erntegüter.
Wir helfen Ihnen Ihr Ladeproblem sinnvoll und auf lange Sicht zu lösen. Dabei leisten uns unsere grossen Erfahrungen auf allen Gebieten der Landtechnik und die Erkenntnisse aus unseren Forschungs- und Versuchsarbeiten wertvolle Dienste.

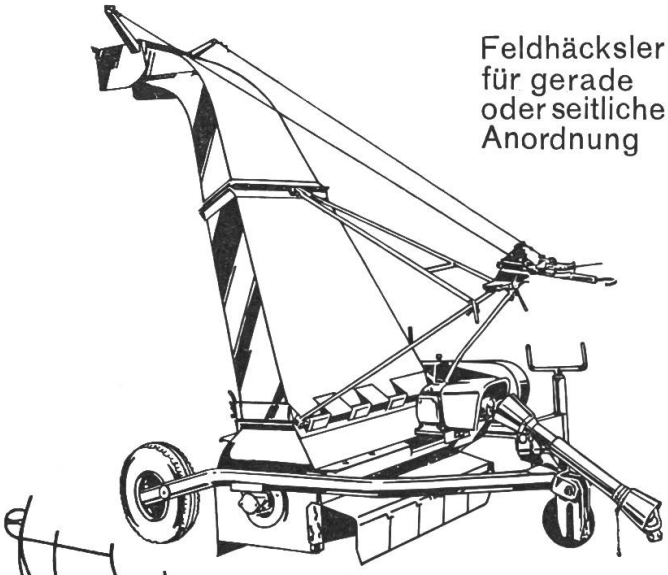

Feldhäcksler für gerade oder seitliche Anordnung

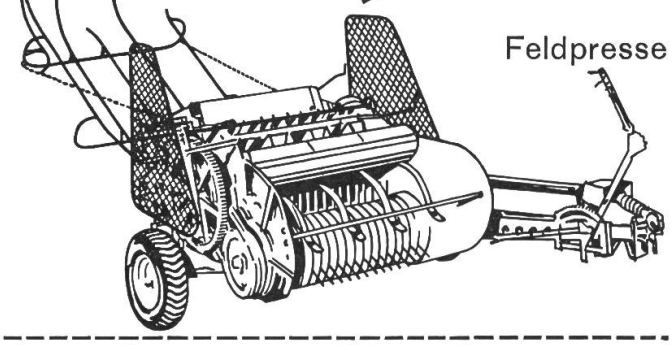

Feldpresse

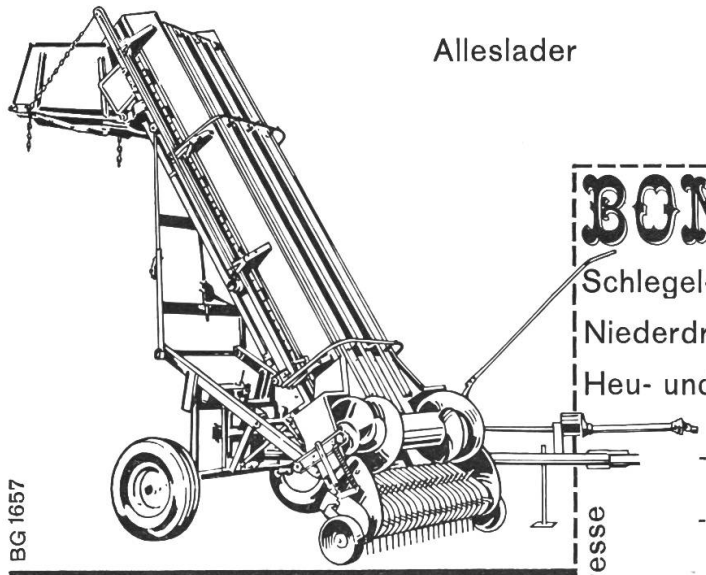

Alleslader

BON An Bucher-Guyer, Niederweningen
Schicken Sie mir die Prospekte über

Schlegel-Feldhäcksler* Schneide-Feldhäcksler*
Niederdruck-Feldpressen* Hochdruck-
Heu- und Grasslademaschinen* Feldpressen*

Adresse

*Gewünschtes unterstreichen

BG 1657

BUCHER-GUYER
Niederweningen-Zürich