Zeitschrift: Der Traktor und die Landmaschine : schweizerische landtechnische Zeitschrift

Herausgeber: Schweizerischer Verband für Landtechnik

Band: 23 (1961)

Heft: 2

Werbung

Nutzungsbedingungen

Die ETH-Bibliothek ist die Anbieterin der digitalisierten Zeitschriften auf E-Periodica. Sie besitzt keine Urheberrechte an den Zeitschriften und ist nicht verantwortlich für deren Inhalte. Die Rechte liegen in der Regel bei den Herausgebern beziehungsweise den externen Rechteinhabern. Das Veröffentlichen von Bildern in Print- und Online-Publikationen sowie auf Social Media-Kanälen oder Webseiten ist nur mit vorheriger Genehmigung der Rechteinhaber erlaubt. Mehr erfahren

Conditions d'utilisation

L'ETH Library est le fournisseur des revues numérisées. Elle ne détient aucun droit d'auteur sur les revues et n'est pas responsable de leur contenu. En règle générale, les droits sont détenus par les éditeurs ou les détenteurs de droits externes. La reproduction d'images dans des publications imprimées ou en ligne ainsi que sur des canaux de médias sociaux ou des sites web n'est autorisée qu'avec l'accord préalable des détenteurs des droits. En savoir plus

Terms of use

The ETH Library is the provider of the digitised journals. It does not own any copyrights to the journals and is not responsible for their content. The rights usually lie with the publishers or the external rights holders. Publishing images in print and online publications, as well as on social media channels or websites, is only permitted with the prior consent of the rights holders. Find out more

Download PDF: 11.08.2025

ETH-Bibliothek Zürich, E-Periodica, https://www.e-periodica.ch

Vater und Sohn...

überlegen sich jetzt den Kauf eines Traktors. Der VEVEY-Prospekt hilft ihnen dabei die richtige Wahl zu treffen.

VEVEY

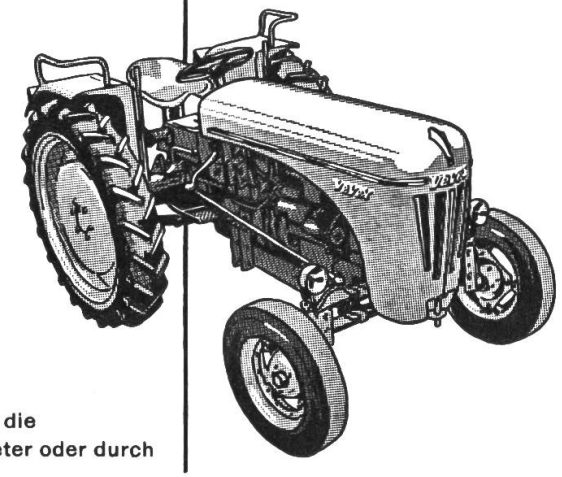

Auskunft durch die
Regional-Vertreter oder durch

Ateliers de Constructions Mécaniques de Vevey S.A.

Senden Sie mir unverbindlich Prospekt und Preisliste

Name: Adresse:

1496-I-d

Wir helfen Ihnen auch das Ladeproblem lösen

Auch die Ladearbeit kann heute einwandfrei mechanisiert werden. Die Wahl der richtigen Maschine erfordert aber vielfach grosse betriebstechnische Kenntnisse und praktische Erfahrungen. Das Aufladesystem steht ja auch in engem Zusammenhang mit dem Transport und dem Abladen der Erntegüter.
Wir helfen Ihnen Ihr Ladeproblem sinnvoll und auf lange Sicht zu lösen. Dabei leisten uns unsere grossen Erfahrungen auf allen Gebieten der Landtechnik und die Erkenntnisse aus unseren Forschungs- und Versuchsarbeiten wertvolle Dienste.

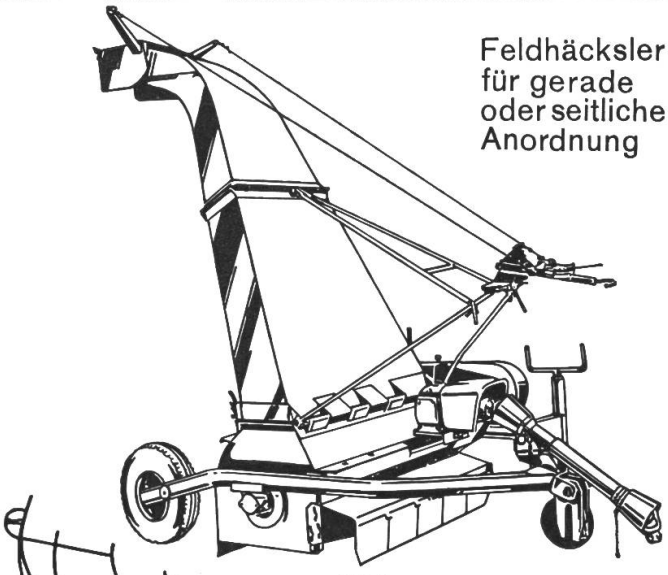

Feldhäcksler für gerade oder seitliche Anordnung

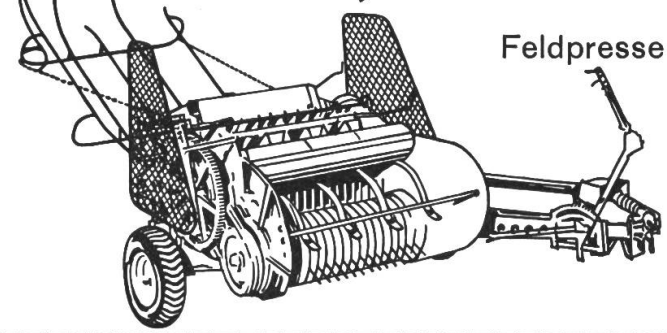

Feldpresse

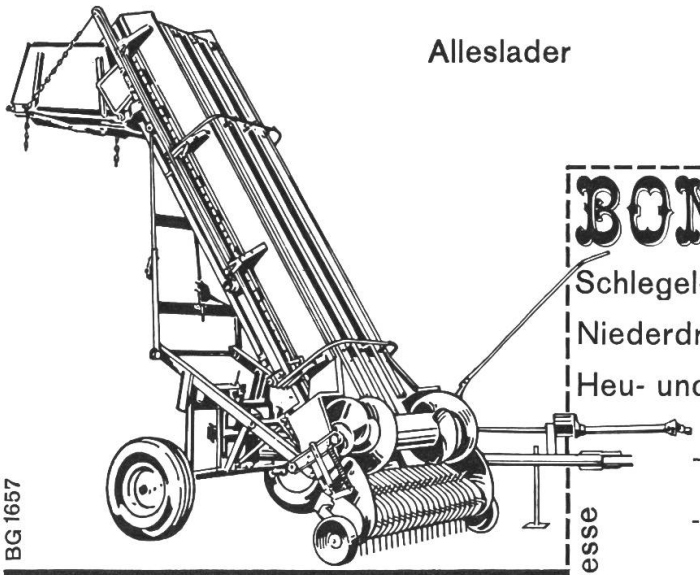

Alleslader

BON

An Bucher-Guyer, Niederweningen
Schicken Sie mir die Prospekte über

Schlegel-Feldhäcksler* Schneide-Feldhäcksler*
Niederdruck-Feldpressen* Hochdruck-
Heu- und Grasladem aschinen* Feldpressen*

Adresse .....
.....
.....
.....

*Gewünschtes unterstreichen

BG 1657

BUCHER-GUYER
Niederweningen-Zürich

Der Allrad-Universal-Traktor für jeden Bauer

MERK PULLAX

Mit Seilspill im Gleichlauf mit Radantrieb — Arbeit in jedem Gelände bis gegen 100% Steigung, z.B. Pflügen.

Mit kurzgestelltem Radstand und Dreipunkt-Hydraulik — der ideale Vielzwecktraktor.

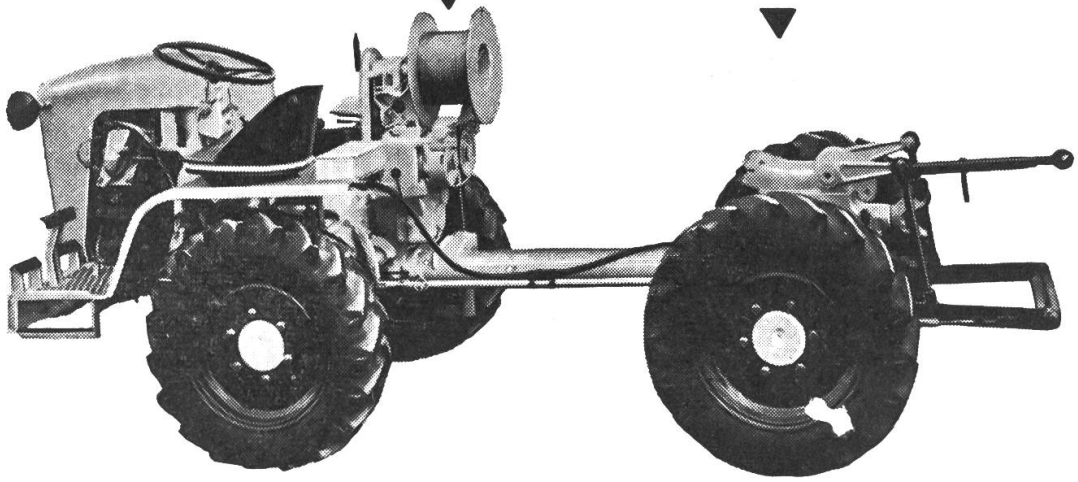

Jedes bekannte Gerät lässt sich anbauen: z.B. Front-Mähbalken, Rotoregge, Baumspritze etc. Mit langgestelltem Radstand und Brücke — das fantastische Geländefahrzeug.

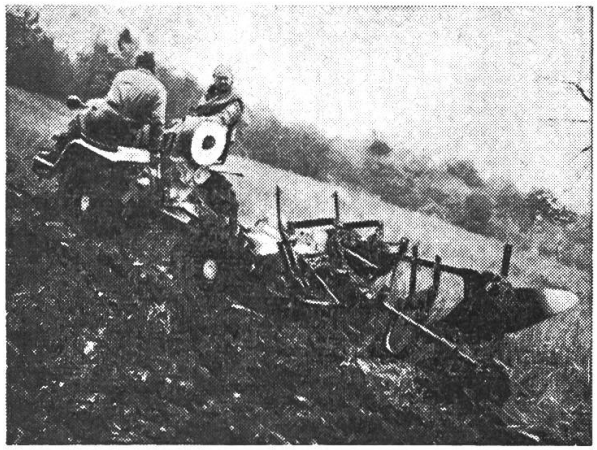

An Hans Merk
Maschinenfabrik Dietikon/ZH
Telefon (051) 88 91 21

Senden Sie mir den interessanten Prospekt über den Pullax nebst Preisen.

TR

Name .....

Genaue Adresse .....
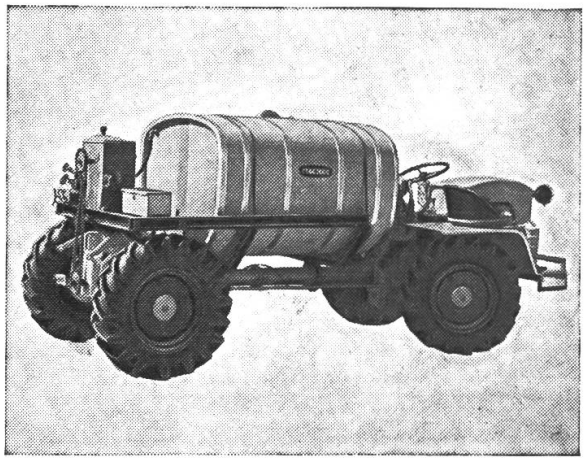
.....