Zeitschrift: Der Traktor und die Landmaschine : schweizerische landtechnische Zeitschrift

Herausgeber: Schweizerischer Verband für Landtechnik

Band: 22 (1960)

Heft: 8

Rubrik: Neuerungen um die Zeit des Comptoirs und der OLMA

Nutzungsbedingungen

Die ETH-Bibliothek ist die Anbieterin der digitalisierten Zeitschriften auf E-Periodica. Sie besitzt keine Urheberrechte an den Zeitschriften und ist nicht verantwortlich für deren Inhalte. Die Rechte liegen in der Regel bei den Herausgebern beziehungsweise den externen Rechteinhabern. Das Veröffentlichen von Bildern in Print- und Online-Publikationen sowie auf Social Media-Kanälen oder Webseiten ist nur mit vorheriger Genehmigung der Rechteinhaber erlaubt. Mehr erfahren

Conditions d'utilisation

L'ETH Library est le fournisseur des revues numérisées. Elle ne détient aucun droit d'auteur sur les revues et n'est pas responsable de leur contenu. En règle générale, les droits sont détenus par les éditeurs ou les détenteurs de droits externes. La reproduction d'images dans des publications imprimées ou en ligne ainsi que sur des canaux de médias sociaux ou des sites web n'est autorisée qu'avec l'accord préalable des détenteurs des droits. En savoir plus

Terms of use

The ETH Library is the provider of the digitised journals. It does not own any copyrights to the journals and is not responsible for their content. The rights usually lie with the publishers or the external rights holders. Publishing images in print and online publications, as well as on social media channels or websites, is only permitted with the prior consent of the rights holders. Find out more

Download PDF: 11.08.2025

ETH-Bibliothek Zürich, E-Periodica, https://www.e-periodica.ch

Neuerungen um die Zeit des Comptoirs und der OLMA

(ohne Verantwortung der Redaktion)

Althaus & Co., Pflugfabrik, Ersigen

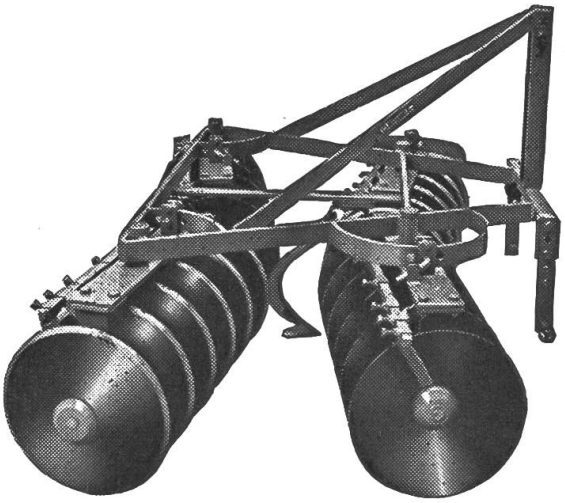

Am Stand 1033 der Firma Althaus & Co., Pflugfabrik, Ersigen, sehen Sie die neue, bestbewährte **Scheibenegge** ausgestellt. Erstklassiges Schweizerfabrikat.

Stand Aebi & Co. AG., Burgdorf, Halle 10

AM 10, Kleinmotormäher und Motorhacke
mit 3 Gängen in beiden Richtungen, Motor MAG 2-Takt 5/6 PS; Mähausleger, Rotoregge 30 oder 50 cm, Zweiradanhänger für 300 kg

Traktor-Heuer
Universal-Heuerntemaschine: Zetter, Wender, Rechen. Schmalstellung zum Mähzetten, Breitstellung zum Wenden; schneller Gang zum Zetten und Wenden, langsamer Gang zum Schwadenziehen. Anbau an die Ackerschiene oder 3-Punkt-Aufhängung.

Vorratsroder AEBI TKV
auf dem Schüttelsiebprinzip. Gräbt in einer Durchfahrt 2 Reihen und legt sie an ein schmales Schwad ab. Zusatzgerät zum 3reihigen Roden von Zuckerrüben.

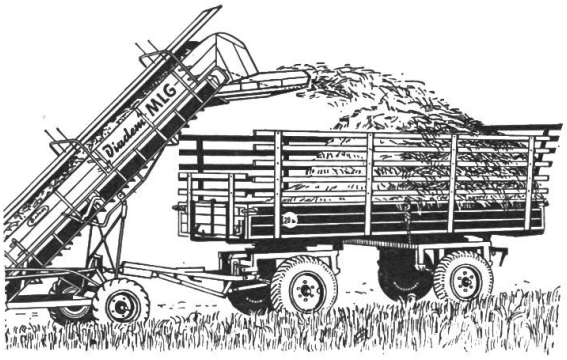

Futterlader DIADEM ZL 140
Zapfwellenantrieb, Aufnahme neben oder hinter dem Traktor, Aufnahmebreite 1,40 m. Das Wurfband ermöglicht Einmannbedienung ohne Hilfskräfte auf dem Wagen. Grosse Ladeleistung; sorgfältige, saubere Behandlung des Futters.

Bucher-Guyer, Niederweningen/ZH

BUCHER D 4000 mit 10 Vorwärtsgängen von 0,8—20 km/Std., Kriechgang von 0,17—0,8 km und 2 Rückwärtsgängen von 1,2 km und 5,4 km, Differentialsperre, Contra-Schlupf und Stop-Fix.

Die neueste BUCHER-Schöpfung: eine vielseitige Ernte- und Zugmaschine mit 9-PS-Motor mit Reversierstarter, Differential, neuartiger Messerantrieb mit Klingenschutz, Schnitthöhe verstellbar, Mähwerk in der Neigung fixierbar, Zapfwelle hinten und vorne.

Der BUCHER K 4, eine Universalmaschine für Acker-, Zug- und Erntearbeiten. Zusatzgeräte: Mähwerk, Eingrasvorrichtung, Getreideablage, Motorheuer, Zapfwellenwagen usw.

H. Röthlisberger, Kirchberg/BE

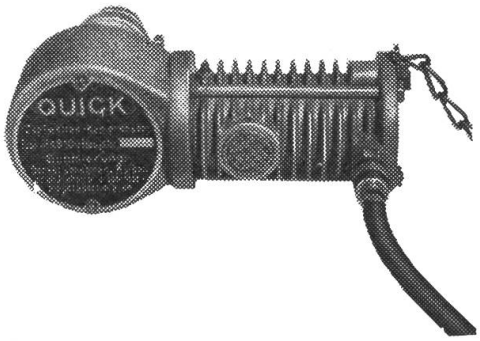

Für die Pneu- und Maschinenpflege zeigt die Firma **H. Röthlisberger,** Kirchberg BE, am **Stand Nr. 737,** den bewährten SUKO-Kompressor sowie den preisgünstigen Zapfwellenkompressor QUICK, zum Pumpen, Farbspritzen, Weisseln, Abrohölen und Ausblasen verwendbar.

Service Company AG., Dübendorf/Zürich

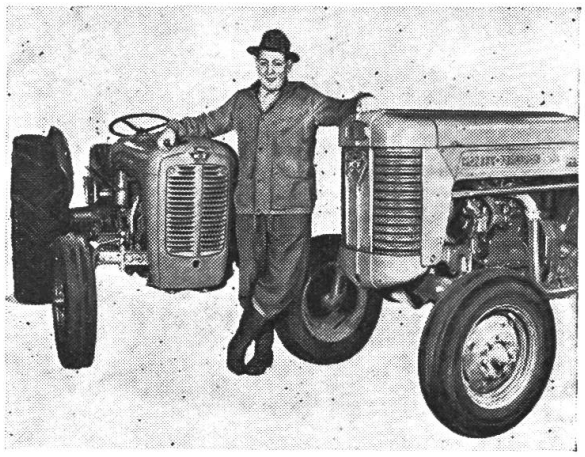

Für schweren Zug und als bestbewährten Vielzweck-Traktor wählt der kluge Landwirt einen MASSEY-FERGUSON-Traktor, von dem im berühmten Traktorenwerk Coventry/England jährlich über 100 000 Stück hergestellt und in alle Welt geliefert werden.
Beachten Sie das ausführliche Inserat im Inseratenteil und besuchen Sie unseren Stand Nr. 763, Halle 7, am Comptoir.

H.-R. Wyss, Vernand ob Lausanne

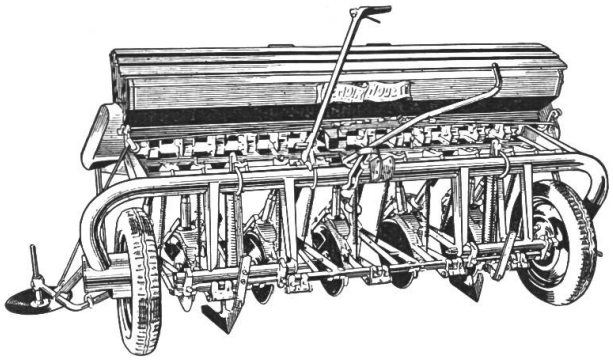

Neuheit: Sämaschine **Nodet**
Eine Präzisions-Maschine mit einer Säbreite von 2,3 bis 2,7 m. Beidseitiger Antrieb. — Einmann-Bedienung.

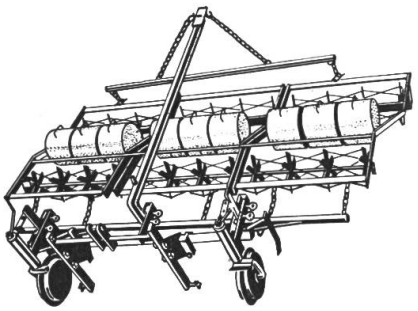

Der **Kombi-Krümler** ist das ersehnte Gerät zum tadellosen Vorbereiten des Saatbettes.

Vielfachgerät Haruwy bei der Häufelarbeit. Selbst bei einem Arbeitstempo von 12 km/h ist die Kartoffelfurche locker und die Häufelarbeit einwandfrei. Gleichzeitiges lockern mit Spurlockerer.

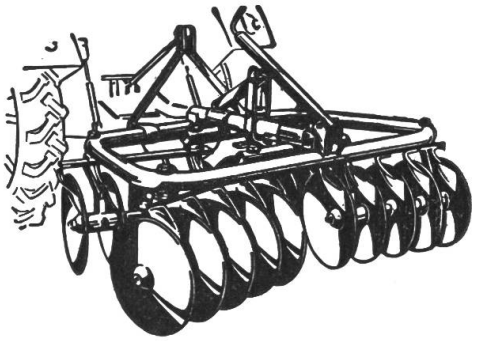

Scheibeneggen
Solide Rohrrahmenkonstruktion. Schnittwinkelverstellung vom Führersitz aus. Mit glatten oder gezackten Scheiben.

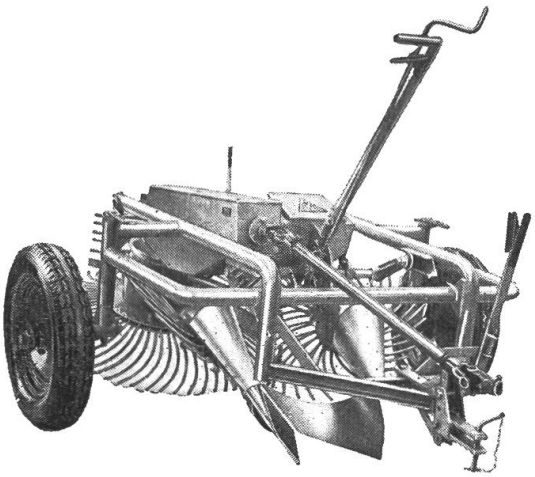

Der vielbegehrte **Kromag-Vorratsroder** bewährt sich ganz besonders in den schwierigsten Verhältnissen.

Ein neuer Traktor. Man sieht ihm seine Kraft an. Jahrelang wird dieser Diesel seinen Dienst tun. Jahrelang, dank SHELL ROTELLA, dem HD-Oel für Dieselmotoren, welches heute von tausenden fortschrittlicher Bauern verwendet wird.

SHELL

ROTELLA

SHELL ROTELLA verhindert Korrosionsschäden und schützt dadurch Zylinder, Kolbenringe und Lager. SHELL ROTELLA hält den Motor rein und verlängert Ihrem Diesel die Lebensdauer.