Zeitschrift: Der Traktor und die Landmaschine : schweizerische landtechnische Zeitschrift

Herausgeber: Schweizerischer Verband für Landtechnik

Band: 21 (1959)

Heft: 2

Werbung

Nutzungsbedingungen

Die ETH-Bibliothek ist die Anbieterin der digitalisierten Zeitschriften auf E-Periodica. Sie besitzt keine Urheberrechte an den Zeitschriften und ist nicht verantwortlich für deren Inhalte. Die Rechte liegen in der Regel bei den Herausgebern beziehungsweise den externen Rechteinhabern. Das Veröffentlichen von Bildern in Print- und Online-Publikationen sowie auf Social Media-Kanälen oder Webseiten ist nur mit vorheriger Genehmigung der Rechteinhaber erlaubt. Mehr erfahren

Conditions d'utilisation

L'ETH Library est le fournisseur des revues numérisées. Elle ne détient aucun droit d'auteur sur les revues et n'est pas responsable de leur contenu. En règle générale, les droits sont détenus par les éditeurs ou les détenteurs de droits externes. La reproduction d'images dans des publications imprimées ou en ligne ainsi que sur des canaux de médias sociaux ou des sites web n'est autorisée qu'avec l'accord préalable des détenteurs des droits. En savoir plus

Terms of use

The ETH Library is the provider of the digitised journals. It does not own any copyrights to the journals and is not responsible for their content. The rights usually lie with the publishers or the external rights holders. Publishing images in print and online publications, as well as on social media channels or websites, is only permitted with the prior consent of the rights holders. Find out more

Download PDF: 21.11.2025

ETH-Bibliothek Zürich, E-Periodica, https://www.e-periodica.ch

AEBI

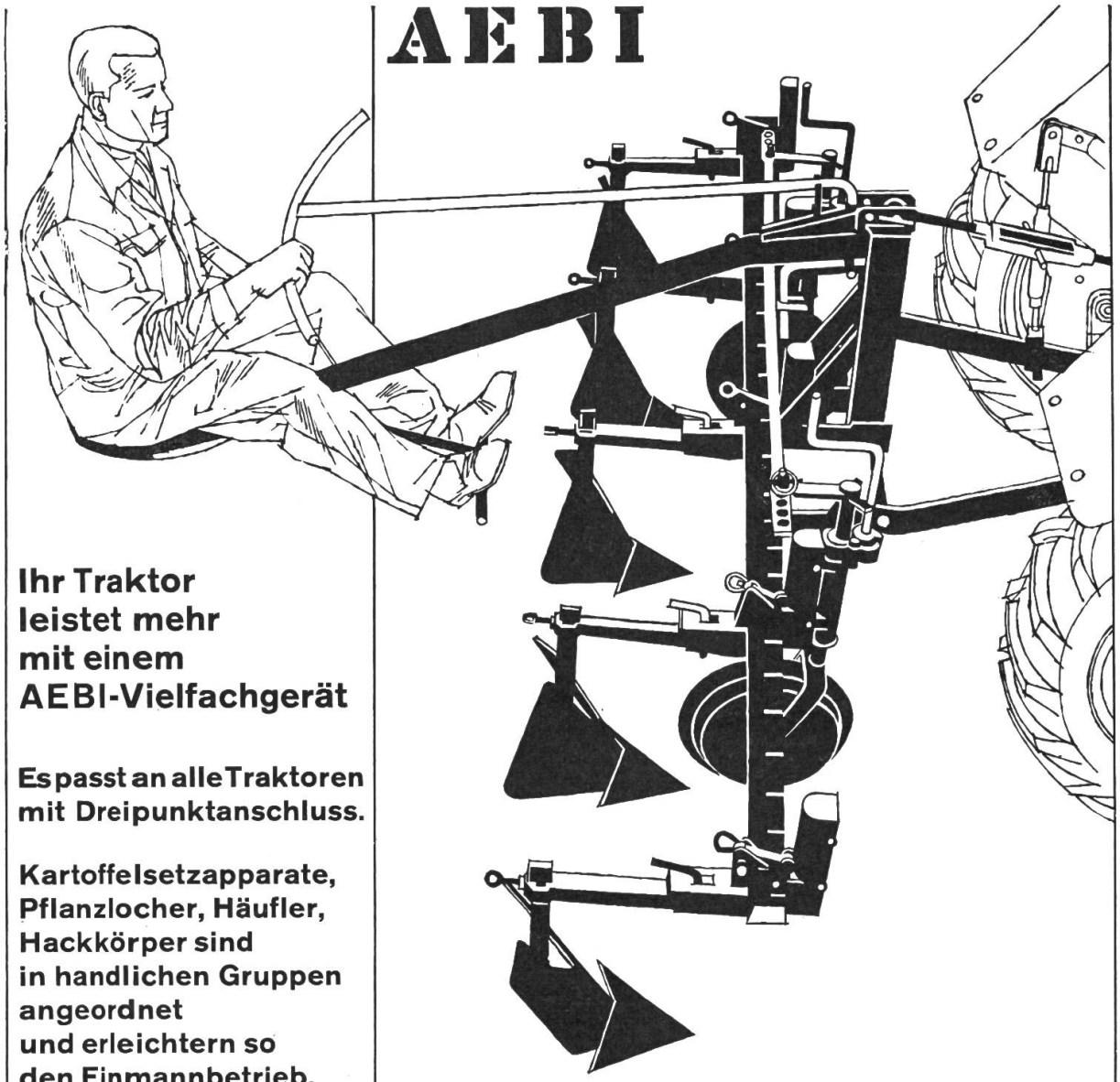

Ihr Traktor leistet mehr mit einem AEBI-Vielfachgerät

Es passt an alle Traktoren mit Dreipunktanschluss.

Kartoffelsetzapparate, Pflanzlocher, Häufler, Hackkörper sind in handlichen Gruppen angeordnet und erleichtern so den Einmannbetrieb.

NEU

seitlich verschiebbarer Sitz
grössere Stützräder
vereinfachter Setzapparat
Hacken und Häufeln in einem Arbeitsgang möglich

Dieser Überlastungsschutz ist in jedem Werkzeughalter eingebaut — beim forcierten Traktorbetrieb unerlässlich.

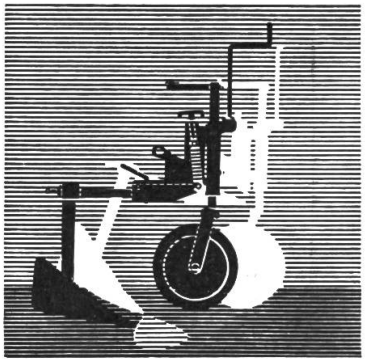

Es ist eine Freude mit AEBI-Maschinen zu schaffen.

Bitte ausschneiden und in offenem Umschlag mit 5 Rp. frankiert einsenden an

AEBI & CO AG Maschinenfabrik Burgdorf
Telephon 034 / 2 33 01

Senden Sie mir unverbindlich Ihre Dokumentation über das Traktor-Vielfachgerät.

Adresse .....

Ihre Garantie:

über 100 000 AGRIA-Maschinen

haben in 10 Jahren die AGRIA-Werke verlassen und wurden in 67 Ländern zu unentbehrlichen Helfern ihrer Besitzer.
Profitieren auch Sie von der grossen Erfahrung der AGRIA-Ingenieure!
Wir haben bestimmt ein passendes Modell für Ihren Betrieb (ab Fr. 680.–).
Vergessen Sie nie:
AGRIA bürgt für Qualität und Fortschritt!

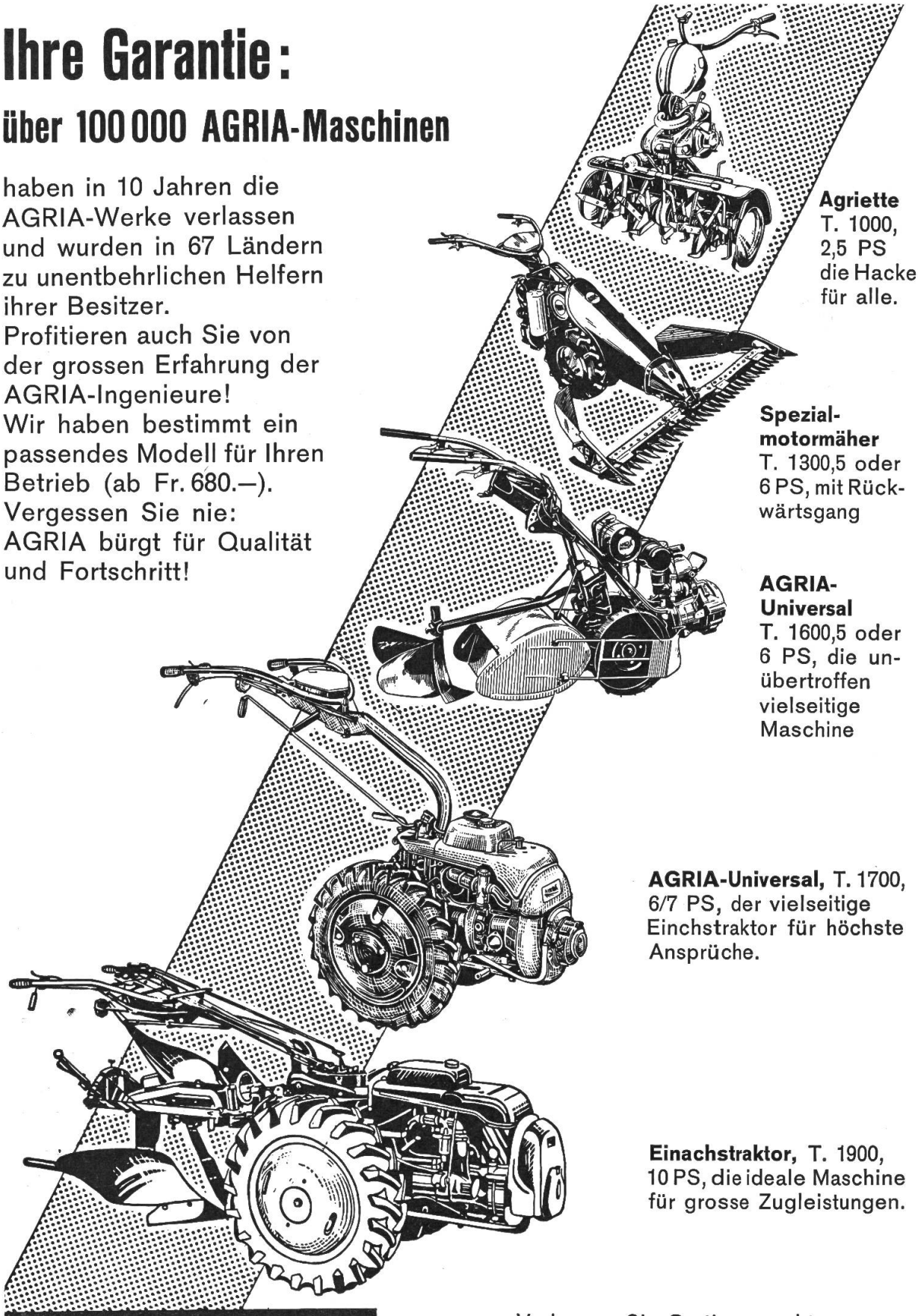

Agriette T. 1000, 2,5 PS die Hacke für alle.

Spezialmotormäher T. 1300,5 oder 6 PS, mit Rückwärtsgang

AGRIA-Universal T. 1600,5 oder 6 PS, die unübertroffen vielseitige Maschine

AGRIA-Universal, T. 1700, 6/7 PS, der vielseitige Einchstraktor für höchste Ansprüche.

Einachstraktor, T. 1900, 10 PS, die ideale Maschine für grosse Zugleistungen.

AGRIA

Verlangen Sie Gratisprospekt von

AGRIA-Landmaschinen AG.

Rüdtligen 14/15 BE Tel. 034/3 26 64

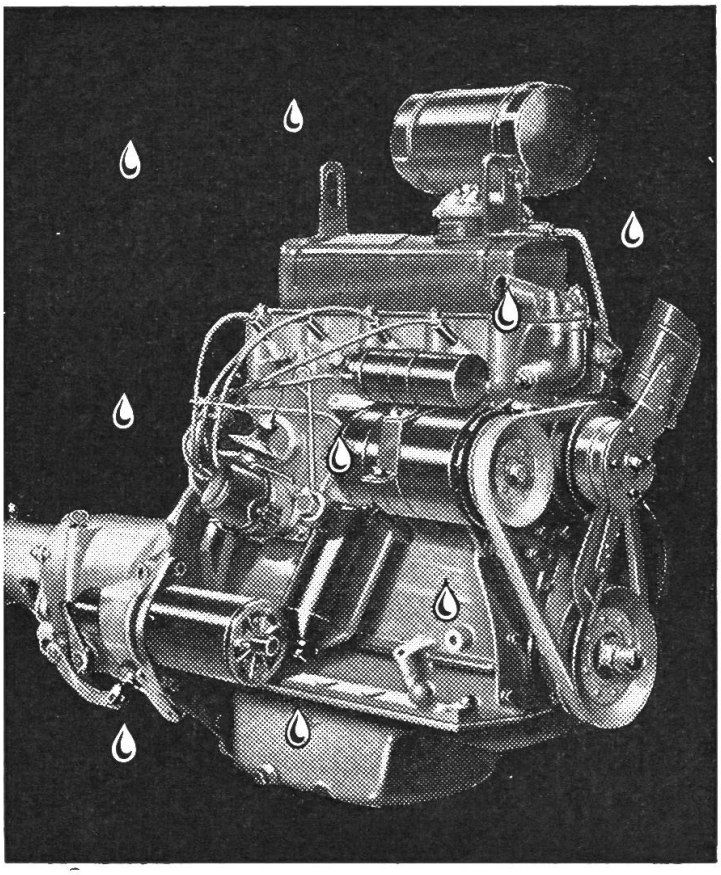

Nur das beste Oel ist gut genug für Ihren Traktor

Man überlegt sich kaum, welche Leistung der Motor eines modernen Fahrzeuges vollbringt. Mit 3000, 4000 ja 5000 Touren pro Minute rotieren seine Teile. Dabei erwartet man von ihm, dass er seinen Dienst Zehntausende von Kilometern anspruchslos versieht.
Ein gutes Oel ist Grundbedingung dazu. Nicht selten wird ihm auch dieser Dienst verweigert. Ein erstklassiges Oel aber verringert den Verschleiss und trägt ganz wesentlich zu niedrigen Unterhaltskosten bei.
AMALIE, das pennsylvanische Markenöl, zeichnet sich durch ganz besondere Eigenschaften aus. Durch das exklusive Kalt-Raffinier-Verfahren wird erreicht, dass der Schmierwert bei hohen u. tiefen Temperaturen gleich gut bleibt.
AMALIE wird nicht aus Rohprodukten aus Bohrungen in den verschiedensten Ländern gewonnen; seine rein pennsylvanische Herkunft garantiert stets gleichbleibende Qualität.

AMALIE

FIBAG

Erhältlich bei den freien Garagen oder beim Generalvertreter

Fahrzeuge und Industriebedarf AG Zürich 4

Telefon (051) 27 85 60 Stauffacherquai 58

Besonders
N E U

Gewaltiger Fortschritt
aus 10jähriger Arbeit

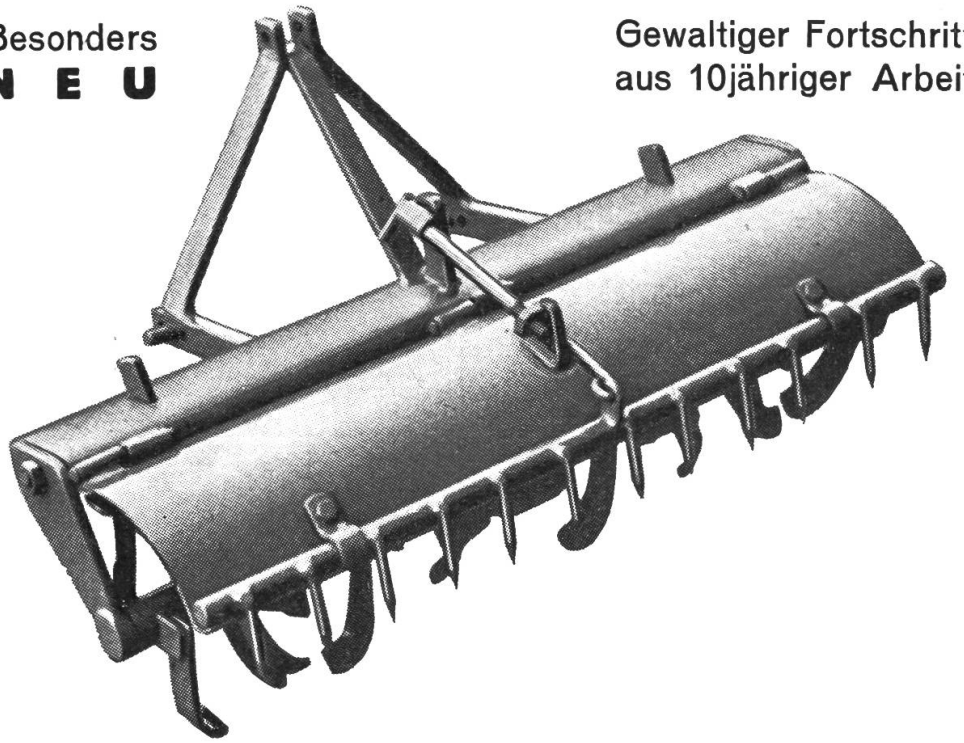

Da verschiedene Ausführungen auch ideal zum Anhängen an Ackerschiene und Anhängestufe

Lieferbar in 1,6 m, 1,8 m, 2-2,5 m Arbeitsbreite

Messer je nach Boden und Beanspruchung in 4 verschiedenen Ausführungen

Das Heben der Egge geht, wo keine Motorhydraulik, mit Pneu-Rad, hydraulisch- oder handhydraulischem Aufzug

Ersatz-Messer in Spezial-Tiefeinzugsführung für alle **HAKO** Typen zum Preis von Fr. 2.80

Zur Beachtung! Walter Bachmann ist alleiniger Erfinder und berechtigter Fabrikant der **HAKO** Ackerfräsen. A. Bürgi, Gachnang, stehen daran keinerlei Rechte zu

Walter Bachmann, Maschinenbau
SAMMELSGREUT Gachnang Kt. Thg. Telephon 052/47275

Schnell-Mistzetter

Für jeden Traktor, auch Einachs-Traktor. Die **MISTSCHLEUDER**, welche an jedem Wagen nur angesteckt werden kann. Zapfwellenantrieb
Streubreite 3-4 m Preis: Fr. 830.-

Bekanntmachung!

Durch die starke Zunahme der Mechanisierung und Motorisierung der schweizerischen Landwirtschaft in den letzten Jahren ist es dringend notwendig geworden, den fachgemässen Unterhalt von Landmaschinen mit allen Mitteln zu fördern. Wir betrachten es daher als unsere Pflicht, die RAPID-Kundendienst-Organisation noch weiter auszubauen und haben beschlossen, mit Wirkung ab 1. Januar 1959 als erste schweizerische Motormäherfabrik einen neuen, zusätzlichen Kundendienst

den RAPID-Gratis-Service

zu schaffen. Gleichzeitig verlängern wir die bisherige Fabrikgarantie um 6 Monate, so dass neuerdings jeder Käufer **1 Jahr Garantie auf Maschinen und Motor** geniesst. Wir übergeben künftig jedem Käufer eines neuen Motormähers oder Einachsers die **RAPID-Kundendienst-Karte,** die Anrecht gibt auf folgende Kundendienstleistungen: 1 Jahr Garantie, 1 Gratis-Einführungs-Instruktion und 1 Gratis-Service. Der RAPID-Gratis-Service umfasst genau vorgeschriebene Unterhaltsarbeiten an Motor, Maschine und Mähbalken, die vom offiziellen RAPID-Vertreter oder von uns während der Garantiezeit – am besten am Ende der ersten Mähsaison – kostenlos ausgeführt werden.

Es ist in erster Linie der Umsatzsteigerung der letzten Jahre und dem damit verbundenen starken Anwachsen unserer Kundschaft (schon 1957 100 000 RAPID im In- und Ausland) zu verdanken, dass wir **ohne jegliche Erhöhung der Verkaufspreise** durch diesen zusätzlichen Gratis-Service unseren Kundendienst grosszügig ausbauen können.

Mit diesen beispielhaften Leistungen wollen wir zu einem angenehmen und störungsfreien Arbeiten mit RAPID-Motormähern und RAPID-Einachsern beitragen, deren Leistungsfähigkeit noch mehr steigern, Wartung und Pflege erleichtern und die Unkosten auf ein absolutes Minimum senken.

Echter Pioniergeist schuf den ersten RAPID-Motormäher; heute können wir auf einer 33jährigen Erfahrung weiter aufbauen. Dazu gehört auch das so wichtige Gebiet des Kundendienstes! Sind wir schon vor Jahrzehnten eigene Wege gegangen bei der Organisation des RAPID-Service – fachliche Ausbildung des Vertreters, Spezialisierung auf unsere Marke und Exklusivrecht – so wollen wir dieses damals begonnene Werk weiterführen, indem wir neue, wertvolle Leistungen bieten.

Zürich, den 15. Januar 1959. RAPID MOTORMÄHER AG.

1949 SCHAWALDER AMRISWIL 1959

Grösste Serien
Kleinste Preise

10 Jahre Leichtverdecke = 10 Jahre Erfahrung!

Jubiläumspreise!

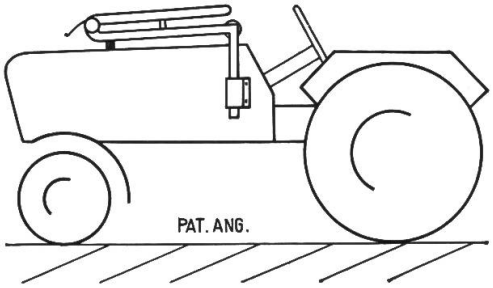

Standard-Starr-Modell:
mit PLEXI-Scheibe, Stahldach, zum Stecken, mit allen Schrauben, ohne Seitenteile — Fr. 98.–

Auf Wunsch:

Handscheibenwischer	Fr. 15.–
Schrägstützen	Fr. 12.–
Plastic-Seitenteile	Fr. 36.–

Standard-Falt-Modell (siehe Bild):
Windschutzscheibe kann auch allein benützt werden. Mit Autoscheibe, Stahldach, zum Stecken, 1 Schrägstütze, mit allen Schrauben, ohne Seitenteile — Fr. 198.–

Auf Wunsch:

Handscheibenwischer	Fr. 15.–
Plastic-Seitenteile	Fr. 36.–

Standard-Halbkabine:
mit Autoscheibe, Stahldach, grosse Autoglas-Seitenfenster weit nach hinten gezogen, Montage-Träger und Schrauben — Fr. 235.–

Auf Wunsch:

Handscheibenwischer	Fr. 15.–
Elektr. Scheibenwischeranlage komplett	Fr. 64.–
Blinkanlage komplett	Fr. 64.–

Alle Modelle 94 cm breit und mit verschiebbaren Steckrohren, passend auf jede Tankbreite — mühelose Montage und garantiert kein Klemmen — 12 Monate Garantie.

A. Schawalder, Leichtverdecke, Amriswil TG
Tel. 071 6 75 07

Bitte ausschneiden!

An alle Wiederverkäufer:
Die bisherigen Konditionen sind ab sofort ungültig. Verlangen Sie bitte meine Offerte.

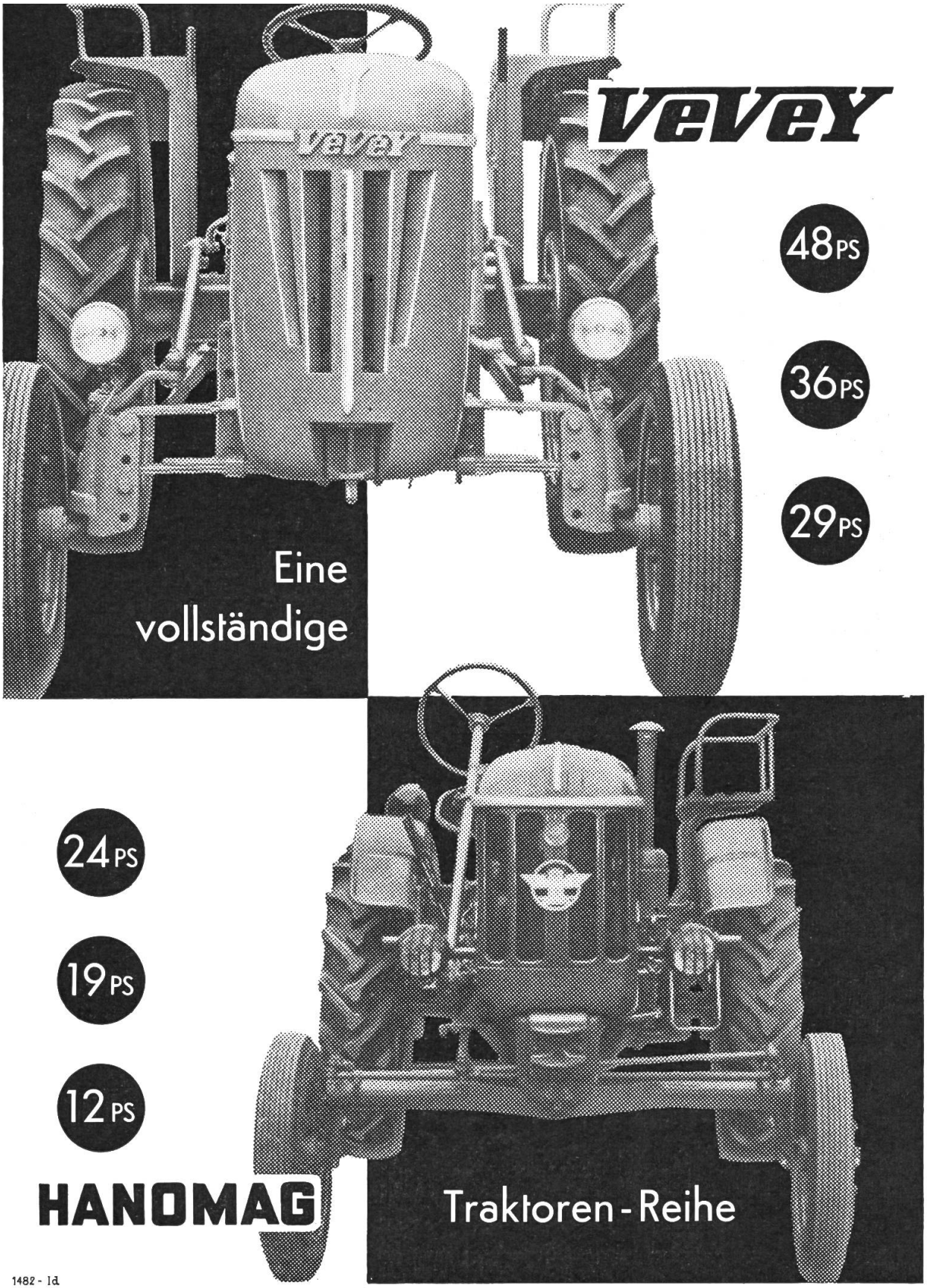

1482 - Id

REGIONALE VERTRETER UND SERVICE-STELLEN IN ALLEN KANTONEN

Senden Sie uns nebenstehenden Coupon. Sie werden unverbindlich eine autschlussreiche, detaillierte Dokumentation über unsere Traktoren und deren Zusatzgeräte erhalten.

Maschinenfabrik Vevey Aktiengesellschaft

Werk gegründet 1842

Name und Vorname: .....

Strasse oder Hof: .....

Ort: .....

Etwas Neues!

Das Problem der knappen Raumverhältnisse ist gelöst.

Auch in kleinere Scheunen kann jetzt ein ZUMSTEIN Heu- und Garbengebläse eingebaut werden. Die bisherigen Platz beanspruchenden Zwischenverteilerbogen sind durch flache Verteilerkästen ersetzt worden. Dadurch wird der bis jetzt von den Rohrbogen benötigte Platz frei. Das Abladegut kann somit bis direkt unter die Rohrleitung ausgeworfen werden.

Vorteile:

Kein Raumverlust.
Wesentlich niedrigere Kosten.

Wir fabrizieren fahrbare, stationäre und versenkbare Anlagen, auch Bergmodelle.

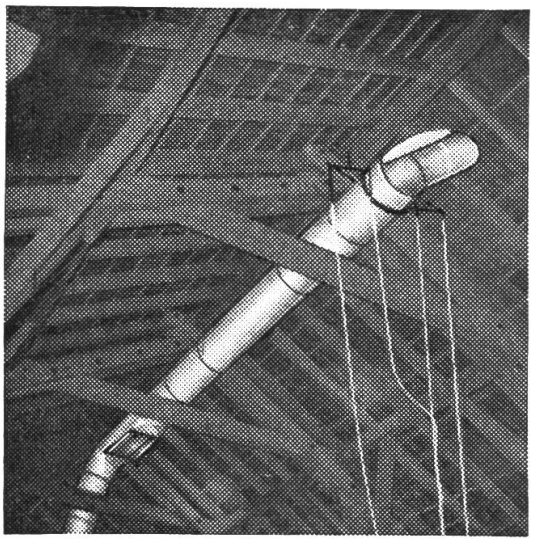

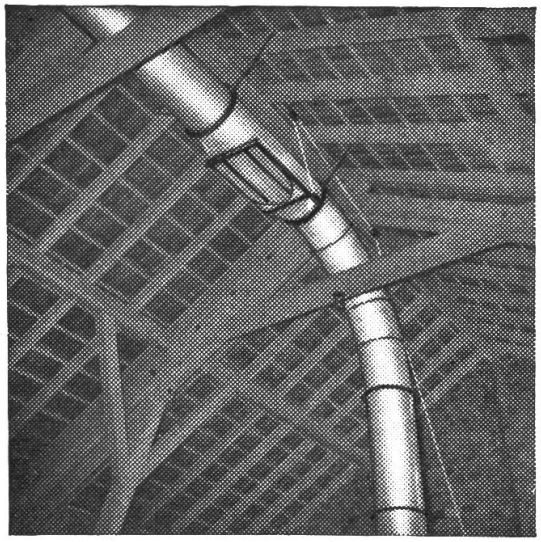

Geschlossener Verteilerkasten

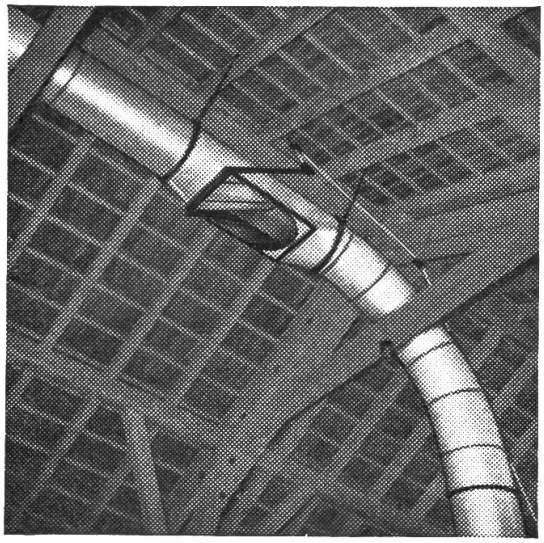

Geöffneter Verteilerkasten

8 verschiedene Ausführungen gewährleisten Anpassung an jeden Betrieb, zu vernünftigem Preis. Verlangen Sie unverbindlich Prospekte und Referenzen.

ZUMSTEIN AG.
ZUCHWIL-SOLOTHURN
Maschinenfabrik Tel. 065/2 30 62

Gutschein für einen Gebläse-Prospekt

Name: .....

Adresse: .....

ZUMSTEIN
ist im Gebläsebau weit voraus!

Aufsammeln, pressen, binden und laden mit der WELGER-Aufsammelpresse in einem Arbeitsgang

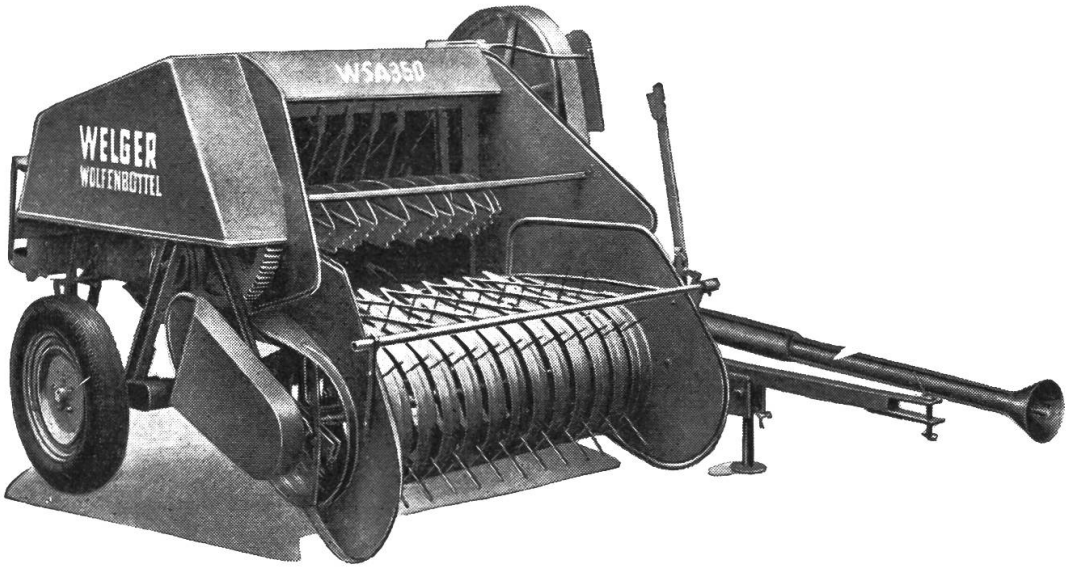

Bei der WELGER-Presse WSA-350 wird das Futter nicht Hochdruck gepresst. Darum wird der Gärprozess des Futters auch nicht beeinträchtigt. Es wird Sie sicher interessieren, dass hierüber von schweizerischen Versuchsanstalten verschiedene Prüfungen durchgeführt wurden. Das mit der Welger-Presse WSA-350 eingebrachte Heu wurde überall als vorzüglich bewertet. Prüfbericht und Prospekt stehen Ihnen zur Verfügung. Benützen Sie bitte den nachstehenden Gutschein. - Wünschen Sie einige Adressen von Besitzern der Welger-Pressen WSA-350, damit Sie sich selber die Futterqualität ansehen können? Schreiben Sie uns, wir geben Ihnen gerne einige Kunden an.

Agrar

Fabrik landw. Maschinen AG
Wil SG Tel. (073) 6 01 21

- -

Senden Sie mir Prospekt und Prüfbericht der WSA-350.

Name: .....

Adresse: .....

GRUNDER-TRAKTOR

mit luftgekühltem 12-PS-Diesel-Motor. Der neue TK 15 L ist laufend lieferbar

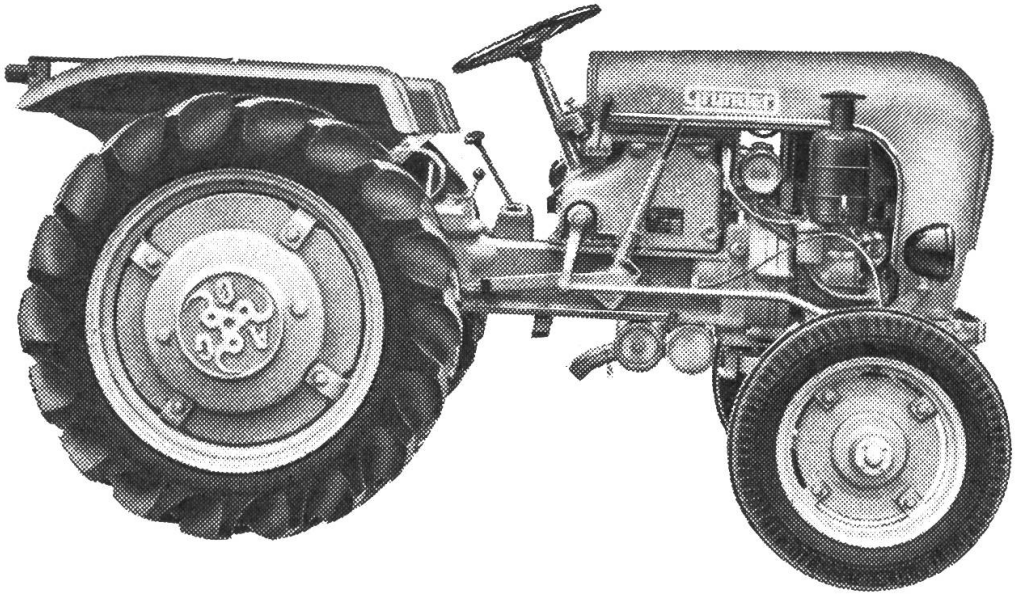

wirtschaftlich, leistungsfähig, vielseitig wie alle GRUNDER-Maschinen! **Diesel** 12 PS 2-Takt luftgekühlt.
4- und 8-Gang-Getriebe (Kriechgänge).
Auf Wunsch:
Hydraulik und normalisierte 3-Punkt-Aufhängung!
Stark ausgebaute Gerätereihe mit:
Anbaupflügen, Ackerfräsen 1,40 m, Rotiereggen 1,40 m, Vielfachgeräte, Seilwinden, Mähapparat, Triebachsanhänger, Antriebspoulie usw.

Vorzüge des luftgekühlten 2-Takt-Diesel-Motors:
Luft siedet nicht!
Luft gefriert nicht!
Keine Frostschutzmittel notwendig!

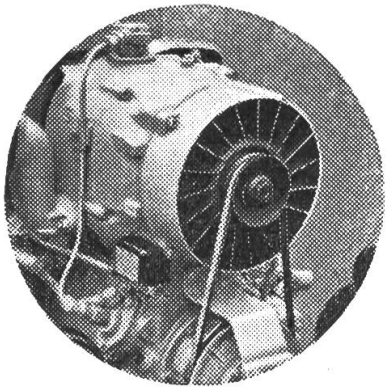

Kein Wasserauffüllen, also einfachste Wartung! Im heissesten Sommer wie im kältesten Winter, immer sofort startbereit! Einfach: **Grunder TK 15 L,** der ideale Vielzweck-Traktor!

Coupon

Ausschneiden und in offenem Couvert mit 5 Rp. frankiert einsenden.

Senden Sie mir unverbindlich Prospekt Nr. 26 über:

.....

Name: .....

Vorname: .....

Strasse/Hof: .....

Wohnort: .....

Grunder

MASCHINENFABRIK IM NIEDERSCHÖNTHAL

FÜLLINSDORF (BL)

A. GRUNDER & CO., A.-G.
TEL. (061) 84 34 34

Sie können den Oelverbrauch Ihres Traktors auf die Hälfte reduzieren

Ein entscheidender Fortschritt für Petrol- und White Spirit-Motoren: Mit dem neuen BP Energol Tractor Universal fahren Sie zwischen zwei Oelwechseln doppelt so lang, wie mit gewöhnlichem Motorenöl.

Bei Petrol- und White Spirit-Motoren wird das Schmieröl durch Treibstoff-Kondensat derart rasch verdünnt, daß es in der Regel nach 60 Arbeitsstunden ersetzt werden muß.
Diese Vorsichtsmaßnahme ist nicht mehr nötig, wenn Sie das neue BP Energol Tractor Universal verwenden. Es enthält besondere Zusätze, die der Schmierölverdünnung entgegenwirken. Deshalb können Sie mit diesem Oel zwischen zwei Oelwechseln bis zu 120 Stunden fahren, genau so, wie bei einem Diesel- oder Benzinmotor.
BP Energol Tractor Universal ist ein *Ganzjahresöl.* Seine Viskosität paßt sich automatisch der Betriebstemperatur an. Es ist deshalb *nie zu dick, nie zu dünn.* Im Sommer wie im Winter ist die Schmierung vollkommen, vom ersten Kolbenhub an.
BP Energol Tractor-Universal eignet sich für *alle* Traktoren, sowie für *alle* mobilen und stationären Motoren. Sie brauchen nur noch *eine einzige Schmierölsorte,* können deshalb günstiger einkaufen und vermeiden außerdem Verwechslungen im Betrieb.

Für alle Motoren ● für jeden Zweck ● das ganze Jahr

ein einziges Oel: BP Energol Tractor Universal

BP Energol Tractor Universal wurde während 3 Jahren in der Praxis erprobt und hat sich in über 100 000 Fahrstunden auf *allen Traktorentypen* glänzend bewährt.

BP

Bitte ausschneiden und in offenem Umschlag, mit 5 Rp. frankiert, einsenden an:

BP Technischer Kundendienst, Postfach Zürich 23

Gutschein

Senden Sie mir unverbindlich Ihre ausführliche Broschüre Nr. 103 «Rationelle Motorenschmierung in der Landwirtschaft»

Name. .....

Adresse. .....

Ein reicher Erfahrungsschatz

liegt der Konstruktion der DEUTZ-Diesel-Traktoren zugrunde.

Fast 100 Jahre Erfahrung im Motorenbau und 50 Jahre Erfahrungsaustausch mit der Landwirtschaft sind die Paten der heutigen modernen, robusten und wirtschaftlichen, luftgekühlten DEUTZ-Diesel-Traktoren.

HANS F. WÜRGLER
Deutz-Generalvertretung
ZÜRICH 9/47
Rautistrasse 31 Tel. 051 526655

Zu Ihrem Traktor die

Wespe

Gerätereihe

Für 3-Punkt-Aufhängung
mit steuerbaren Stützrädern
Kartoffelkulturgerät 2-3-4-reihig
mit halbautomatischen Setzgeräten
Rübenhackgerät mit Einzelparallelogrammen
unbeschränkte Kombinationsmöglichkeiten

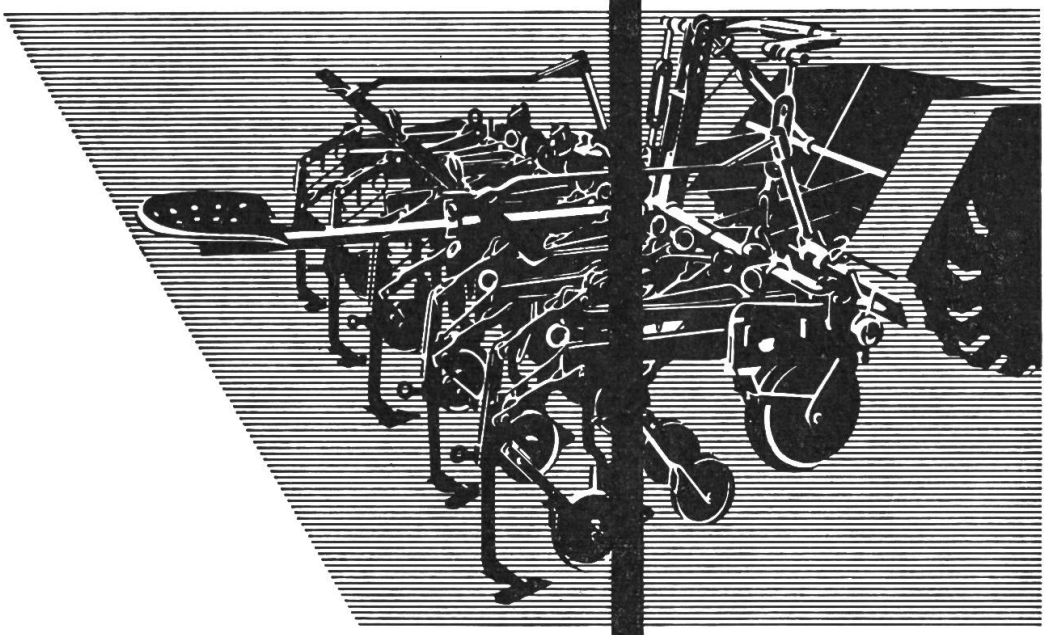

Vergleichen Sie die Preise –
WESPE ist günstiger!

BON für 1 Prospekt über WESPE-Vielfachgerät T

Name: _____

Adresse: _____

(Bitte ausschneiden und in offenem Umschlag, mit 5 Rappen frankiert, senden an Matra Zollikofen)

MATRA ZOLLIKOFEN
Tel. (031) 65 01 06

BUCHER - Anbaugeräte

BG 1603

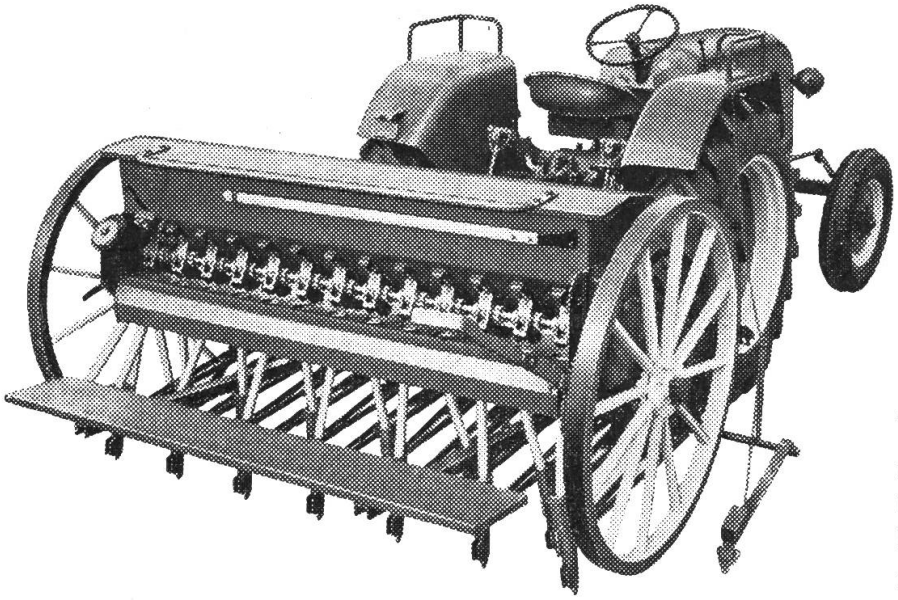

Anbau-Sämaschine

mit dem vorteilhaften Präzisions-Säapparat mit Feinsäscheibe, Spurmarkeuren und Laufbrett. 4 verschiedene Grössen.

Zapfwellen-Spatenegge

das vorzügliche Gerät zur Saatbeetzubereitung und zum Stoppelstürzen mit Spatenmesser oder Hacksternen aus einem besonders widerstandfähigen Material.

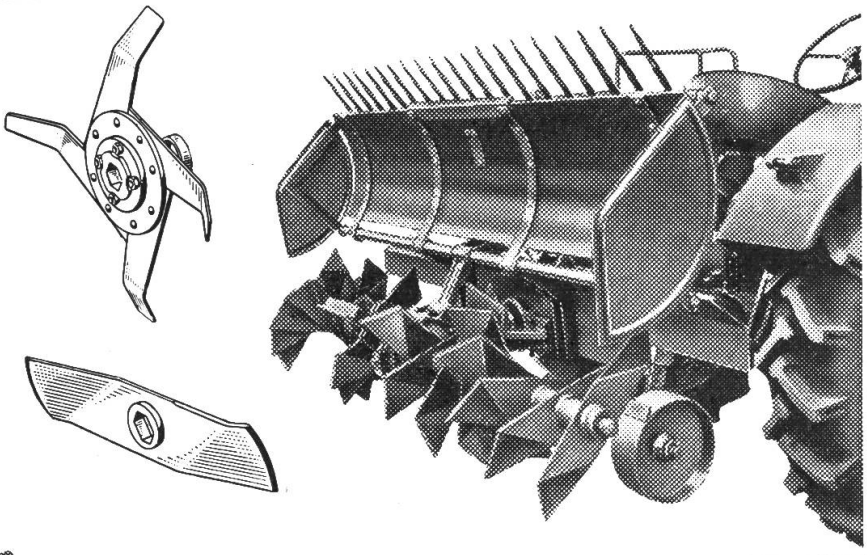

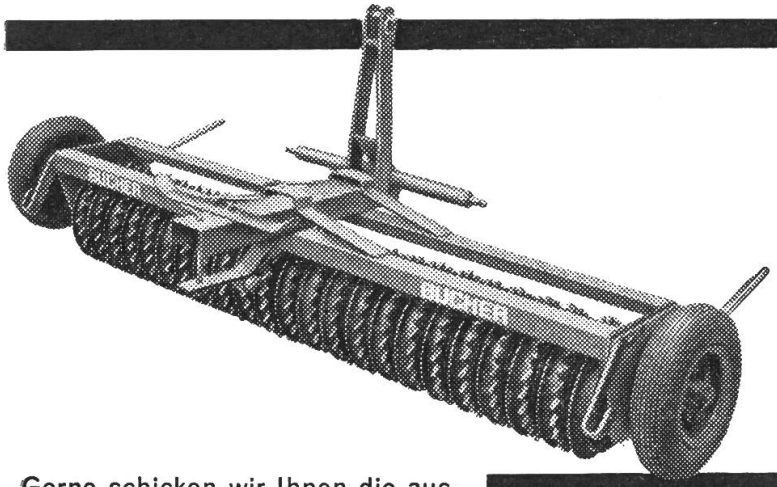

Ringwalze

ein gut ausgenutztes Ackerbaugerät, das wahlweise am Traktor oder hinter Pferden eingesetzt werden kann.
Auch mit Längsfahrvorrichtung erhältlich.

Gerne schicken wir Ihnen die ausführlichen Prospekte über die Sie interessierenden Maschinen zu.

BUCHER-GUYER
Niederweningen Zürich