Zeitschrift: Der Traktor und die Landmaschine : schweizerische landtechnische Zeitschrift

Herausgeber: Schweizerischer Verband für Landtechnik

Band: 21 (1959)

Heft: 1

Werbung

Nutzungsbedingungen

Die ETH-Bibliothek ist die Anbieterin der digitalisierten Zeitschriften auf E-Periodica. Sie besitzt keine Urheberrechte an den Zeitschriften und ist nicht verantwortlich für deren Inhalte. Die Rechte liegen in der Regel bei den Herausgebern beziehungsweise den externen Rechteinhabern. Das Veröffentlichen von Bildern in Print- und Online-Publikationen sowie auf Social Media-Kanälen oder Webseiten ist nur mit vorheriger Genehmigung der Rechteinhaber erlaubt. Mehr erfahren

Conditions d'utilisation

L'ETH Library est le fournisseur des revues numérisées. Elle ne détient aucun droit d'auteur sur les revues et n'est pas responsable de leur contenu. En règle générale, les droits sont détenus par les éditeurs ou les détenteurs de droits externes. La reproduction d'images dans des publications imprimées ou en ligne ainsi que sur des canaux de médias sociaux ou des sites web n'est autorisée qu'avec l'accord préalable des détenteurs des droits. En savoir plus

Terms of use

The ETH Library is the provider of the digitised journals. It does not own any copyrights to the journals and is not responsible for their content. The rights usually lie with the publishers or the external rights holders. Publishing images in print and online publications, as well as on social media channels or websites, is only permitted with the prior consent of the rights holders. Find out more

Download PDF: 11.08.2025

ETH-Bibliothek Zürich, E-Periodica, https://www.e-periodica.ch

GOODYEAR

der meistgefahrene Reifen der Welt —

seit 40 Jahren

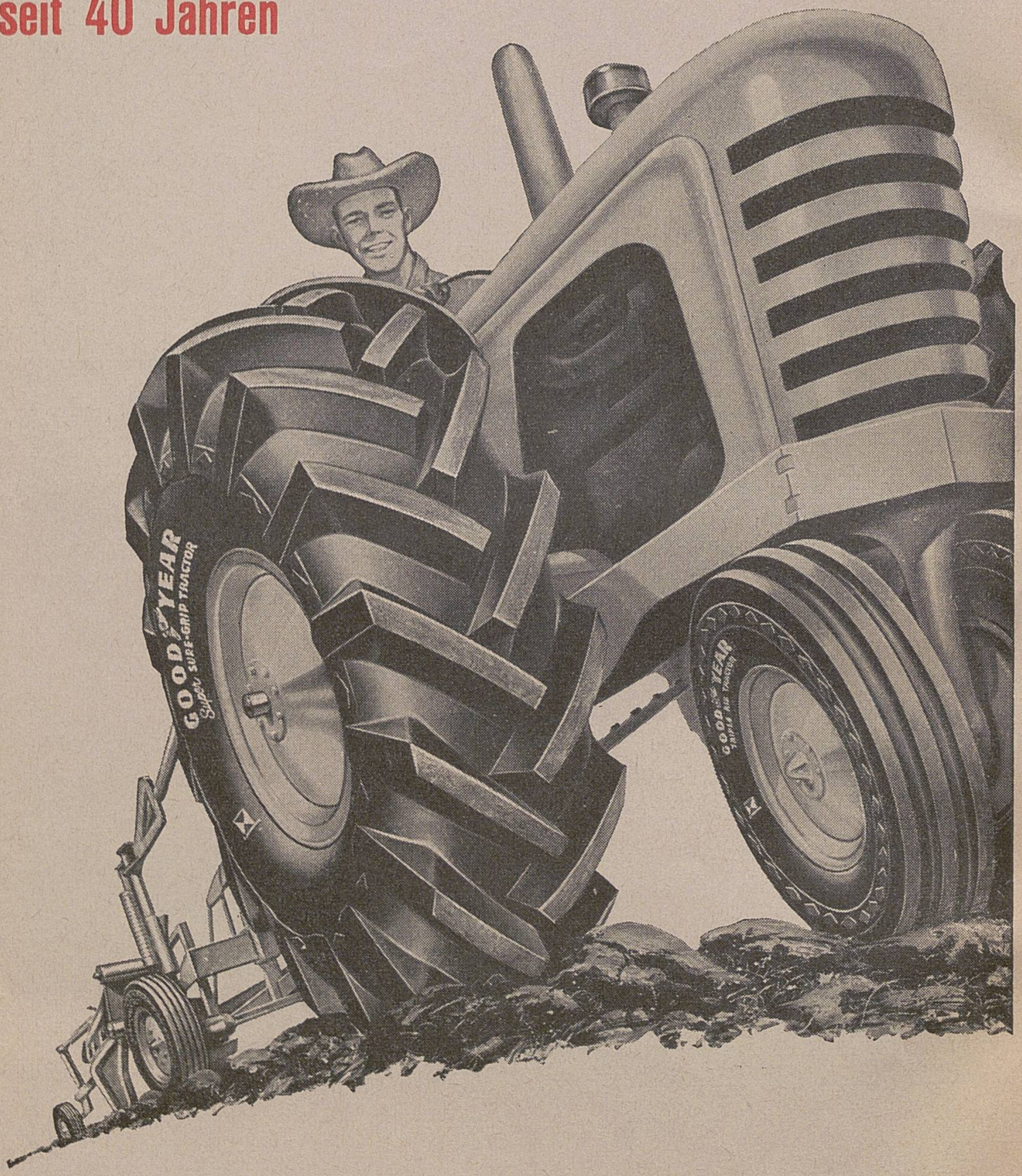

Für Ihren Traktor den zugkräftigen,
sich selbst reinigenden

GOODYEAR

SUPER SURE GRIP

GOODYEAR, Pneu-Import A.G., Zürich, Utoquai 29, Tel. (051) 34 56 56

AEBI

Heu- und Garbengebläse mit Fernsteuerung

Der Mangel an Arbeitskräften ist in den Werket am größten. Oft müssen Frauen und Jugendliche nach der schweren Arbeit auf dem Feld noch beim Abladen helfen, besonders wenn es gilt, vor einem drohenden Gewitter möglichst viel der guten Ernte unter Dach zu bringen.

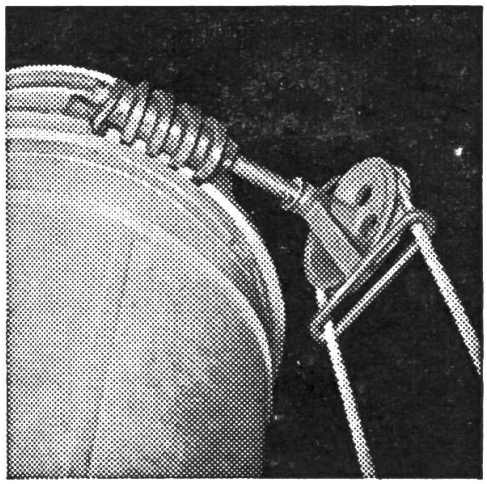

Da ist ein AEBI-Heugebläse mit Fernsteuerung eine wahre Wohltat. Auf dem Heustock stehend, verstellt die Bäuerin mit dem Seilzug die Ausblasbogen nach links, nach rechts, nach vorn und nach hinten. Sie wählt ihren Standort jeweils so, daß sie dem Luftstrom nicht ausgesetzt ist. Diese Arbeit auf dem Stock ist nicht streng und kann auch der Tochter oder dem Bub zugemutet werden.

Wir liefern fahrbare und stationäre Heu- und Garbengebläse, mit 500 mm oder 600 mm Rohrdurchmesser. Auf Wunsch mit aufgebautem Elektromotor oder mit Zapfwellenantrieb, so daß auch der Traktor als Kraftquelle dienen kann. Verlangen Sie Prospekt mit Preisen und Referenzliste.

ES IST EINE FREUDE MIT AEBI-MASCHINEN ZU SCHAFFEN

AEBI

—— Bitte ausschneiden und in offenem Umschlag mit 5 Rp. frankiert einsenden ——

AEBI & CO Maschinenfabrik BURGDORF Tel. 034 / 2 33 01

Senden Sie mir unverbindlich Ihren Prospekt mit Preisen und Referenzliste über das AEBI Heugebläse

Name: _____

Adresse: _____

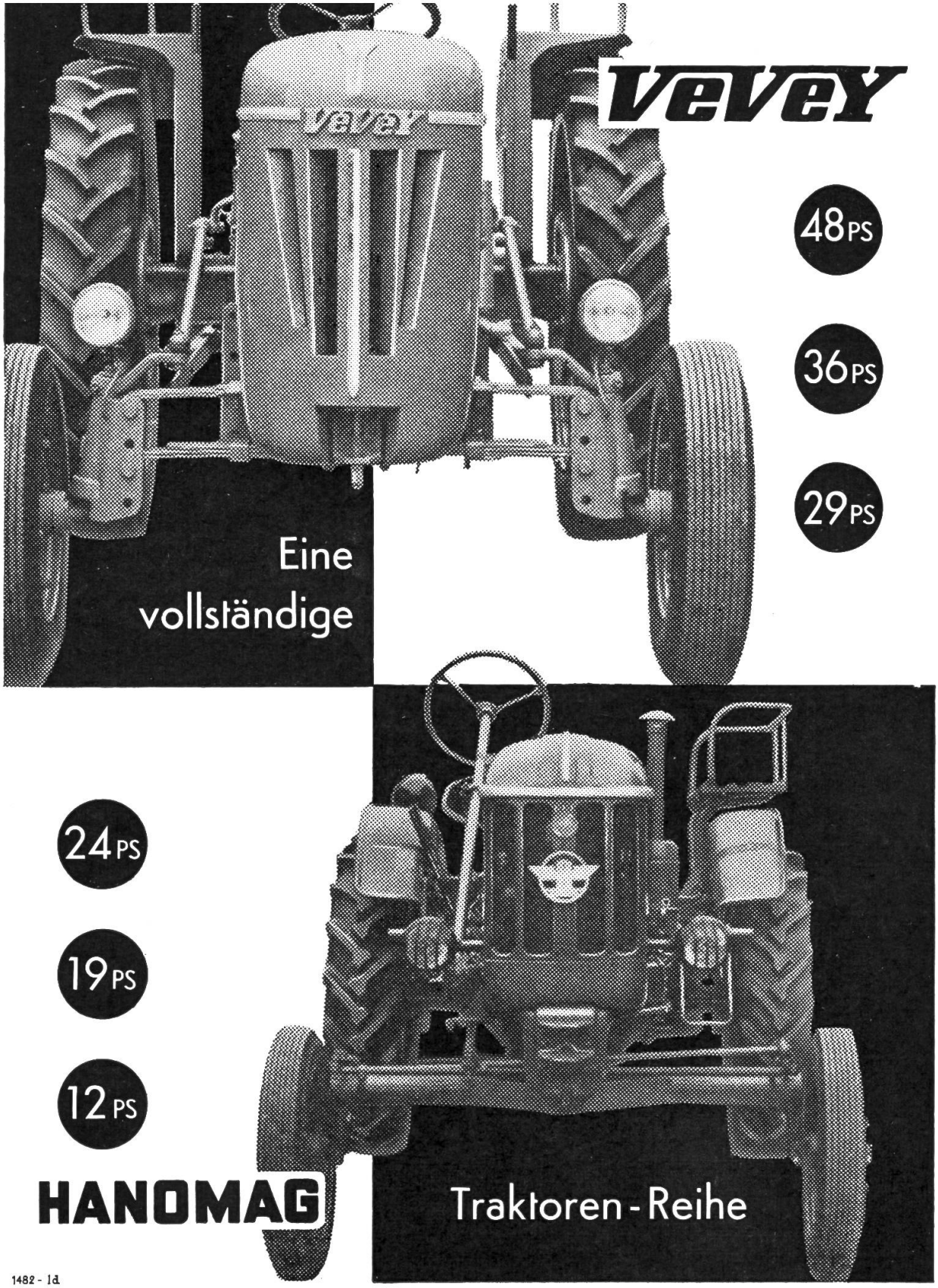

1482 - 1d

REGIONALE VERTRETER UND SERVICE-STELLEN IN ALLEN KANTONEN

Senden Sie uns nebenstehenden Coupon. Sie werden unverbindlich eine autschlussreiche, detaillierte Dokumentation über unsere Traktoren und deren Zusatzgeräte erhalten.

Maschinenfabrik Vevey Aktiengesellschaft

Werk gegründet 1842

Name und Vorname: .....

Strasse oder Hof: .....

Ort: .....

Traktor-Vielfachgerät

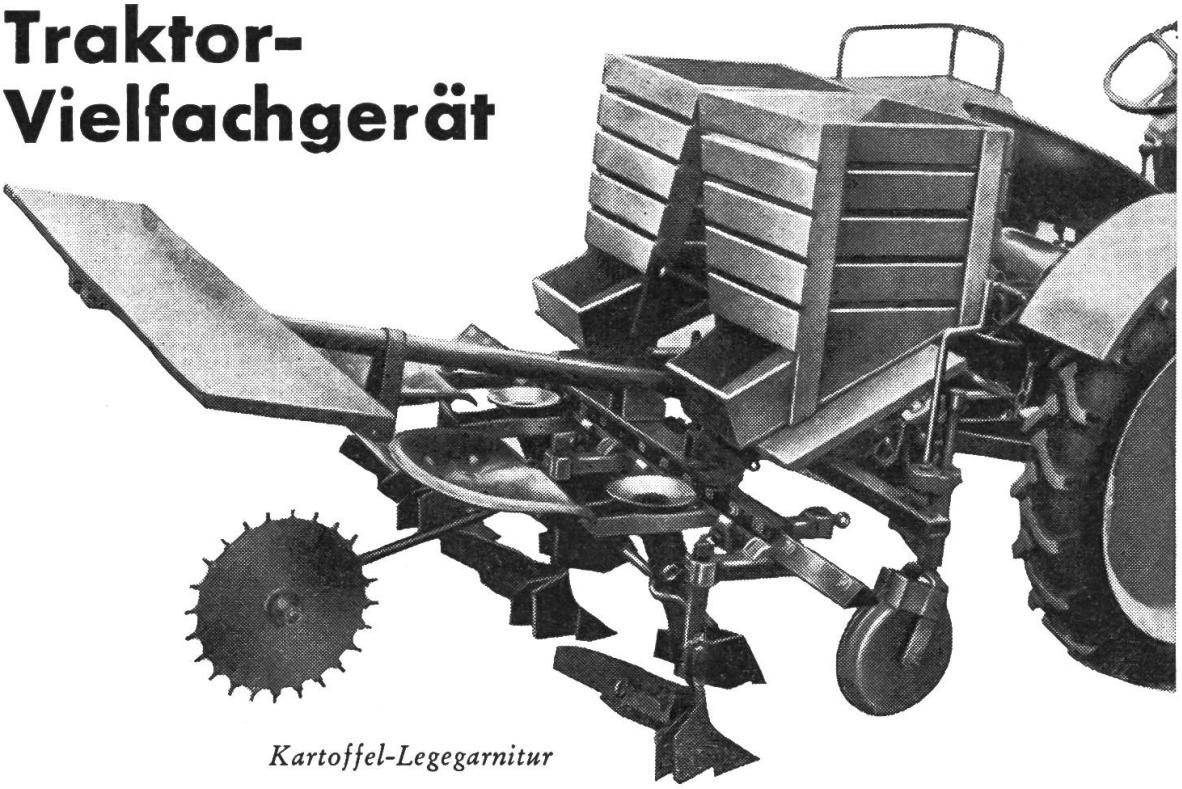

Kartoffel-Legegarnitur

Bald sind es 20 Jahre her, seit Bucher-Guyer die ersten Vielfachgeräte auf den Markt brachte. Was die heutige moderne Ausführung des BUCHER-Vielfachgerätes alles an wertvollen Vorteilen bietet, ist das Ergebnis dieser langen praktischen Erfahrung. Absolut einzigartig ist auch die Auswahl an Werkzeuggarnituren, die speziell auf die Bedürfnisse unserer schweiz. Landwirtschaft abgestimmt sind. Die Werkzeuge lassen sich einzeln oder gruppenweise oder als ganze Garnitur auswechseln. Der praktische Schnellverschluss gestattet die einfachste und schnellste Umstellung von der einen auf die andere Arbeit.

Der Vielzweckstriegel als wichtige Werkzeuggruppe

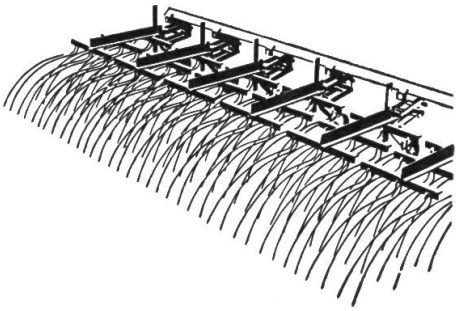

abgefederte Gruppenwerkzeuge

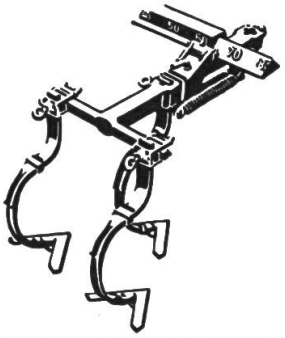

BUCHER-GUYER
Niederweningen Zürich

Tel. 051 / 94 33 22

PUMPEN

Zentrifugalpumpen
zum Fassfüllen, Verschlauchen und Beregnen.
Vertikalpumpen selbstansaugend und selbstentleerend zum Fassfüllen, als Schlammpumpe in Kläranlagen und für Fäkalien in Industrie. Lieferbar mit und ohne aufgebautem Elektromotor

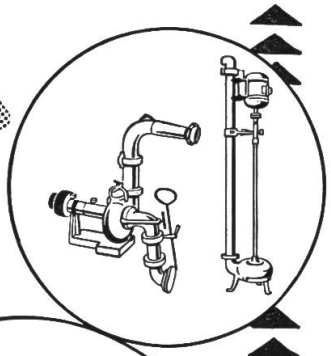

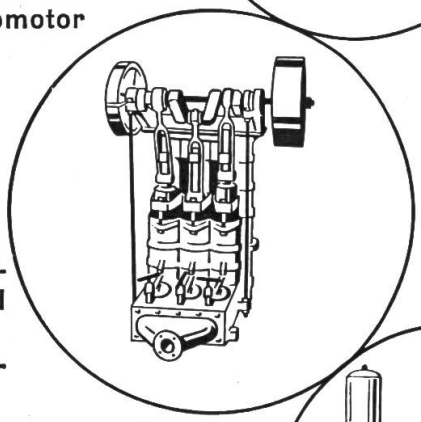

Stehende Zwei- und Dreikolbenpumpen
mit geschliffenen und oben geschlossenen Tauchkolben im Ölbad laufend
Kugellagerung
Kurbelwelle aus einem Stück geschmiedet
Auswechselbare Messingventilsitze

Doppeltwirkende Ein- und Zweikolbenpumpen
zum Verschlauchen und Beregnen, auch lieferbar mit vollständig staubfrei geschlossenem, im Ölbad laufendem Getriebeteil

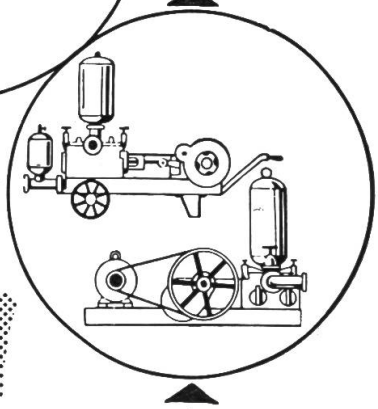

Aecherli

AG. Maschinenfabrik Reiden/LU

Tel. 062 9 33 71

Spezialfirma für vollständige Verschlauchungs- und Beregnungsanlagen.

Gutschein

Bitte senden Sie mir den Pumpen-Prospekt:

Name: _____

Vorname: _____

Strasse: _____

Ort und Kanton: _____

Die ideale Vielzweckmaschine ist da!

Ein völlig neuer RAPID für Landwirtschaft
Gemüse-, Garten-, Obst- und Weinbau

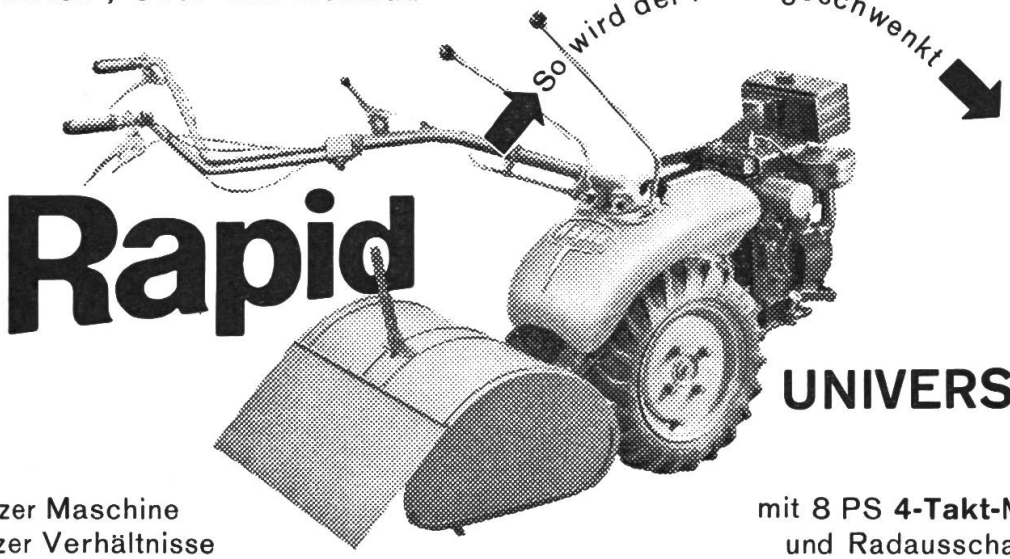

UNIVERSAL

die Schweizer Maschine
für Schweizer Verhältnisse

mit 8 PS **4-Takt**-Motor
und Radausschaltung

Der RAPID-Universal ist eine Maschine, wie sie seit Jahren von den Praktikern gewünscht wird. Heute steht er für Sie bereit: ... so vielseitig wie der tausendfach bewährte RAPID-Einachser, jedoch etwas leichter und billiger, hervorragend als Bodenfräse, leistungsfähig mit dem Wendepflug, ideal zur Pflege der Hackfrüchte und dazu ist er ein schnittiger Motormäher – auch zum täglichen Eingrasen.

in offenem Couvert mit 5 Rp. frankiert einsenden

An RAPID Motormäher AG, Lessingstr. 11, Zürich 2, Tel. (051) 27 54 11

BON

☐ Wünsche Gratis-Prospekt und Preisliste

☐ Wünsche unverbindliche Vorführung

Zutreffendes mit X bezeichnen

Name: _____

Hof: _____

Ort: _____

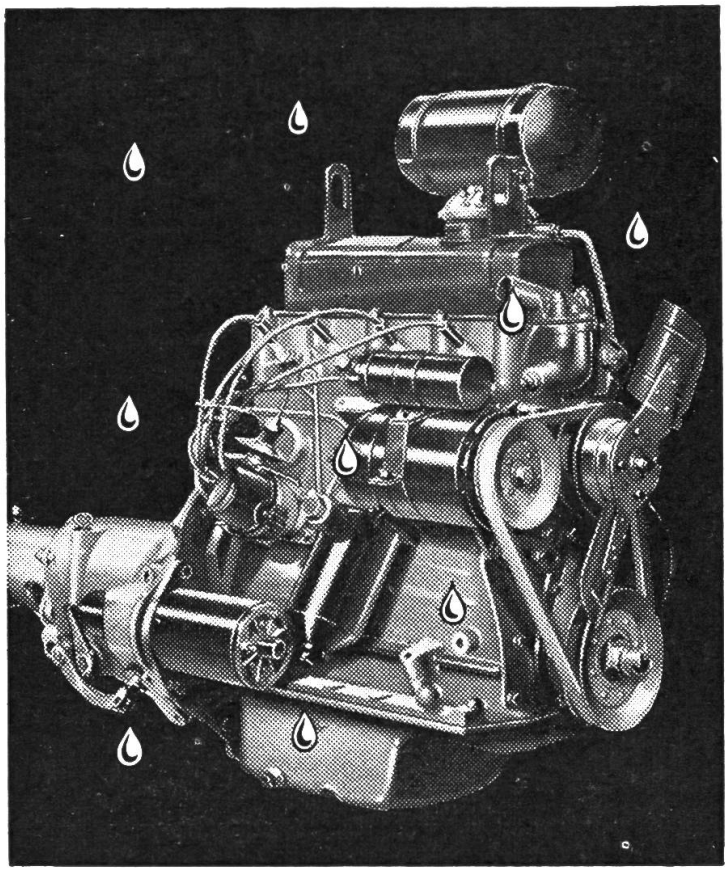

Nur das beste Oel ist gut genug für Ihren Traktor

Man überlegt sich kaum, welche Leistung der Motor eines modernen Fahrzeuges vollbringt. Mit 3000, 4000 ja 5000 Touren pro Minute rotieren seine Teile. Dabei erwartet man von ihm, dass er seinen Dienst Zehntausende von Kilometern anspruchslos versieht.

Ein gutes Oel ist Grundbedingung dazu. Nicht selten wird ihm auch dieser Dienst verweigert. Ein erstklassiges Oel aber verringert den Verschleiss und trägt ganz wesentlich zu niedrigen Unterhaltskosten bei.

AMALIE, das pennsylvanische Markenöl, zeichnet sich durch ganz besondere Eigenschaften aus. Durch das exklusive Kalt-Raffinier-Verfahren wird erreicht, dass der Schmierwert bei hohen u. tiefen Temperaturen gleich gut bleibt.

AMALIE wird nicht aus Rohprodukten aus Bohrungen in den verschiedensten Ländern gewonnen; seine rein pennsylvanische Herkunft garantiert stets gleichbleibende Qualität.

AMALIE

Erhältlich bei den freien Garagen oder beim Generalvertreter

FIBAG

Fahrzeuge und Industriebedarf AG Zürich 4

Telefon (051) 27 85 60 Stauffacherquai 58