Zeitschrift: Schweizerisches Handelsamtsblatt = Feuille officielle suisse du commerce = Foglio ufficiale svizzero di commercio

Herausgeber: Staatssekretariat für Wirtschaft

Band: 71 (1953)

Heft: 223

Heft

Nutzungsbedingungen

Die ETH-Bibliothek ist die Anbieterin der digitalisierten Zeitschriften auf E-Periodica. Sie besitzt keine Urheberrechte an den Zeitschriften und ist nicht verantwortlich für deren Inhalte. Die Rechte liegen in der Regel bei den Herausgebern beziehungsweise den externen Rechteinhabern. Das Veröffentlichen von Bildern in Print- und Online-Publikationen sowie auf Social Media-Kanälen oder Webseiten ist nur mit vorheriger Genehmigung der Rechteinhaber erlaubt. Mehr erfahren

Conditions d'utilisation

L'ETH Library est le fournisseur des revues numérisées. Elle ne détient aucun droit d'auteur sur les revues et n'est pas responsable de leur contenu. En règle générale, les droits sont détenus par les éditeurs ou les détenteurs de droits externes. La reproduction d'images dans des publications imprimées ou en ligne ainsi que sur des canaux de médias sociaux ou des sites web n'est autorisée qu'avec l'accord préalable des détenteurs des droits. En savoir plus

Terms of use

The ETH Library is the provider of the digitised journals. It does not own any copyrights to the journals and is not responsible for their content. The rights usually lie with the publishers or the external rights holders. Publishing images in print and online publications, as well as on social media channels or websites, is only permitted with the prior consent of the rights holders. Find out more

Download PDF: 07.08.2025

ETH-Bibliothek Zürich, E-Periodica, https://www.e-periodica.ch

Schweizerisches Handelsamtsblatt

Feuille officielle suisse du commerce • Foglio ufficiale svizzero di commercio

Erscheint täglich, ausgenommen an Sonn- und Feiertagen — Paraît tous les jours, le dimanche et les jours de fête exceptés

Nr. 223 Bern, Freitag 25. September 1953 — 71. Jahrgang — 71me année — Berne, vendredi 25 septembre 1953 **No 223**

Redaktion und Administration: Effingerstrasse 3 in Bern. — Telephon Nummer (031) 21860
Im Inland kann nur durch die Post abonniert werden. Gefl. Abonnementsbeträge nicht an obige Adresse, sondern am Postschalter einzahlen — Abonnementspreise: Schweiz: jährlich Fr. 27.50, halbjährlich Fr. 15.50, vierteljährlich Fr. 8.—, zwei Monate Fr. 5.50, ein Monat Fr. 3.50; Ausland: jährlich Fr. 40.— — Preis der Einzelnummer 25 Rp. (plus Porto). — Annoncen-Regie: Publicitas AG. — Insertionstarif: 22 Rp. die einspaltige Millimeterzeile oder deren Raum; Ausland 30 Rp. — Jahresabonnementspreis für die Monatsschrift „Die Volkswirtschaft": Fr. 10.50.

Rédaction et administration: Effingerstrasse 3 à Berne. — Téléphone numéro (031) 21860
En Suisse, les abonnements ne peuvent être pris qu'à la poste. On est donc prié de ne pas verser le montant des abonnements à l'adresse ci-dessus — Prix d'abonnement: Suisse: un an 27 fr. 50; un semestre 15 fr. 50; un trimestre 8.— fr.; deux mois 5.50 fr.; un mois 3.50 fr.; étranger: fr. 40.— par an — Prix du numéro 25 ct. (port en sus). — Régie des annonces: Publicitas SA. — Tarif d'insertion: 22 ct. la ligne de colonne d'un mm ou son espace; étranger: 30 ct. — Prix d'abonnement annuel à „La Vie économique": 10 fr. 50 y compris la taxe postale.

Inhalt — Sommaire — Sommario

Amtlicher Teil — Partie officielle — Parte ufficiale

Abhanden gekommene Werttitel. Titres disparus. Titoli smarriti.
Handelsregister. Registre du commerce. Registro di commercio.
Muster und Modelle. Dessins et modèles. Disegni e modelli 86247—86317.

Mitteilungen — Communications — Comunicazioni

Australien: Einfuhrlockerungen. — Australie: Assouplissement des importations.
Irland: Zollvorschriften. — Irlande: Prescriptions douanières.
Oesterreich: Neues Aussenhandelsverkehrsgesetz. — Autriche: Nouvelle loi sur le commerce extérieur. — Austria: Nuova legge sul traffico commerciale con l'estero.
Oesterreich: Liberalisierung der Einfuhr (2. Berichtigung).
Schweiz. Nationalbank, Ausweis. — Banque nationale suisse, situation hedomadaire.

Amtlicher Teil – Partie officielle – Parte ufficiale

Abhanden gekommene Werttitel - Titres disparus - Titoli smarriti

Aufrufe — Sommations

Der unbekannte Inhaber der folgenden Genußscheine der Schweizerischen Volksbank, lautend auf den Inhaber, ohne Nominalwert: Nrn. 27385/88, 40248/49, 44869, 133327, 134034/37 und 137900, wird hiermit aufgefordert, die genannten Titel innert 6 Monaten, vom Tage der ersten Veröffentlichung an gerechnet, dem unterzeichneten Richter vorzulegen, widrigenfalls sie kraftlos erklärt werden. Auf diesen Titeln ist ein gerichtliches Zahlungsverbot erlassen. (481[3])

Bern, den 22. September 1953. **Der Gerichtspräsident III:** Hilfiker.

Der unbekannte Inhaber der Obligation 4½% Schweizerische Bundesbahnen 1927, Nr. 14231, im Nominalwert von Fr. 1000, rückzahlbar seit 1. Oktober 1945, wird hiermit aufgefordert, den genannten Titel innert 6 Monaten, vom Tage der ersten Veröffentlichung an gerechnet, dem unterzeichneten Richter vorzulegen, ansonst die Kraftloserklärung erfolgt. Auf diesem Titel ist ein gerichtliches Zahlungsverbot erlassen. (482[3])

Bern, den 23. September 1953. **Der Gerichtspräsident III:** Hilfiker.

Der unbekannte Inhaber des Schuldbriefes von Fr. 9000, d. d. 3. Mai 1888, im 1. Rg., auf Parz. Nr. 503, EBl 235 Grundbuch Amriswil; Schuldnerin: Frl. Ida Neuweiler, Egg, Amriswil; Pfandeigentümer seit 27. August 1953: Paul Gmünder, Fabrikarbeiter, Amriswil; Gläubigerin: Thurgauische Kantonalbank, Amriswil, wird aufgefordert, den Titel innert der Frist von 1 Jahr beim unterzeichneten Gerichtspräsidium vorzulegen, ansonst dessen Kraftloserklärung erfolgt. (487[3])

Bischofszell, 23. September 1953.

Bezirksgerichtspräsidium Bischofszell.

Es wird vermisst: Schuldbrief vom 24. März 1922, von Fr. 380, haftend im I. Rang auf I. R. Mönthal Nr. 823, GBl 1326, lautend auf Hans Brack, Wirt, Mönthal, als Gläubiger und auf Wächter-Brack Jakob, 1892, Fabrikarbeiter, Mönthal, als Schuldner.

Der allfällige Inhaber dieses Schuldbriefes wird hiemit aufgefordert ihn innert 12 Monaten, von der erstmaligen Publikation an, d. h. bis 26. September 1954, dem Bezirksgericht Brugg vorzulegen, ansonst er als nichtig und kraftlos erklärt würde. (483[3])

Brugg, den 23. September 1953. **Bezirksgericht.**

Es wird vermisst: Sparheft Nr. 21264 der Aargauischen Kantonalbank Brugg.

Der allfällige Inhaber dieses Sparheftes wird hiemit aufgefordert, dasselbe innert 6 Monaten, von der erstmaligen Publikation an, d. h. bis 26. März 1954, dem Bezirksgericht Brugg vorzulegen, ansonst dasselbe als nichtig und kraftlos erklärt würde. (484[3])

Brugg, den 23. September 1953. **Bezirksgericht.**

Kraftloserklärungen — Annulations

Nous, président du Tribunal du district de Courtelary, vu la sommation parue dans la Feuille officielle suisse du commerce Nos 223, 225 et 228 des 23, 25 et 29 septembre 1952, qu'elle est restée sans succès; ordonnons: La cédule hypothécaire au porteur du 25 mars 1926 de 6000 fr. Série Ig, No 4585, grevant en 2e rang les immeubles, Feuillets Nos 33, 35, 39, 411, 430, 443, 463, 477, 742 de la commune de Cormoret et de Courtelary, appartenant à Jacques Houriet, cultivateur, à Cormoret, est annulée. (488)

Courtelary, le 24 septembre 1953. **Le président du Tribunal:** Béguelin.

Handelsregister - Registre du commerce - Registro di commercio

Zürich — Zurich — Zurigo

12. September 1953.

City-Umbau A.G., Immobiliargesellschaft, in Zürich 4 (SHAB. Nr. 63 vom 18. März 1953, Seite 635). Die Generalversammlung vom 25. August 1953 hat die Statuten abgeändert. Durch Ausgabe von 300 neuen Inhaberaktien zu Fr. 500, alle voll durch Verrechnung liberiert, ist das Grundkapital von Fr. 50 000 auf Fr. 200 000 erhöht worden. Es ist zerlegt in 400 Inhaberaktien zu Fr. 500 und voll liberiert. André Rathgeb ist aus dem Verwaltungsrat ausgeschieden; seine Unterschrift ist erloschen. Neu wurde als Mitglied des Verwaltungsrates mit Kollektivunterschrift zu zweien gewählt Dr. Niklaus Bernoulli, von Basel, in Zürich.

23. September 1953. Chemisch-pharmazeutische Artikel.

Ravensberg GmbH (Ravensberg Sàrl), in Zürich. Unter dieser Firma besteht auf Grund der Statuten vom 10. September 1953 eine Gesellschaft mit beschränkter Haftung. Sie bezweckt die Fabrikation von und den Handel mit chemisch-pharmazeutischen Artikeln, insbesondere solchen der Marke «Ravensberg», sowie die Beteiligung an anderen Unternehmungen mit ähnlicher Zwecksetzung. Die Gesellschaft kann auch Liegenschaften erwerben. Das Stammkapital beträgt Fr. 20 000. Gesellschafter sind: Gabriel Randon, von Zürich, in Zürich 11, mit einer Stammeinlage von Fr. 19 000, und — mit Zustimmung im Sinne von Art. 177, Abs. 2 und 3 ZGB — Elsa Randon, von und in Zürich, mit einer Stammeinlage von Fr. 1000. Publikationsorgan ist das Schweizerische Handelsamtsblatt. Die Mitteilungen an die Gesellschafter erfolgen durch eingeschriebenen Brief. Geschäftsführer mit Einzelunterschrift sind der Gesellschafter Gabriel Randon und Dr. Hans-Carl Stark, deutscher Staatsangehöriger, in Konstanz. Geschäftsdomizil: Apfelbaumstrasse 2 in Zürich 11.

23. September 1953.

Parfümerie Solina und Einkaufsgenossenschaft der Schweiz. Coiffeurmeister, in Zürich 1, Genossenschaft (SHAB. Nr. 297 vom 18. Dezember 1952, Seite 3082). Die Generalversammlung vom 17. Mai 1953 hat die Statuten abgeändert. Die Genossenschaft kann sich an anderen Unternehmen der einschlägigen Branche beteiligen. Heinrich Schmitt ist aus dem Vorstand ausgeschieden. Seine Unterschrift ist erloschen. Neu ist als Mitglied des Vorstandes und zugleich als Aktuar mit Kollektivunterschrift zu zweien gewählt worden Ernst Schulenburg, von Neftenbach, in Zürich.

23. September 1953.

Südamerikanische Elektrizitäts-Gesellschaft (Compagnie Sud-Américaine d'Electricité) (Compagnia Sudamericana di Elettricità) (South American Electric Company), in Zürich 1, Aktiengesellschaft (SHAB. Nr. 210 vom 8. September 1952, Seite 2230). Uebernahme und Durchführung von Finanzgeschäften aller Art, usw. Dr. Agostino Nizzola ist aus dem Verwaltungsrat ausgeschieden; seine Unterschrift ist erloschen.

23. September 1953. Textilien.

Bernhard Scheifele, bisher in Hittnau (SHAB. Nr. 33 vom 11. Februar 1953, Seite 334). Der Firmainhaber, welcher den Allianznamen Altorfer führt, hat den geschäftlichen Sitz sowie das persönliche Wohndomizil nach Uster verlegt. Die Firma lautet **B. Scheifele-Altorfer.** Der Geschäftsbereich wird wie folgt neu umschrieben: Fabrikation von und Handel mit Textilien. Geschäftsdomizil: Forchstrasse 27.

23. September 1953. Kunstgewerbliche Gegenstände.

Nelly Gfeller, in Zürich (SHAB. Nr. 71 vom 27. März 1953, Seite 726), Handel mit kunstgewerblichen Gegenständen. Infolge Verehelichung hat die Inhaberin den Familiennamen Rechnitz erhalten. Zwischen der Inhaberin und deren Ehemann Georg Rechnitz, welcher im Sinne von Art. 167 ZGB Zustimmung erteilt hat, besteht Gütertrennung.

23. September 1953. Waren aller Art usw.

Frischke & Co., in Zürich 7, Kommanditgesellschaft (SHAB. Nr. 278 vom 27. November 1951, Seite 2942), Vertretungen in- und ausländischer Firmen usw. Neu ist als Kommanditär mit einer Kommanditsumme von Fr. 5000 eingetreten Dr. Bernhard A. Frischke, von Wettswil a. A., in Zürich. Er führt Einzelunterschrift.

23. September 1953. Textilien.

Ferd. Guntersweiler, in Zürich (SHAB. Nr. 64 vom 18. März 1943, Seite 613), Textilien. Der Firmainhaber wohnt in Zürich 9. Neues Geschäftsdomizil: Fellenbergweg 16.

23. September 1953. Elektrotechnische Artikel.

Medialux Aktiengesellschaft, in Zürich 1 (SHAB. Nr. 78 vom 3. April 1950, Seite 877), elektrotechnische Artikel usw. Die Prokura von Henri Keller ist erloschen.

23. September 1953. Herrenwäsche.
Karl Weiler, in Zürich (SHAB. Nr. 138 vom 17. Juni 1947, Seite 1638), Herrenwäsche. Diese Firma ist infolge Geschäftsaufgabe erloschen.

23. September 1953. Stellenvermittlungen.
D. Keller, in Zürich. Inhaberin dieser Firma ist Doris Keller, von Zürich und Bichelsee (Thurgau), in Zürich 2. Stellenvermittlungsbureau. Neumühlequai 6.

23. September 1953. Artikel für Sägereien.
Al. Reinmaun, in Zürich. Inhaberin dieser Firma ist Aline Elise Reinmann, von Müntschemier (Bern), in Zürich 10. Vertretungen in Artikeln für Sägereien. Ackersteinstrasse 197.

23. September 1953. Chemikalien, Drogen.
E. Steiger, in Meilen. Inhaber dieser Firma ist Ernst Steiger, von Zürich, in Meilen. Fabrikation von und Handel en gros mit Chemikalien und Drogen. Im Gubel, in Feldmeilen.

23. September 1953. Herrenkonfektion usw.
Frau Alice Reichner, in Winterthur (SHAB. Nr. 141 vom 19. Juni 1940, Seite 1115), Herrenkonfektion usw. Die Firma ist infolge Todes der Inhaberin und Ueberganges des Geschäftes mit Aktiven und Passiven an die neue Einzelfirma «Reichner Kleidung», in Winterthur, erloschen.

23. September 1953.
Reichner Kleidung, in Winterthur. Inhaber dieser Firma ist Siegfried Reichner, von Zürich, in Winterthur 1. Diese Firma hat Aktiven und Passiven der erloschenen Einzelfirma «Frau Alice Reichner», in Winterthur, übernommen. Einzelunterschrift ist erteilt an Maria Rigamonti, von Gerra-Verzasca (Tessin), in Winterthur. Herren- und Knabenkonfektions- und Herrenmodegeschäft. Stadthausstrasse 24.

23. September 1953. Furniere usw.
Gebr. Iseli Aktiengesellschaft, in Zürich 5 (SHAB. Nr. 213 vom 12. September 1951, Seite 2283), Furniere usw. Die Generalversammlung vom 3. September 1953 hat die Statuten abgeändert. Die Aktien lauten nun auf den Namen. Die Mitteilungen an die Aktionäre erfolgen durch eingeschriebenen Brief.

Bern — Berne — Berna

Bureau Burgdorf

10. September 1953.
Immobiliengesellschaft Dengler & Cie., in Goldbach, Gemeinde Hasle bei Burgdorf. Unter dieser Firma besteht eine Kommanditgesellschaft, die am 1. Juni 1953 begonnen hat. Einzige unbeschränkt haftende Gesellschafterin ist, mit Zustimmung ihres Ehemannes, Maria Dengler geb. Kern, güterrechtlich getrennte Ehefrau des Jules Dengler, von Basel, in Goldbach, Gemeinde Hasle b. B. Kommanditäre sind: Hans Kappeler, von Wattenwil, in Bern, mit einer Kommandite von Fr. 10 000; Hans Atzli, von Subingen (Solothurn), in Luzern, mit einer Kommandite von Fr. 15 000; Joseph Ehling, von Rüschlikon (Zürich), in Zollikofen, mit einer Kommandite von Fr. 15 000. Alle drei Kommanditen werden durch Verrechnung mit für die Gesellschaft zu leistenden Arbeiten liheriert. Erstellung und Verwaltung eines Miba-Mehrfamilienhauses in Goldbach (Hasle b. B.). Dem Kommanditär Hans Kappeler wurde Einzelprokura erteilt.

Bureau de Courtelary

23 septembre 1953.
La Volute, manufacture de ressorts, Maison Rubin-Maire S. à r. l., à St-Imier (FOSC. du 20 février 1950, N° 42, page 470). L'adresse de la société est actuellement: rue Baptiste-Savoye 20.

Bureau Schlosswil (Bezirk Konolfingen)

23. September 1953. Leinenweberei, Bleicherei usw.
Worb & Scheitlin A.G., in Worb (SHAB. Nr. 154 vom 5. Juli 1951, Seite 1666). Maurice Lustenberger ist infolge Todes aus dem Verwaltungsrat ausgeschieden; seine Unterschrift ist erloschen. Hans Scheitlin, von St. Gallen, in Burgdorf, wurde zum Vizedirektor, und Ernst Schmutz, von Vechigen, in Burgdorf, zum Prokuristen ernannt; sie führen Kollektivunterschrift. Sämtliche Unterschriftsberechtigten zeichnen von nun an kollektiv zu zweien.

Luzern — Lucerne — Lucerna

21. September 1953.
Immobilien A.G. «Neues Heim» Luzern, in Luzern (SHAB. Nr. 198 vom 27. August 1953, Seite 2062). Weiteres Mitglied des Verwaltungsrates ist Emil Eugen Dotta, von Airolo und Luzern, in Luzern. Er ist zugleich Hausverwalter. Die Verwaltungsräte zeichnen kollektiv je zu zweien.

21. September 1953. Pneu usw.
Anton Marti, in Luzern, Pneu usw. (SHAB. Nr. 259 vom 5. November 1951, Seite 2746). Diese Firma ist infolge Geschäftsaufgabe erloschen.

21. September 1953. Gemischtwaren.
Frau M. Stadelmann-Bucher, in Wolhusen, gemischte Warenhandlung (SHAB. Nr. 176 vom 29. Juli 1944, Seite 1715). Diese Firma ist infolge Geschäftsverpachtung erloschen.

21. September 1953. Metzgerei.
Rob. Vonwyl, in Ettiswil, Metzgerei (SHAB. Nr. 173 vom 27. Juli 1950, Seite 1954). Diese Firma ist infolge Ablebens des Inhabers erloschen.

21. September 1953. Metzgerei.
Walter Vonwil, in Ettiswil. Inhaber dieser Firma ist Walter Vonwil, von und in Ettiswil. Metzgerei.

22. September 1953. Bäckerei usw.
Katharina Fischer-Felix, in Wolhusen, Bäckerei usw. (SHAB. Nr. 267 vom 14. November 1949, Seite 2942). Diese Firma ist infolge Todes der Inhaberin erloschen.

22. September 1953. Bäckerei, Lebensmittel.
Walter Rogger-Fischer, in Wolhusen. Inhaber dieser Firma ist Walter Rogger-Fischer, von Müswangen, in Wolhusen. An Elsbeth Rogger geb. Fischer, von Müswangen, in Wolhusen, ist Einzelprokura erteilt. Bäckerei, Konditorei, Lebensmittelgeschäft.

22. September 1953. Wolle, Sämereien, Schuhe.
J. Lindegger, in Sursee. Inhaber dieser Firma ist Johann Lindegger, von Geuensee, in Sursee. Handel mit Wolle, Sämereien und Schuhen sowie diverse andere Vertretungen. Krüzlistrasse.

22. September 1953. Getränkepulver usw.
Joh. Imbach, in Wikon, Handel mit Getränkepulvern usw. (SHAB. Nr. 163 vom 16. Juli 1951, Seite 1763). Diese Firma wird infolge Wegzuges des Inhabers, gestützt auf Art. 68 HRV, von Amtes wegen im Handelsregister gestrichen.

23. September 1953.
Grastrocknungsgenossenschaft Sempach-Station, in Sempach-Station, Gemeinde Neuenkirch (SHAB. Nr. 303 vom 28. Dezember 1951, Seite 3223). Der bisherige Kassier Armin Gnägi ist nun Beisitzer; seine Unterschrift ist erloschen. Neuer Aktuar ist Franz Abt junior, von Bünzen, in Neuenkirch (bisher Beisitzer). Präsident, Vizepräsident und Aktuar zeichnen zu zweien.

23. September 1953. Präzisionsmechanik usw.
Gebr. Iseli, in Luzern. Unter dieser Firma besteht zwischen Bela und Alex Iseli, beide von Hasle (Bern), in Schötz, eine Kollektivgesellschaft, die mit dem 1. Dezember 1951 begonnen hat. Werkstätte für Präzisionsmechanik und Apparatebau. Mythenstrasse 5.

23. September 1953. Bäckerei usw.
Frau Rüedi-Zihlmann, in Luzern, Bäckerei usw. (SHAB. Nr. 56 vom 7. März 1952, Seite 634). Diese Firma ist infolge Geschäftsverpachtung erloschen.

23. September 1953. Bäckerei, Tea-Room.
Hermann Zihlmann, in Luzern. Inhaber dieser Firma ist Hermann Zihlmann, von Marbach (Luzern) und Luzern, in Luzern. Bäckerei, Konditorei und Tea-Room «Spreuerbrücke». Mühlenplatz 6.

Freiburg — Fribourg — Friborgo

Bureau de Bulle (district de la Gruyère)

23 septembre 1953. Auberge.
Vve Berthe Overney, à Vuadens, exploitation de l'Auberge de la Croix-Blanche (FOSC. du 11 juin 1934, N° 133, page 1583). La raison est radiée par suite de remise du commerce.

23 septembre 1953. Boulangerie, pâtisserie.
Lambert G., à Neirivue. Le chef de la raison est Gabriel Lambert, fils d'Aloïs, de Châtel St-Denis, à Neirivue. Boulangerie-pâtisserie.

Schaffhausen — Schaffhouse — Sciaffusa

23. September 1953.
Tellur A.-G. für Beteiligungen, in Schaffhausen (SHAB. Nr. 166 vom 19. Juli 1949, Seite 1914). Gemäss öffentlicher Urkunde über die Generalversammlung vom 22. Mai 1953 wurde das Aktienkapital von bisher Fr. 501 000 auf 300 600 Franken herabgesetzt durch Rückzahlung von Fr. 400 auf jede der 501 Aktien zu Fr. 1000. Die Statuten wurden entsprechend revidiert. Das Grundkapital beträgt nun Fr. 300 600, eingeteilt in 501 voll einbezahlte Inhaberaktien zu Fr. 600. Die Beobachtung der gesetzlichen Vorschriften im Sinne von Artikel 734 OR wurde durch öffentliche Urkunde vom 26. August 1953 festgestellt.

Appenzell A.-Rh. — Appenzell Rh. ext. — Appenzello est.

22. September 1953. Vegetabilien, kosmetische und pharmazeutische Präparate.
G. Wöllner, in Herisau. Inhaber dieser Firma ist Gustav Adolf Wöllner, von und in Herisau. Handel mit Vegetabilien, kosmetischen und pharmazeutischen Präparaten. Eggstrasse 22.

St. Gallen — St-Gall — San Gallo

8. September 1953. Zahnärztliche und zahntechnische Spezialitäten, Farben, Kunststoffe usw.
Heinrich Metzler & Co., in St. Gallen, Fabrikation von und Handel mit zahnärztlichen und zahntechnischen Spezialitäten. Fabrikation von und Handel mit phosphoreszierenden, fluoreszierenden und reflektierenden Produkten wie Farben, Kunststoffen, Kunstleder, Plastic-Folien, Emaillen, Papiere, Kommanditgesellschaft (SHAB. Nr. 70 vom 27. März 1951, Seite 740). Der Kommanditär Hans Lehner ist am 1. Juli 1953 ausgeschieden; seine Kommandite von Fr. 10 000 ist erloschen. Carl Maria Weder, von Au (St. Gallen), in Rorschach, ist als Kommanditär mit einer Kommandite von Fr. 20 000 der Gesellschaft beigetreten. Die Kommandite ist bar einbezahlt. Einzelprokura wurde erteilt an Marianne Metzler-Stauffer, von St. Gallen-Tablat, in St. Gallen.

Thurgau — Thurgovie — Thurgovia

23. September 1953.
Alters-, Invaliditäts- und Sterbekasse der Wollfärberei Bürglen Dr. Jacob Cunz Aktiengesellschaft Bürglen (Thurgau), in Bürglen, Genossenschaft (SHAB. Nr. 215 vom 14. September 1948, Seite 2507). In der Generalversammlung vom 13. Juni 1953 wurden neue Statuten angenommen. Die Firma lautet jetzt **Pensionskasse der Wollfärberei Bürglen Dr. Jakob Cunz A.G.** Die Verwaltung besteht aus 7 Mitgliedern. Die übrigen Aenderungen betreffen keine publikationspflichtigen Bestimmungen.

23. September 1953. Leuchten- und Metallwaren.
Gebr. Huser & Cie., in Münchwilen, Leuchten- und Metallwarenfabrik (SHAB. Nr. 265 vom 13. November 1942, Seite 2599). Bernhard Huser ist aus der Kollektivgesellschaft ausgetreten. Diese wird von den beiden Gesellschaftern Reinhard Huser und Hans Keller unter der Firma **Huser & Cie.** weitergeführt. Domizil: St. Margarethen.

23. September 1953. Kunststeine, Zementwaren.
Ed. Hermann, in Münchwilen. Firmainhaber ist Eduard Hermann, von Winterthur, in Münchwilen. Kunststein- und Zementwarengeschäft. Frauenfelderstrasse.

23. September 1953. Lederartikel, Spezereien.
Max Bertschi, in Münchwilen (SHAB. Nr. 130 vom 7. Juni 1949, Seite 1517). Jetzige Natur des Geschäftes ist Herstellung und Vertrieb von Lederartikeln, Spezereiwarenhandlung.

23. September 1953. Radio-, Televisions- und Elektro-Apparate.
Josef Schwager, Radio, in Aadorf (SHAB. Nr. 273 vom 21. November 1946, Seite 3103). Jetzige Natur des Geschäftes ist Handel mit und Reparaturen von Radio-, Televisions- und Elektro-Apparaten. Die Firma lautet nun **Josef Schwager.**

23. September 1953. Textilwaren.
K. Schmied, in Kümmertshausen. Firmainhaber ist Karl Schmied, von Langnau (Bern), in Kümmertshausen. Vertrieb von Textilwaren.

23. September 1953. Bäckerei, Konditorei.
Emil Frei, in Schönenberg an der Thur. Firmainhaber ist Emil Frei-Jegge, von Hagenbuch (Zürich), in Schönenberg an der Thur. Bäckerei und Konditorei.

23. September 1953. Metzgerei, Gasthof.
Hans Schwaninger, in Hub-Romanshorn, Metzgerei und Gasthof «Zum Schäfli» (SHAB. Nr. 238 vom 11. Oktober 1946, Seite 2977). Die Firma wird infolge Verlegung des Sitzes nach Neuhausen am Rheinfall (SHAB. Nr. 219 vom 21. September 1953, Seite 2243), im Handelsregister des Kantons Thurgau gelöscht.

Waadt — Vaud — Vaud

Bureau de Lausanne

Rectification.
Société Immobilière de l'Avenue de la Gare N° 18, à Lausanne (FOSC. du 22 septembre 1953, N° 220, page 2253). Date exacte de la dernière publication: FOSC. du 29 juillet 1947, page 2166.

Bureau d'Oron

22 septembre 1953. Café-restaurant.

J.-L. Mayor, à Oron-la-Ville, exploitation du café-restaurant de l'Hôtel de Ville (FOSC. du 3 mai 1948). La raison est radiée par suite de remise de commerce.

Bureau de Rolle

23 septembre 1953. Hotel, restaurant.

Au Domino S.A., à Rolle (FOSC. du 12 février 1953, N° 34, page 343). Suivant procès-verbal authentique de son assemblée générale extraordinaire du 18 septembre 1953, la société a porté son capital social de 50 000 fr. à 60 000 fr. par l'émission de 10 actions, au porteur, de 1000 fr. chacune, entièrement libérées. Les statuts ont été modifiés en conséquence. Le capital social est actuellement de 60 000 fr., divisé en 60 actions de 1000 fr. chacune, au porteur, entièrement libérées.

Bureau de Vevey

19 septembre 1953. Epicerie, primeurs, vins, etc.

Ch. Gaille, à Montreux-Châtelard. Le chef de la maison est Charles-Eugène Gaille, de Provence (Vaud), à Montreux-Châtelard. Epicerie, primeurs, vins, alimentation générale. Grand'Rue 62.

19 septembre 1953. Epicerie, comestibles, primeurs.

Natale Zanazzo, à Montreux-Châtelard; épicerie, comestibles et primeurs (FOSC. du 1er février 1933, N° 26). N'étant plus assujettie à l'inscription, la raison sociale est radiée à la demande du titulaire.

22 septembre 1953. Café-restaurant.

Jean von Arx, à La Tour-de-Peilz. Le chef de la maison est Johann-Heinrich dit Jean von Arx, d'Egerkingen (Soleure), à La Tour-de-Peilz. Exploitation du Café-restaurant de l'Hôtel de Ville. Grand'Rue 52.

22 septembre 1953.

Chemiserie RAYMA S. à r. l., à Vevey (FOSC. du 26 août 1952, N° 199). Les bureaux de la société sont transférés à la rue des Communaux 25.

Genf — Genève — Ginevra

21 septembre 1953.

Société Immobilière du Mont, à Genève, société anonyme (FOSC. du 25 février 1948, page 563). Suivant procès-verbal authentique de son assemblée générale du 25 juillet 1953, la société a prononcé sa dissolution. La liquidation est terminée. Toutefois, à défaut du consentement de l'administration fédérale des contributions et de l'administration cantonale de l'impôt pour la défense nationale, la radiation ne peut encore être opérée.

21 septembre 1953.

Compagnie de Gestion et d'Etudes financières COGESTUD, à Genève, société anonyme (FOSC. du 14 février 1950, page 416). Suivant procès-verbal authentique de son assemblée générale du 16 juillet 1953, la société a prononcé sa dissolution. La liquidation est terminée. Toutefois, à défaut du consentement de l'administration fédérale des contributions et de l'administration cantonale de l'impôt pour la défense nationale, la radiation ne peut encore être opérée.

21 septembre 1953.

Editions ARENA S. à r. l. (ARENA Verlag G.m.b.H.), à Genève (FOSC. du 8 novembre 1950, page 2873). Suivant procès-verbal authentique de l'assemblée des associés du 13 août 1953, la société a prononcé sa dissolution. La liquidation est terminée. Toutefois, à défaut du consentement des administrations fiscales, la radiation ne peut encore être opérée.

21 septembre 1953.

Montres Sinex S.A. (Sinex Watches Ltd), précédemment à La Chaux-de-Fonds (Neuchâtel) (FOSC. du 11 mai 1951, page 1147). Suivant procès-verbal authentique de son assemblée générale du 9 septembre 1953, la société a décidé de transférer son siège à Genève. Les statuts ont été modifiés en conséquence. La société a pour but en général la fabrication et le commerce de montres et terminages. Le capital social, entièrement libéré, est de 50 000 fr., divisé en 50 actions de 1000 fr. chacune, au porteur. L'organe de publicité est la Feuille officielle suisse du commerce. La société est administrée par un conseil d'administration de 1 à 5 membres. Jean-Roger Graber, de Sigriswil (Berne), actuellement à Collonge-Bellerive, est unique administrateur (inscrit). Il signe individuellement. Locaux: 17 a, rue de la Croix-d'Or.

21 septembre 1953.

Organisation de financement industriel et de crédit commercial ORFIC S.A., à Genève. Suivant acte authentique et statuts du 9 septembre 1953 il a été constitué, sous cette raison sociale, une société anonyme ayant pour but toutes opérations, en Suisse et à l'étranger, de financement, notamment dans le domaine industriel et commercial, y compris les prêts, les crédits, les ventes à tempérament, les avances sur marchandises, polices d'assurances sur la vie, créances et nantissements divers. Elle ne fait pas appel au public pour se procurer des fonds. Le capital social est de 250 000 fr., divisé en 2500 actions de 100 fr. chacune, au porteur. Le capital social est libéré à concurrence de 50 000 fr. L'organe de publicité est la Feuille officielle suisse du commerce. La société est administrée par un conseil d'administration d'un ou de plusieurs membres, actuellement composé de: Jacques-Maximilien de Jong, président, de nationalité néerlandaise, à Genève; Edouard Pictet, vice-président, de et à Genève; et Jean-Rémy Christen, secrétaire, de et à Genève. En outre, André-Marcel Juillard, de Tramelan (Berne), à Bellevue, a été nommé directeur. La société est engagée par la signature individuelle de l'administrateur Jacques-Maximilien de Jong et du directeur André-Marcel Juillard ou par la signature collective des deux autres administrateurs. Adresse: 13, quai de l'Ile, bureaux de Organisation de crédit et d'amortissement Orca S.A.

21 septembre 1953.

Société Immobilière Brunar S.A., à Genève. Suivant acte authentique et statuts du 15 septembre 1953 il a été constitué, sous cette raison sociale, une société anonyme ayant pour but l'acquisition, la possession, l'exploitation et la vente de tous immeubles sis en Suisse et notamment l'acquisition de deux immeubles l'un pour le prix de 85 000 fr. formant au cadastre de la commune de Meiringen (Berne) la parcelle 493, de 175 ares et l'autre, pour le prix de 75 000 francs formant au cadastre de la même commune la parcelle 502 de 260 ares. Le capital social est de 50 000 fr., divisé en 50 actions, au porteur, de 1000 fr. chacune. Il est libéré jusqu'à concurrence de 20 000 fr. Les publications sont faites dans la Feuille officielle suisse du commerce. La société est administrée par un conseil d'administration d'un ou de plusieurs membres. Charles Gertis, de et à Genève, a été nommé administrateur unique avec signature individuelle. Adresse: 8, rue Neuve-du-Molard, bureaux de Charles Gertis.

Eidgenössisches Amt für geistiges Eigentum
Bureau fédéral de la propriété intellectuelle — Ufficio federale della proprietà intellettuale

Liste der Muster und Modelle
Liste des dessins et modèles Lista dei disegni e modelli

Erste Hälfte September 1953
Première quinzaine de septembre 1953 Prima quindicina di settembre 1953

I. Abteilung 1re Partie 1a Parte

Hinterlegungen Dépôts Depositi
86247 - 86317

Nr. 86247. 31. August 1953, 9 Uhr. — Offen. — 1 Modell. — Anschraubbare Leuchte mit flexiblem Arm. — Dr. Edgar **Gretener AG.,** Kleinstrasse 15, Zürich 8 (Schweiz).

Nr. 86248. 31. August 1953, 15 Uhr. — Offen. — 1 Modell. — Masche mit Anstecknadel zum Anstecken an Kleidern. — Frau Grete **Freund,** Pflugstrasse 16, Zürich 6 (Schweiz).

Nr. 86249. 31. August 1953, 18 Uhr. — Offen. — 1 Modell. — Anbaupflug für Traktoren zum Anbau mittels Gelenkviereck. — **Althaus & Co.,** Pflugfabrik, Ersigen (Schweiz).

N° 86250. 31 août 1953, 18 h. — Cacheté. — 1 modèle. — Machine à café. — Romano **Colla,** rue Henri-Mussard 2, Genève (Suisse). Mandataire: Dériaz, Kirker & Cie, Genève.

Nr. 86251. 31. August 1953, 20 Uhr. — Offen. — 68 Modelle. — Polstermöbel und Tische. — Hans **Fleig,** Polstermöbelwerkstätten, Wigoltingen (Thurgau, Schweiz). — Priorität: Schweizer Mustermesse Basel, eröffnet den 11. April 1953.

Nr. 86252. 31. August 1953, 20 Uhr. — Versiegelt. — 1 Modell. — Klein-Verkaufs- und Brief-Versand-Packung für Kaffee, Kakao, Tee, Suppen und ähnliches. — Wolfgang **Seemann,** Seefeldstrasse 28, Zürich (Schweiz).

Nr. 86253. 1. September 1953, 10 Uhr. — Versiegelt. — 1 Modell. — Ablaufsieb für Waschbecken, Badewannen und Schüttsteine. — Walter **Höhn,** Drahtzugstrasse 51, Basel (Schweiz).

Nr. 86254. 1. September 1953, 11 Uhr. — Versiegelt. — 1 Modell. — Wäschehänge. — Hans **Reist,** Holzwaren Süllenbach, Wasen i. E. (Schweiz).

N° 86255. 1er septembre 1953, 11½ h. — Cacheté. — 1 modèle. — Sac-protecteur pour vêtements. — Gabriel **Bettems,** rue de Lyon 31, Genève (Suisse). Mandataire: Edmond Lauber, Genève.

Nr. 86256. 1. September 1953, 12 Uhr. — Versiegelt. — 14 Modelle. — Kleinmöbel, Keramikplatten, Glasplatten. — **Franz Minet Möbelfabrik AG.,** Zurzach (Schweiz).

N° 86257. 1er septembre 1953, 12 h. — Cacheté. — 3 modèles. — Tire-bouchons. — Henri **Nicolas,** Le Verger, Chexbres (Vaud, Suisse).

Nr. 86258. 1. September 1953, 14 Uhr. — Versiegelt. — 1 Muster. — Anstösse an Uhrengehäuse. — Werner **Rutschi,** Place Chevelu 1, Genf (Schweiz).

Nr. 86259. 2. September 1953, 6 Uhr. — Offen. — 6 Modelle. — Glaceform. — **Bill** & Co., vorm. Friedrich Bill, Drusbergstrasse 21, Zürich 7/53 (Schweiz). Miturheber: H. Möschberger, Lausanne.

Nr. 86260. 2. September 1953, 16 Uhr. — Offen. — 1 Modell. — Kleiderbuffet. — SPAG-Möbel und -Spiegel, E. **Nebel** & Co., Zollstrasse 42, Zürich 5 (Schweiz).

Nr. 86261. 2. September 1953, 16 Uhr. — Offen. — 1 Modell. — Kleiderbuffet. — SPAG-Möbel und -Spiegel, E. **Nebel** & Co., Zollstrasse 42, Zürich 5 Schweiz).

Nr. 86262. 2. September 1953, 18 Uhr. — Versiegelt. — 1 Modell. — Hilfsmittel zum Ausfüllen der Sport-Toto-Zettel. — Berta **Karasek-Wyler,** Asylstrasse 133, Zürich 7/32 (Schweiz). Vertreter: Fritz Isler, Zürich.

Nr. 86263. 3. September 1953, 12 Uhr. — Offen. — 1 Modell. — Vogelstimmen-Imitator. — Werner **Aellig,** Kandersteg (Bern, Schweiz).

Nr. 86264. 3. September 1953, 20 Uhr. — Offen. — 1 Modell. — Segment mit Führungsbüchse. — Aug. **Birchmeier's Söhne,** Murgenthal (Schweiz).

Nr. 86265. 4. September 1953, 11 Uhr. — Versiegelt. — 3 Modelle. — Richtungsanzeiger für Motorräder und Motorroller. — CONTRATTO Inh. K. **Steiner,** Stadthausstrasse 41, Winterthur, und WEKU-USTER, Inh. W. **Kunz,** Schaehenweg 18, Uster (Schweiz).

Nr. 86266. 4. September 1953, 15½ Uhr. — Offen. — 3 Muster. — Schiessbüchlein. — Paul **Büetiger** & Co., Biberist (Schweiz).

N° 86267. 4 septembre 1953, 17¾ h. — Ouvert. — 12 modèles. — Robinetterie. **Kugler fonderie et robinetterie S.A.,** Genève (Suisse). Mandataires: Dériaz, Kirker & Cie, Genève.

N° 86268. 5 septembre 1953, 13 h. — Cacheté. — 1 dessin. — Etiquette. — **Union Laitière Vaudoise,** rue St-Martin 35, Lausanne (Suisse). Mandataire: Dr J.-D. Pahud, Lausanne.

Nr. 86269. 5. September 1953, 16 Uhr. — Offen. — 1 Modell. — Klappkonsole zum Aufhängen von Kleidern. — Rudolf **Faber,** Frankengasse 21, Zürich 1 (Schweiz).

Nr. 86270. 5. September 1953, 20 Uhr. — Versiegelt. — 1 Modell. — Gemüseschälmesser. — Theodor **Schaub,** Mechaniker, Ottenbach (Zürich, Schweiz).

N° 86271. 7 septembre 1953, 15¼ h. — Cacheté. — 1 modèle. — Pince-lange. — Robert **Chappuis,** Grand'Rue 42, Les Ponts-de-Martel (Neuchâtel, Suisse).

Nr. 86272. 8. September 1953, 9¼ Uhr. — Versiegelt. — 1 Muster. — Sportkatalog für die ganze Schweiz. — Max **Oswald,** Aeschenvorstadt 66, Basel (Schweiz).

Nr. 86273. 8. September 1953, 16 Uhr. — Offen. — 1 Modell. — Schubkarren. — Hans **Wittwer-Moser,** Bümplizstrasse 111 a, Bümpliz (Bern, Schweiz).

N° 86274. 5 septembre 1953, 13 h. — Cacheté. — 1 modèle. — Panier à fruits. — **MODERNA SA.,** Fabrique d'emballages en bois déroulé, Vernayaz (Suisse). Mandataire: Dr J.-D. Pahud, Lausanne.

Nr. 86275. 5. September 1953, 20 Uhr. — Versiegelt. — 1 Modell. — Scharnier. — Hans **Holstein,** Stampfenbachstrasse 70, Zürich (Schweiz).

N° 86276. 7 septembre 1953, 19 h. — Cacheté. — 1 modèle. — Support pliant. — Roland **Kaiser,** avenue de Bergières 31, Lausanne (Suisse). Mandataire: Dr J.-D. Pahud, Lausanne.

Nr. 86277. 8. September 1953, 9 Uhr. — Offen. — 1 Modell. — Wäschehänge. — Oskar **Walter**, Else Züblinstrasse 30, Zürich 9/47 (Schweiz).

Nr. 86278. 8. September 1953, 18 Uhr. — Offen. — 1 Modell. — Boxbeutelflaschen. — **Glashütte AG. Wauwil**, Wauwil (Schweiz).

Nr. 86279. 8. September 1953, 18 Uhr. — Offen. — 1 Modell. — Haspel. — H. **Weidmann AG.**, Rapperswil (St. Gallen, Schweiz).

Nr. 86280. 8. September 1953, 18 Uhr. — Offen. — 61 Muster. — Klöppelspitzen. — **Robert Halter AG.**, Heimstrasse 10, St. Gallen W. (Schweiz).

Nr. 86281. 9. September 1953, 15 Uhr. — Offen. — 1 Modell. — Käfigbatterie für Mastgeflügel. — Josef **Hufschmid**, Spenglerei, Dottikon (Aargau, Schweiz).

Nr. 86282. 9. September 1953, 15 Uhr. — Versiegelt. — 3 Modelle. — Schuhlöffel; Milchflaschenwärmer; Sitzkissen. — **GULEMA Etablissement**, Mauren (Liechtenstein). Vertreter: Harry Brandt, Rorschacherstrasse 212, Sankt Gallen.

Nr. 86283. 9. September 1953, 18 Uhr. — Offen. — 1 Modell. — Uhrenschale. — **Langendorf Watch Co.**, Langendorf (Solothurn, Schweiz). Vertreter: Naegeli & Co., Bern.

Nr. 86284. 9. September 1953, 18 Uhr. — Versiegelt. — 8 Modelle. — Rohrfauteuils und Rohrtische. — Werner **Horst**, Rohrmöbel-Industrie, Steinen (Schwyz, Schweiz).

Nr. 86285. 10. September 1953, 8 Uhr. — Versiegelt. — 1 Modell. — Gerät zum Legen von Frisuren. — Carl **Gamma**, Gurtnellen (Uri, Schweiz).

Nr. 86286. 10. September 1953, 9½ Uhr. — Versiegelt. — 1 Modell. — Wendegelenk-Stück für Scherenlampen. — Ed. **Schober**, mechanische Werkstätte, Müntschemier (Schweiz).

Nr. 86287. 10. September 1953, 12 Uhr. — Offen. — 1 Modell. — Berufskleider. — **Sommer & Co.**, Berufskleider und Wäschefabrik, Zofingen (Schweiz).

N° 86288. 10 septembre 1953, 15 h. — Cacheté. — 1 modèle. — Guide-Horaire. — Emile **Burri**, Mont Charmant «Le Liseron», Lausanne (Suisse). Mandataire: Dr J.-D. Pahud, Lausanne.

Nr. 86289. 10. September 1953, 16 Uhr. — Offen. — 2 Modelle. — Flaschenputzer. — J. **Meyer**, technische Schwammartikel, Steinen (Schwyz, Schweiz).

Nr. 86290. 10. September 1953, 16 Uhr. — Offen. — 2 Modelle. — Spielzeuge (Stosskarren, Anhänger). — Gertrud **Meier**, Staadstrasse 20, Grenchen (Schweiz).

Nr. 86291. 10. September 1953, 18 Uhr. — Versiegelt. — 2 Modelle. — Tafelservice (Suppenschüssel, Saucière). — Maria Gräfin **de Beurges**, Juan les Pins (Frankreich). Vertreter: Dr. Ing. G. Volkart, Zürich.

Nr. 86292. 10. September 1953, 18 Uhr. — Versiegelt. — 5 Muster. — Gewebe aus Kunststroh. — **Jacques Meyer & Co. AG.**, Wohlen (Aargau, Schweiz).

Nr. 86293. 10. September 1953, 20 Uhr. — Versiegelt. 1 Modell. — Gemüseschälmesser. — Theodor **Schaub**, Mechaniker, Ottenbach (Zürich, Schweiz).

Nr. 86294. 11. September 1953, 6 Uhr. — Versiegelt. — 23 Muster. — Stikkereien. — Emil **Engler**, Bühler (Aargau, Schweiz).

Nr. 86295. 11. September 1953, 11 Uhr. — Offen. — 1 Modell. — Radiomöbel. — **Dewald AG.**, Seestrasse 561, Zürich 2/38 (Schweiz).

Nr. 86296. 11. September 1953, 17 Uhr. — Offen. — 1 Modell. — Gewebe für Tragbahren. — **Weberei Aarau AG.**, Postfach, Aarau (Schweiz).

N° 86297. 11 septembre 1953, 17½ h. — Cacheté. — 1 modèle. — Trottinette. — Hans Rudolf **Wyss**, Vernand près Lausanne (Suisse). Mandataire: A. Bugnion, Genève.

Nr. 86298. 11. September 1953, 17¾ Uhr. — Versiegelt. — 6 Modelle. — Aschenbecher. — **COPO**, route de Drize 18, Carouge-Genf (Schweiz). Vertreter: Dr. Ing. G. Volkart, Zürich.

Nr. 86299. 11. September 1953, 18 Uhr. — Versiegelt.— 338 Muster.— Stikkereien. — Jacob **Rohner AG.**, Rebstein (St. Gallen, Schweiz).

Nr. 86300. 11. September 1953, 18 Uhr. — Versiegelt. — 1 Modell. — Bettseitengitter. — **Bigler, Spichiger & Cie. AG.**, Metallmöbelfabrik, Biglen (Bern, Schweiz).

Nr. 86301. 12. September 1953, 10½ Uhr. — Versiegelt. — 1 Modell. — Schneekette. — Fritz **Liechti**, Guggachstrasse 37, Zürich 6/57 (Schweiz).

Nr. 86302. 12. September 1953, 14 Uhr. — Offen. — 1 Muster. — Bedruckte Aluminiumfolie. — Werner **Hiebl-Steiger**, Gartenstrasse 10, Binningen (Basel-Land, Schweiz).

N° 86303. 12 septembre 1953, 17 h. — Cacheté. — 1 modèle. — Fauteuils-tube-acier. — Gio **Fischer** «REARTEC», avenue Warnéry 4, Lausanne (Suisse).

Nr. 86304. 12. September 1953, 18 Uhr. — Versiegelt. — 1 Modell. — Rohrfauteuil. — Werner **Horst**, Rohrmöbel-Industrie, Steinen (Schwyz, Schweiz).

Nr. 86305. 14. September 1953, 11¼ Uhr. — Versiegelt. — 1 Modell. — Polster zu Büstenhalter-Träger. — Frau Ida **Beutler** und Albert **Meyer**, Gerechtigkeitsgasse 46, Bern (Schweiz).

Nr. 86306. 15. September 1953, 10¼ Uhr. — Versiegelt. — 2 Muster. — Fahrplan; Automobil-Verkehrsplan. — Fritz **Ammann**, Schlosshotel, Wilderswil (Bern, Schweiz).

Nr. 86307. 15. September 1953, 16¼ Uhr. — Versiegelt. — 1 Modell. — Nachttisch. — Artur **Gneupel**, Winterthurerstrasse 336, Zürich 57 (Schweiz).

Nr. 86308. 8. September 1953, 18 Uhr. — Offen. — 87 Muster. — Bedruckte Gewebe (ausgenommen Baumwollgewebe). — **Strub & Cie.**, Stauffacherquai 46, Zürich 4 (Schweiz).

N° 86309. 8 septembre 1953, 19 h. — Cacheté. — 2 modèles.— Caoutchouc profilé pour ceintures; Ceinture pour hommes. — **SIMBA SA.**, rue de la Synagogue 40, Genève (Suisse).

Nr. 86310. 14. September 1953, 11 Uhr. — Offen. — 1 Modell. — Konfiseriefaltschachtel. — **Dischler-Packungen AG.**, Au (St. Gallen, Schweiz).

Nr. 86311. 14. September 1953, 12 Uhr. — Versiegelt. — 1 Modell. — Strick- und Leichtschuhtasche. — Fred **Weder**, Hofwiesenstrasse 338, Zürich-Oerlikon (Schweiz).

Nr. 86312. 14. September 1953, 15 Uhr. — Versiegelt. — 30 Muster. — Kettenstichstickereien. — Emil **Koller**, Gais (Schweiz).

Nr. 86313. 15. September 1953, 14 Uhr. — Offen. — 238 Modelle. — Damenhüte. — Charles **Müller S.A.**, Waldmannstrasse 6/8, Zürich 24 (Schweiz).

Nr. 86314. 15. September 1953, 16 Uhr. — Offen. — 12 Muster. — Packungen für Backpulver. — **Aktiengesellschaft A. Sennhauser Nährmittelfabrik Helvetia Zürich**, Eggbühlstrasse 27, Zürich-Seebach (Schweiz).

Nr. 86315. 15. September 1953, 18 Uhr. — Versiegelt. — 1 Modell. — Zahnbürste. — Louis **Kälin**, Stationsstrasse 53, Zürich (Schweiz). Vertreter: Ernst Hablützel, Zürich.

Nr. 86316. 15. September 1953, 19 Uhr. — Versiegelt. — 3 Modelle. — Rasierklingen.— Gustav **Härri**, Meinrad-Lienert-Strasse 27, Zürich (Schweiz). Vertreter: Rebmann-Kupfer & Co., Zürich.

Nr. 86317. 15. September 1953, 19 Uhr. — Offen. — 5 Modelle. — Stahlrohrtische und -stühle. — Peter **Hochstrasser**, Stahlrohrmöbel, Rüti (Zürich, Schweiz).

II. Abteilung IIe Partie IIa Parte

Abbildungen von Modellen für Taschenuhren
(die ausschliesslich dekorativen Modelle ausgenommen)

Reproductions de modèles pour montres
(les modèles exclusivement décoratifs exceptés)

Riproduzioni di modelli per orologi
(eccettuati i modelli esclusivamente decorativi)

Nr. 86283. 9. September 1953, 18 Uhr. — Offen. — 1 Modell. — Uhrenschale. — **Langendorf Watch Co.**, Langendorf (Solothurn, Schweiz). Vertreter: Naegeli & Co., Bern.

N° 1

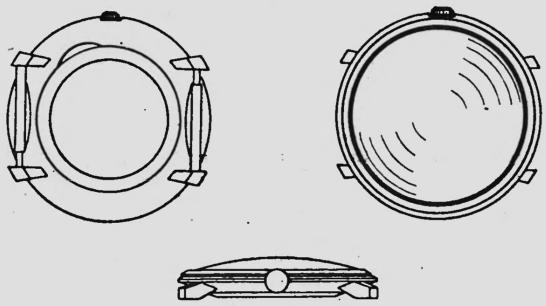

III. Abteilung IIIe Partie IIIa Parte

Aenderungen Modifications Modificazioni

Nr. 77994. 24. März 1949, 15 Uhr. — Versiegelt. — 1 Modell. — Kuchenblech. — Henri **Studer**, Hechtplatz 1, Zürich 1 (Schweiz). — Uebertragung vom 2. September 1953 zugunsten von A. **Jordan**, Metallwarenfabrik, Ettingen (Basel-Land, Schweiz); registriert den 7. September 1953.

Nr. 86034. 2. Juli 1953, 17 Uhr. — Versiegelt. — 1 Modell. — Milchkesseli. — Henri **Studer**, Hechtplatz 1, Zürich 1 (Schweiz). — Uebertragung vom 2. September 1953 zugunsten von A. **Jordan**, Metallwarenfabrik, Ettingen (Basel-Land, Schweiz); registriert den 7. September 1953.

Verlängerungen Prolongations Prolungazioni

N° 67857. 14 août 1943. — (IIIe période 1953/1958.) — 1 dessin. — Affiche réclame. — Arthur **Imhof**, rue de l'Eperon 4, La Chaux-de-Fonds (Suisse); enregistrement du 10 septembre 1953.

Nr. 67863. 16. August 1943. — (III. Periode 1953/1958.) — 1 Muster. — Reklamebild. — **Färberei Schlieren AG.**, Schlieren (Schweiz); registriert den 4. September 1953.

Nr. 67867. 17. August 1943. — (III. Periode 1953/1958.) — 1 Modell. — Militärregistraturkiste. — **Bigler, Spichiger & Cie. AG.**, Biglen (Schweiz); registriert den 14. September 1953.

Nr. 67875. 19. August 1943. — (III. Periode 1953/1958.) — 1 Modell. — Auseinandernehmbare Holzkette. — Franz Xaver **Sproll**, Gaselweid, Gasel bei Köniz (Schweiz); registriert den 7. September 1953.

Nr. 67899. 24. August 1943. — (III. Periode 1953/1958.) — 3 Modelle. — Vorhangstange, Stoßstange, Matratzenrahmen, Matratzenverschluss. — **Bigler, Spichiger & Cie. AG.**, Biglen (Schweiz); registriert den 8. September 1953.

Nr. 67922. 27. August 1943. — (III. Periode 1953/1958.) — 1 Modell. — Schokoladenpackungen (Schachteln und Etuis). — **Dischler-Packungen AG.**, Au (St. Gallen, Schweiz). Vertreterin: «Peruhag», Bern; registriert den 11. September 1953.

Nr. 67933. 3. September 1943. — (III. Periode 1953/1958.) — 1 Muster. — Etikette für Taschenlampenbatterie. — Werner **Greisler**, Optik, Schmiedengasse 3, Burgdorf (Schweiz); registriert den 15. September 1953.

Nr. 68072. 15. Oktober 1943. — (III. Periode 1953/1958.) — 1 Modell. — Besteckstegepaar. — Anton **Bucher-Rauchenstein**, Besteckeinrichtungen, Lachen (Schwyz, Schweiz), Vertreter: Dr. A. R. Egli, Zürich; registriert den 16. September 1953.

Nr. 76453. 19. Juni 1948. — (II. Periode 1953/1958.) — 1 Modell. — Trauer-Abzeichen. — Gerh. **Stolz**, Bühlstrasse 19, Zürich 3 (Schweiz); registriert den 8. September 1953.

Nr. 76524. 5. Juli 1948. — (II. Periode 1953/1958.) — 26 Muster. — Vorhangstoffe. — **Filtex AG.**, Teufenerstrasse 1, St. Gallen (Schweiz); registriert den 5. September 1953.

N° 76623. 22 juillet 1948. — (IIe période 1953/1958.) — 1 modèle. — Bouteille. — **Grapillon S.A.**, Mont sur Rolle (Suisse). Mandataire: Dr J.-D. Pahud, Lausanne; enregistrement du 9 septembre 1953.

Nr. 76648. 29. Juli 1948. — (II. Periode 1953/1958.) — 1 Modell. — Blechdose. — **Ernst & Co.**, Obere Wiltisgasse 50/52, Küsnacht (Zürich, Schweiz); registriert den 7. September 1953.

Nr. 76662. 2. August 1948. — (II. Periode 1953/1958.) — 1 Modell. — Streudose. — **Ernst & Co.**, Obere Wiltisgasse 50/52, Küsnacht (Zürich, Schweiz); registriert den 7. September 1953.

Nr. 76713. 9. August 1948. — (II. Periode 1953/1958.) — 1 Modell. — Unterputzeinbaudose für Uhrwerke. — Heinrich **Schwab**, Uhren-Grosshandel, Kerzers (Schweiz); registriert den 11. September 1953.

Nr. 76716. 9. August 1948. — (II. Periode 1953/1958.) — 1 Muster. — Zigarrenschachtel. — **Weitnauer & Co.**, Petersgasse 36/38, Basel (Schweiz); registriert den 10. September 1953.
Nr. 76736. 14. August 1948. — (II. Periode 1953/1958.) — 1 Modell. — 30 Liter Probemass. — A. **Grolimund**, Eichmeister, Muri (Aargau, Schweiz); registriert den 7. September 1953.
Nr. 76758. 17. August 1948. — (II. Periode 1953/1958.) — 1 Modell. — Messerstege. — A. **Bueher-Rauchenstein**, Besteckeinrichtungen, Lachen (Schwyz, Schweiz). Vertreter: Dr. A. R. Egli, Zürich; registriert den 12. September 1953.
Nr. 76777. 23. August 1948. — (II. Periode 1953/1958.) — 1 Modell. — Kinderkastenwagen. — Ernst von **Kaenel**, Kinderwagenfabrik, Thun (Schweiz); registriert den 11. September 1953.
N° 76780. 23 août 1948. — (IIe période 1953/1958.) — 1 modèle. — Pince avec marque pour étalage. — Charles **Huguenin-Sandoz**, Plan 3, Neuchâtel (Suisse); enregistrement du 4 septembre 1953.
Nr. 76794. 25. August 1948. — (II. Periode 1953/1958.) — 1 Modell. — Polierkopf. — Jacq. **Thoma**, Rennweg 12/14, Winterthur (Schweiz); registriert den 4. September 1953.
N° 76808. 30 août 1948. — (IIe période 1953/1958.) — 1 modèle. — Boîte pour bobines de soie. — **Société de l'Imprimerie et Lithographie Klausfelder S.A.**, Vevey (Suisse); enregistrement du 5 septembre 1953.
Nr. 76816. 31. August 1948. — (II. Periode 1953/1958.) — 1 Modell. — Reklameständer. — W. **Siegerist** & Cie., Brunnhofweg 45, Bern (Schweiz); registriert den 7. September 1953.
N° 76827. 3 septembre 1948. — (IIe période 1953/1958.) — 1 modèle. — Chandelier. — Erik-Schjerning **Kaas**, Masnedogade 7, Copenhague (Danemark). Mandataire: W.-F. Moser, Genève; enregistrement du 4 septembre 1953.
N° 76860. 10 septembre 1948. — (IIe période 1953/1958.) — 1 modèle. — Compresseur. — Samuel **Allemand**, industriel, Evilard sur Bienne (Suisse). Mandataire: W. Kœlliker, Bienne; enregistrement du 5 septembre 1953.
N° 77102. 3 novembre 1948. — (IIe période 1953/1958.) — 2 dessins. — Aiguilles pour montres. — Théodore **Fiedler**, rue de Lyon 45 bis, Genève (Suisse). Mandataire: André Schott, Genève; enregistrement du 17 septembre 1953.

Löschungen Radiations Radiazioni

Nr. 61188. — 1 Modell. — Zerstäuber-Pumpen.
Nr. 61192. — 1 Muster. — Naturkundliches Skizzenheft über den menschlichen Körper.
Nr. 61194. — 1 Modell. — Blendenkörper.
Nr. 61200. — 1 Modell. — Rückschlagventil für Boiler.
Nr. 61211. — 1 Muster. — Packung für Tabakfabrikate.
Nr. 61216. — 1 Modell. — Rechentabelle.
Nr. 61224. — 3 Modelle. — Kartondeckel zum Abschluss von Flüssigkeiten enthaltenden Gefässen.
Nr. 61226. — 1 Modell. — Wäsche-Reiniger.
N° 61230. — 3 modèles. — Pendulettes.
Nr. 61232. — 1 Muster. — Prospekt.
N° 61243. — 1 modèle. — Machine à plusieurs fraises pour le taillage des pignons.
Nr. 61246. — 1 Modell. — Trennleiste.
N° 61252. — 1 modèle. — Carton d'étalage pour montres.
Nr. 61254. — 1 Modell. — Regenschutz-Ueberwurf mit Kapuze.
Nr. 61255. — 1 Muster. — Kaffeepackung.
Nr. 67590. — 1 Modell. — Handkontakt für Momenteinschaltung elektrischer Apparate.
Nr. 67597. — 1 Modell. — Kehrichtschaufel.
N° 67598. — 1 modèle. — Pincette double à linge.
Nr. 67599. — 24 Muster. — Stickereien.
N° 67600. — 6 modèles. — Egouttoirs de bouteilles.
Nr. 67603. — 7 Modelle. — Stoffknopfteile.
Nr. 67607. — 1 Modell. — Wanduhr.
Nr. 67612. — 1 Modell. — Explosionsrusstüre.
Nr. 67626. — 1 Modell. — Laufrolle für Apparate, Möbel und dergleichen.
N° 76344. — 1 modèle. — Coquetier.
N° 76345. — 1 dessin. — Fiche-Dossier pour comptabilité de petits commerçants.
Nr. 76346. — 1 Modell. — Fuss-Bandage.
Nr. 76347. — 1 Modell. — Zusammenlegbarer Eisenbock.
Nr. 75349. — 1 Modell. — Spielwaren.
Nr. 76351. — 1 Modell. — Velo-Nummerschildhalter.
Nr. 76352. — 1 Modell. — Wanduhr.
Nr. 76353. — 1 Modell. — Briefcouvert.
Nr. 76354. — 1 Modell. — Reinigungsgerät für Filzhüte und Wildleder.
Nr. 76355. — 1 Modell. — Hosenträgerpatten.
Nr. 76358. —141 Muster. — Schuhwerk.
N° 76359. — 1 modèle. — Appareils pour évaser les extrémités de tubes de cuivre pour formation de collerettes pour joints de raccord.
Nr. 76361. — 1 Modell. — Anschlagbride für das Uebersetzungskabel an Fahrrädern.
N° 76362. — 1 modèle. — Briquet.
Nr. 76363. — 60 Muster. — Stickereien.
Nr. 76364. — 1 Modell. — Rechen.
Nr. 76365. — 1 Modell. — Kopfsonnenschutz für Badende.
Nr. 76366. — 1 Modell. — Libelle für Handbohrmaschinen.
Nr. 76368. — 5 Muster. — Tee-Packungen.
Nr. 76370. — 1 Modell. — Wellenkupplung.
Nr. 76371. — 1 Modell. — Kartenhalter.
Nr. 76372. — 1 Modell. — Dauerwellenwickler.
Nr. 76373. — 3 Muster. — Wirkware.
Nr. 76374. — 2 Modelle. — Mützen.
Nr. 76375. — 1 Modell. — Schlauchklemme.
Nr. 76376. — 1 Modell. — Düsenaggregat für Modellflugzeuge.
Nr. 76377. — 10 Muster. — Autopolsterüberzugstoffe.
Nr. 76378. — 1 Modell. — Velopacktasche.
Nr. 76379. — 1 Modell. — Messer.
Nr. 76381. — 1 Modell. — Lederwaren (Etui).
Nr. 76382. — 4 Modelle. — Pendulen.
Nr. 76383. — 4 Muster. — Pantoffeln.
Nr. 76386. — 1 Muster. — Geburtsandenken.
N° 76390. — 1 modèle. — Lit pour malades.
Nr. 76393. — 1 Modell. — Tisch-Billard.
N° 76395. — 1 modèle. — Récipient-distributeur de savon liquide.
Nr. 76397. — 1 Modell. — Gehäuse für Weckeruhr.
Nr. 76398. — 1 Muster. — Unterhaltungsspiel.
Nr. 76400. — 3 Modelle. — Likörflasche und Wandteller.
Nr. 76401. — 1 Modell. — Campingstuhl.
N° 76402. — 5 modèles. — Gonds pour boîtes de montres.
Nr. 76404. — 1 Muster. — Reklameartikel.
Nr. 76405. — 1 Modell. — Aufhängevorrichtung.
Nr. 76406. — 1 Modell. — Schuhreparaturzange.
Nr. 76407. — 1 Modell. — Lufterhitzer zum Rösten, Backen oder Dörren.
Nr. 76408. — 1 Modell. — Tarnungsvorrichtung für Motorräder.
Nr. 76409. — 2 Modelle. — Haarwickler.
N° 76410. — 1 modèle. — Support pour appareils frigorifiques.
Nr. 76411. — 1 Modell. — Hosenträgerpatten.
Nr. 76412. — 1 Modell. — Rollschlitten.
Nr. 76413. — 2 Modelle. — Picknick-Tasche, Badetasche.
Nr. 76414. — 1 Modell. — Lichtbildschirm.
N° 76415. — 1 modèle. — Chapeau.
Nr. 76417. — 1 Modell. — Einsteckkartòn für Planung und Verzeichnisse.
Nr. 76418. — 12 Muster. — Jacquard-Gewebe.
Nr. 76419. — 1 Modell. — Verschalung für Induktionsspulen.
N° 76421. — 8 dessins. — Aiguilles pour montres.
N° 76424. — 1 modello. — Sgabello per i piedi.
Nr. 76425. — 1 Modell. — Thermometer.
Nr. 76429. — 3 Modelle. — Beleuchtungskörper.
Nr. 76432. — 3 Muster. — Stickereien.
Nr. 76460. — 1 Modell. — Haltering für Weinreben.
Nr. 76461. — 2 Modelle. — Kraftnahrungsmittel-Block-Packung.
Nr. 76763. — 3 Modelle. — Schirmhalter an Fahrrädern. (Gelöscht infolge Verzichtleistung vom 12. September 1953.)

Mitteilungen – Communications – Comunicazioni

Australien
Einfuhrbeschränkungen

Gemäss einer kürzlichen Erklärung des australischen Handelsministers im Parlament werden mit Wirkung ab 1. Oktober 1953 die Importquoten für Waren der Kategorien «A» und «B» von 80% auf 90%, beziehungsweise von 40% auf 50% des c.i.f.- und e.-Wertes der in der Zeit vom 1. Juli 1950 bis 30. Juni 1951 getätigten Importe erhöht. Die Einfuhrkontingente werden künftig halbjährlich anstatt wie bis anhin vierteljährlich freigegeben. Ferner werden mit Wirkung ab 1. Oktober 1953 für eine Reihe von Waren, die bis anhin unter administrativer Kontrolle standen, Bewilligungen ohne Beschränkung erteilt, unter der Voraussetzung, dass die betreffenden Waren innert 12 Monaten, von der Ausgabe der Lizenz an gerechnet, eingeführt werden. Es betrifft dies unter anderem die folgenden, die schweizerische Exportindustrie interessierenden Waren:

Australie
Assouplissement des importations

Selon une récente déclaration du ministre du commerce au Parlement australien, les contingents d'importation pour les produits des catégories «A» et «B» ont été augmentés, avec effet au 1er octobre 1953, de 80% à 90%, soit de 40% à 50% de la valeur cif et e. des importations effectuées pendant la période allant du 1er juillet 1950 au 30 juin 1951. Les contingents d'importation seront répartis à l'avenir semestriellement et non plus trimestriellement. En outre, les permis seront délivrés sans restriction à partir du 1er octobre 1953 pour un certain nombre de marchandises, qui étaient assujetties jusqu'ici à un contrôle administratif, à la condition que les produits en question soient importés dans les douze mois à compter de l'octroi de la licence. Il s'agit notamment des produits suivants, susceptibles d'intéresser notre industrie d'exportation:

Replacement parts for agricultural, horticultural, viticultural and dairying machinery and implements.
Electrical insulating material.
Materials for manufacture of abrasive cloths and papers.
Replacement parts for portable electric band tools for air operated equipment and air compressors, for boots and shoe machines, for diesel and other, for printing machines and for paper and board making and working machines.
Replacement parts for textile and cordage machines (excluding card clothing, bobbins, cones, reels, spools and the like (wooden) as used in the spinning and weaving industries).
Materials imported by and for use solely in industrial production by institutions for the blind.
Replacement parts (excluding movements) for repair of watches and clocks.
Replacement parts for propelling pencils and for fountain pens other than ball point.
Aluminium and nickel, viz: blocks, cubes, ingots, pigs, scrap and granulated. Nickel angles, bars, pipes, plates, rods, sheets, strips, tees and tubes, not further manufactured than plated, polished or decorated.
Nickel alloy angles, bars, channels, pipes, plates, rods, sheets, strips, tees and tubes not further manufactured than plated, polished or decorated; Nickel alloy wire.
Ball and roller bearings (except those for motor vehicles).
Differential and certain other meters.
Furnace electrodes including nipples.
Steel balls for bearings.
Titanium dioxide.
Medicinal preparations.
Articles for deaf, dumb and blind.
Blankets for printing machines, wire and paper makers' felts.
Pictorial illustrations, casts, and models for teaching purposes.
Machinery, scientific instruments, apparatus, and materials for use in universities and public educational institutions, metal furniture for public hospitals, imported under certain conditions.
Coir and ramie fibre.
Hides and skins (excluding undressed fur skins).

223. 25. 9. 53.

Irland — Zollvorschriften

Gestützt auf den «Emergency Imposition of Duties Act, 1932» haben die irischen Behörden kürzlich eine Verfügung «Emergency Imposition of Duties (N° 315) (Electric Wire and Cable) Order, 1953» erlassen, wonach mit Wirkung ab 9. September 1953 ein neuer Zollansatz für die Einfuhr der nachstehend aufgeführten Waren festgesetzt wurde:

Irlande — Prescriptions douanières

En vertu de l'«Emergency Imposition of Duties Act, 1932», les autorités irlandaises ont édicté récemment une ordonnance «Emergency Imposition of Duties (N° 315) (Electric Wire and Cable) Order, 1953», selon laquelle un nouveau droit de douane a été fixé, avec effet au 9 septembre 1953, pour l'importation des produits mentionnés ci-après:

	Rate of Duty
Electric wire or cable (whether or not fitted with connectors) which is imported otherwise than permanently attached to electrical machinery, appliances or equipment, and which is insulated with rubber or artificial plastic material and either:	50% ad valorem
(i) contains a core or two or more cores and does not contain any core containing more than seven threads of wire, or	
(ii) is of a type to which the description «flexible» is commonly applied, and contains a core or two or more cores, and does not contain any core containing less than eight strands of wire.	

223. 25. 9. 53.

Oesterreich — Neues Aussenhandelsverkehrsgesetz

Am 20. August 1953 ist das neue österreichische Aussenhandelsverkehrsgesetz in Kraft getreten. Das Bewilligungsverfahren für die Warenein- und -ausfuhr ist sowohl vereinfacht als auch beschleunigt worden. Der Entscheid über Ein- und Ausfuhranträge ist innert einer Frist von 4 Wochen zu fällen. Die bisherige Ausfertigung der Genehmigung eines Import- oder Exportgeschäftes durch das Finanzministerium nach der Bewilligung fällt dahin. Bewilligungsbehörden sind das Ministerium für Handel und Wiederaufbau, die Landeshauptleute und die Zollämter. Sämtliche im bisherigen Bewilligungsverfahren eingeschaltete Unterausschüsse sind abgeschafft, mit Ausnahme des Handelsbeirates. Letzterer hat ein Begutachtungsrecht für Geschäfte mit einem Volumen von über 100 000 Schillinge. Dieses Begutachtungsrecht erlischt, wenn von ihm nicht innerhalb einer Woche Gebrauch gemacht wird.

Hingegen können auch künftig Einfuhrbewilligungen, soweit für deren Durchführung Devisen erforderlich sind, nur im Rahmen des Devisenplanes der Oesterreichischen Nationalbank erteilt werden. (Hinsichtlich des Verfahrens für liberalisierte Waren vgl. SHAB. Nr. 155 vom 8. Juli 1953.)

Das Gesetz ist bis zum 30. Juni 1954 befristet.

Für nähere Einzelheiten werden die Interessenten auf die entsprechenden österreichischen Publikationen verwiesen. 223. 25. 9. 53.

Autriche — Nouvelle loi sur le commerce extérieur

Le 20 août 1953 est entrée en vigueur la nouvelle loi autrichienne sur le commerce extérieur. Les formalités pour l'importation et l'exportation de marchandises ont été simplifiées. La décision concernant les demandes d'importation et d'exportation doit intervenir dans un délai de 4 semaines. La formalité de l'approbation des affaires d'importation et d'exportation par le Ministère des finances est supprimée. Les permis sont délivrés par le Ministère du commerce et de la reconstruction, les «Landeshauptleute» et les bureaux de douane. Les sous-commissions consultées jusqu'ici lors de l'instruction des demandes sont supprimées, à l'exception du «Handelsbeirat». Ce dernier possède un droit de préavis pour les affaires d'un montant de plus de 100 000 schillings. Ce droit de préavis devient caduc s'il n'en est pas fait usage dans un délai d'une semaine.

En revanche, les permis d'importation ne pourront être délivrés comme par le passé que dans la limite du plan de répartition des devises de la Banque nationale d'Autriche, en tant qu'ils nécessitent l'octroi de devises. En ce qui concerne la procédure applicable aux produits libérés, nous nous référons à la publication parue à la FOSC. N° 155, du 8 juillet 1953.

La durée de validité de la loi est limitée au 30 juin 1954.

Pour de plus amples renseignements, les intéressés voudront bien se référer aux publications autrichiennes y relatives. 223. 25. 9. 53.

Austria — Nuova legge sul traffico commerciale con l'estero

Il 20 agosto 1953 è entrata in vigore la nuova legge austriaca sul traffico commerciale con l'estero. Il regime del permesso per l'importazione e l'esportazione di merci è stato semplificato ed accelerato. La decisione in merito alle proposte d'importazione e d'esportazione dev'essere presa entro un termine di 4 settimane. L'allestimento dell'approvazione di un affare d'importazione o d'esportazione da parte del Ministero delle finanze dopo l'autorizzazione, come veniva fatto finora, non ha più luogo. Sono preposti al rilascio il Ministero del commercio e della ricostruzione, i capitani provinciali e gli uffici doganali. Tutti i servizi subalterni inseriti finora nel regime del permesso sono aboliti ad eccezione del Consiglio commerciale, che è autorizzato a vistare gli affari di un valore superiore a 100 000 Schilling. Questo diritto di preavviso si estingue se non si vale di esso entro una settimana.

Viceversa, i permessi d'importazione, la cui esecuzione richiede delle divise, possono essere rilasciati anche in avvenire soltanto nei limiti del programma valutario della Banca nazionale austriaca. (In quanto al regime delle merci liberate si rimanda al FUSC. N° 155 dell'8 luglio 1953.)

La legge è valevole fino al 30 giugno 1954.

Per ragguagli più particolareggiati si rimandano gli interessati alle pubblicazioni emanate a questo riguardo dall'Austria. 223. 25. 9. 53.

Oesterreich — Liberalisierung der Einfuhr

2. Berichtigung

Die österreichische Liberalisierungsliste (vgl. Publikation im Schweizerischen Handelsamtsblatt Nr. 155 vom 7. Juli 1953 und Nr. 162 vom 16. Juli 1953) erfährt folgende Berichtigungen:

1. In der Gruppe III, Fertigwaren:

Zolltarif-Nr.	Statistische Nr.	OECE-Nr.	Ware
ex 307 a¹	646 a	9930	Kinofilme, unbelichtet, **mit Ausnahme der Filme für Radiographie**

2. Folgende in den eingangs erwähnten Publikationen mit einem * bezeichneten Waren (die somit für die Liberalisierung bis zum 1. Dezember 1953 vorgesehen waren) sind **ab 1. September 1953** gleichfalls liberalisiert:

Zolltarif-Nr.	Statistische Nr.	OECE-Nr.	Ware
ex 1 a	ex 1	0940	Kakaobohnen, roh
6	8	0999	Zimt
362 b	ex 752	9991	Tafel- und Gebrauchsgeschirr aus Porzellan

223. 25. 9. 53.

Schweizerische Nationalbank — Banque nationale suisse

Ausweis — Situation 23. 9. 53.

Aktiven — Actif	Fr.	Veränderungen *Changements* Fr.
Goldbestand — *Encaisse or*	6 077 760 716.50	—
Devisen — *Disponibilités à l'étranger*		
deckungsfähige — *pouvant servir de couverture*	553 135 339.87	
andere — *autres*	60 046.79	+ 7 745 537.70
Inlandportefeuille — *Portefeuille effets sur la Suisse*		
Wechsel — *Effets de change*	186 027 734.09	
Schatzanweisungen des Bundes — *Rescriptions*	—	— 682 552.94
Wechsel der Darlehenskasse der Eidgenossenschaft *Effets de la Caisse de prêts de la Confédération*	—	—
Lombardvorschüsse mit 10tägiger Kündigungsfrist *Avances sur nantissement dénonçables à 10 jours*	20 043 421.97	
andere Lombardv. — *autres avances sur nant.*	—	— 1 055 443.55
Wertschriften — *Titres*	36 148 201.—	—
Korrespondenten im Inland — *Corresp. en Suisse*	11 592 569 23	— 4 932 064.11
Sonstige Aktiven — *Autres postes de l'actif*	20 387 975.35	— 730 366.45
Zusammen — *Total*	6 905 155 994.80	
Passiven — Passif		
Eigene Gelder — *Fonds propres*	46 000 000.—	—
Notenumlauf — *Billets en circulation*	4 774 913 410.—	+ 13 815 785.—
Tägl. fäll. Verbindlichkeiten — *Engagements à vue*	1 925 762 112 80	— 13 328 939 61
Sonstige Passiven — *Autres postes du passif*	158 480 472.—	— 141 734.74
Zusammen — *Total*	6 905 155 994 80	

Diskontosatz *Taux d'escompte* 1½% seit 26. Nov. 1936 *dep. le 26 nov. 1936* | Lombardzinsfuss *Taux pour avanc.* 2½% seit 26. Nov. 1936 *dep. le 26 nov. 1936*

223 25. 9. 53.

Certificat d'importation

Le texte des «instructions» du Service des importations et des exportations, publié dans le N° 207 de la Feuille officielle suisse du commerce du 7 septembre 1953, peut être commandé sous forme de **tirage à part**. Prix: **30 ct.**, frais compris.

Envoi contre versement préalable au **compte de chèques postaux III 520, Feuille officielle suisse du commerce, Berne.** Afin d'éviter des malentendus on voudra bien ne pas confirmer les commandes à part par écrit, mais simplement les mentionner au verso du coupon qui nous est destiné.

Feuille officielle suisse du commerce, Berne.

Redaktion: Handelsabteilung des Eidgen. Volkswirtschaftsdepartementes, Bern

Universale Rückversicherungs-Gesellschaft Zürich

Die Herren Aktionäre werden hiermit zu der **Dienstag, den 6. Oktober 1953, 11 Uhr, im Sitzungszimmer der Gesellschaft, Bahnhofstrasse 1, in Zürich,** stattfindenden

ordentlichen Generalversammlung

eingeladen, in welcher folgende Geschäfte zur Behandlung kommen:

1. Protokoll der Generalversammlung vom 29. September 1952.
2. Vorlegung des Geschäftsberichtes. Abnahme der Jahresrechnung auf Grund des Berichtes der Kontrollstelle.
3. Erteilung der Entlastung an Verwaltungsrat und Direktion.
4. Beschlussfassung über die Verwendung des Reingewinnes.
5. Wahlen.
6. Verschiedenes.

Die Bilanz, Gewinn- und Verlustrechnung sowie der Bericht der Kontrollstelle liegen in den Geschäftsräumen der Gesellschaft, Bahnhofstrasse 1, in Zürich, zur Einsicht für die Herren Aktionäre auf.

Stimmkarten zur Generalversammlung können bis und mit 2. Oktober 1953 gegen entsprechenden Ausweis während den Bureaustunden am Sitz der Gesellschaft bezogen werden.

Zürich, den 3. September 1953.

Universale Rückversicherungs-Aktiengesellschaft:
Der Verwaltungsrat.

FIDUCIAIRE DU CENTRE S.A.
G. Perrochon directeur
LAUSANNE
4, place Pépinet Tél. (021) 23.44.62/63
Organisations - Revisions - Impôts
Tous mandats fiduciaires

PATENTE • Modelle • Muster • Marken usw. in allen Ländern
Naegeli & Co., Bern
Patentanwälte, Bundesgasse 16 9-1

Inserate im SHAB haben stets Erfolg!

BÜNDNER PRIVATBANK, CHUR

Obligationen-Kündigung

Hiermit kündigen wir sämtliche kündbaren und bis zum 31. Dezember 1953 kündbar werdenden **Kassa-Obligationen unserer Bank** zur Rückzahlung auf sechs Monate ab heute, beziehungsweise vom Eintritt der Kündbarkeit an gerechnet. Mit dem Verfalltage hört die Verzinsung auf.

Gleichzeitig offerieren wir zur **Konversion** dieser Titel wie auch als **Neuanlage** bis auf weiteres

Kassa-Obligationen unserer Bank

in runden 500er-Beträgen
zu 3 % verzinslich auf 2½ Jahre fest,
zu 3¼% verzinslich auf 4½ Jahre fest,
mit nachheriger gegenseitiger Kündbarkeit auf sechs Monate.

Chur, den 25. September 1953. **Die Direktion.**

Der SHAB-Leserkreis ist kaufkräftig. Nutzen Sie diese Kaufkraft — inserieren Sie!

WIRTHLIN & CIE. AG., ZÜRICH

Einladung zur ausserordentlichen Generalversammlung

auf Mittwoch, 7. Oktober 1953, 14.30 Uhr, in die Geschäftsräume der Firma, Marktgasse 12, Zürich, zur Behandlung folgender Traktanden:

1. Konstituierung des Bureaus und Feststellung der ordnungsgemässen Einberufung der ausserordentlichen Generalversammlung und deren Beschlussfähigkeit.
2. Beschlussfassung über die Anträge des Herrn Marcel Weill laut dessen Begehren vom 19. August 1953.

Hieran anschliessend:

ordentliche Generalversammlung

zur Behandlung folgender Traktanden:

1. Konstituierung des Bureaus und Feststellung der ordnungsgemässen Einberufung der ordentlichen Generalversammlung und deren Beschlussfähigkeit.
2. Vorlage der Gewinn- und Verlustrechnung, der Bilanz, des Geschäftsberichtes und des Berichtes der Kontrollstelle für 1952 und Beschlussfassung über die Abnahme der Jahresrechnung und des Geschäftsberichtes sowie Beschlussfassung über die Verwendung des Geschäftsergebnisses.
3. Beschlussfassung über die Entlastung der Verwaltung.
4. Wahl der Kontrollstelle für 1953.
5. Genehmigung der Wahlgeschäfte der ausserordentlichen Generalversammlungen der Aktionäre vom 25. März und 16. Juni 1953 sowie der Konstituierung des Verwaltungsrates.

Die Ausweise über den Aktienbesitz, welche zur Teilnahme an der ausserordentlichen und ordentlichen Generalversammlung berechtigen, sind vom Schweizerischen Bankverein, Sitz Genf, in Genf, zu beziehen.

Die Anträge des Herrn Weill sowie die Jahresrechnung und der Geschäftsbericht der Verwaltung, ferner der Bericht der Kontrollstelle für 1952 liegen während zehn Tagen vor den Generalversammlungen im Bureau der Gesellschaft zur Einsicht für die Aktionäre auf.

Die Einladung zur ordentlichen Generalversammlung auf den 11. September 1953 wird hiermit annulliert.

Zürich, den 23. September 1953. Der Verwaltungsrat.

Israelitische Cultusgemeinde Zürich

3½%ige Anleihe der Israelitischen Cultusgemeinde Zürich von Fr. 600 000 vom Jahre 1948

Zufolge der am 29. Juni 1953 stattgefundenen Verlosung gelangen ab 1. Oktober 1953 aus der obgenannten Anleihe folgende Obligationen zur Rückzahlung und treten vom genannten Zeitpunkt an ausser Verzinsung:

1095	1121	1409	1460	1587	1730	1803	1853	1938	2041
1097	1201	1440	1580	1710	1754	1809	1916	1990	2091

Die Einlösung vorbezeichneter Obligationen im Gesamtbetrage von Fr. 10 000 erfolgt ab Montag, 5. Oktober 1953, im Gemeindesekretariat, Lavaterstrasse 37, Zimmer 113, von 10—12 und 14—16 Uhr.

Zürich, 21. September 1953. Der Vorstand.

COUPON-EINLÖSUNG

Der per 1. Oktober 1953 fällige Obligationen-Coupon Nr. 10 der 3½%-Anleihe von 1948 kann, abzüglich 5% Couponssteuer und 25% Verrechnungssteuer, ab Montag, 5. Oktober 1953, im Gemeindesekretariat, Lavaterstrasse 37, Zimmer 113, während der Schalterstunden (10—12 und 14—16 Uhr) eingelöst werden.

Zürich, 21. September 1953. Der Vorstand.

Société immobilière des boulevards de Plainpalais et de St-Georges

L'assemblée générale ordinaire des actionnaires

est convoquée pour le **9 octobre 1953, à 11 heures, au bureau de MM. C. & E. Bory, régisseurs, boulevard du Théâtre 8, à Genève.**

Ordre du jour: 1° Rapport du conseil d'administration. 2° Rapport du contrôleur. 3° Votation sur les conclusions de ces rapports. 4° Nomination du conseil d'administration. 5° Propositions individuelles.

Les comptes et propositions du conseil sont à la disposition des actionnaires 10 jours avant l'assemblée. Les titres ou certificats de dépôt doivent être déposés avant le 9 octobre 1953.

AARBERG

Gasthof Krone

Telephon (032) 3 22 28

Besuchen Sie das schöne Städtchen Aarberg. In der «Krone» finden Sie nur das Beste aus Küche und Keller. Geeignete Lokalitäten f. Sitzungen u. Anlässe. Mit höflicher Empfehlung:

H. Brägger, Küchenchef

BADEN

Hotel-Restaurant Bahnhof

David-Heß-Stube

Konferenz- und Ausstellungszimmer. Säle für Anlässe.

Tel. (056) 2 76 60. H. Reitinger

BASEL

Hotel Viktoria-National

beim Bahnhof SBB

Telephon 34 53 80 u. 34 53 89

Parkplatz vor dem Hause. Warme u. kalte Küche zu jeder Tageszeit. Zimmer mit fließendem Wasser ab Fr. 6.50.

BELLINZONA

Bahnhofbuffet

Ein Gruß aus dem sonnigen Tessin! Wir erwarten auch Sie von jenseits des Gotthards bei uns zu einem gemütlichen Stündchen. Bei einem guten Essen u. einem feinen Trunk werden Sie sich bei uns wohl fühlen. Aldo Forni

BIEL

Grand Café-Restaurant Rüschli

Das Terrassenrestaurant im Herzen der Stadt. Eigener Autopark. Spezialitätenküche für Feinschmecker. — Tel. (032) 2 33 33

Marc Müller-Willi

BULLE

Rest. de l'Hôtel de Ville

Le plus chic de la contrée. Truites de rivières. Salé de campagne. Petits o o q s. Crème du Moléson en baquet.

Tél. (029) 2 78 38 F. Sudan

DELÉMONT

Restaurant Central

avec boucherie - charcuterie, au centre de la ville où l'on mange bien Tous les jeudis: Pot-au-feu maison.

Tél. (066) 2 17 30 A. et P. Saucy

EGGIWIL

Gasthof zum Hirschen

altbekannter Gasthof

Spezialitäten: Burehamme, Forellen, Güggeli; gute Weine. Großer Parkplatz

Mit freundlicher Empfehlung

Tel. (035) 58 Frau Liechti

LUGANO beim Bahnhof

Adler-Hotel

und Erica-Schweizerhof

Umgeben von Gärten. Sitzungsräume. Zimmer mit Telephon. Eigene Garage. Telephon 2 72 42

Besitzer: Kappenberger-Fuchs

Immer vorzüglich!

ERLACH

Gasthof Erle

(eigene Metzgerei)

empfiehlt sich seinen werten Gästen für seine gute Küche. Neurenoviertes Lokal im 1. Stock für Sitzungen und Hochzeiten. Schattiger Garten. Direkte Zufahrt. Tel. (032) 8 81 08

Fam. E. Demuth

GUGGISBERG

Hotel Sternen

bekannt für vorzügliche Küche und auserlesene Weine. Beliebtes Ziel für Geschäftsausflüge. Lokalitäten für Sitzungen. Tel. (031) 69 27 55

Familie H. Schwab-Gysi

INTERLAKEN

Restaurant - Tea-Room und Confiserie

Schuh

Der gediegene Treffpunkt am Höheweg. Täglich Konzerte.

HOTEL **Continental** LUZERN

b. Bahnhof-Morgartenstr. 4 - Tel. 2 15 63

Gepflegtes Speiserestaurant. Modern renoviertes Stadthotel mit allem Komfort. Verlangen Sie gefl. Offerte für Bankette und Spezialmenus! Ausstellungs- und Konferenzzimmer. Niklaus Weibel

MURTEN

Hotel Krone

Das führende Haus am Murtensee mit großen Bankettsälen und herrlicher Seeterrasse.

Telephon (037) 7 25 10. E. Balmer

OLTEN

Café-Restaurant Aarhof

2 Minuten vom Bahnhof nach der Brücke rechts. Erstes Haus am Platze. Gediegene Lokalitäten für Konferenzen und Anlässe. — Aus Küche und Keller das Beste für alle Gäste. W. Welck

Ferien im Tessin! / Bürgerliches Haus. / Bekannte Küche. Wunderbare Spazierwege. Schöner Garten. 5 Minuten von der Madonna del Sasso entfernt. Pensionspreis Fr. 12.— bis 13.—.

ORSELINA-LOCARNO

Hotel-Pension Mirafiori

Eigene Garage.

Besitzer: J. Schmid-Schweizer, Küchenchef. Tel. 7 18 73

SION

Hôtel de la Planta

50 lits, confort le plus moderne. «Restaurant». Menus soignés et grande carte. Terrasse jardin. parc pour autos. Téléphone 2 14 53.

Ch. Blanc-Stulz

ST. GALLEN

Pfund

Café-Restaurant Bahnhofstr. 9 Tel. 2 60 14

Gepflegtes Essen im franz. Restaurant Gartenterrassen Boulevard-Café

Dir. H. J. Tobler

URTENEN/BERN

Restaurant zum Bären

an der Hauptstraße Solothurn—Bern.

Bekannt für gute Küche und Keller. Spezialarrangements für Gesellschaften, Geschäftsausflüge und Sitzungen.

Höflich empfiehlt sich: H. Rumpf, Küchenchef. Telephon (031) 67 01 17

WÄDENSWIL

Hotel du Lac

für Trank und Schmaus.

Großer, schattiger Garten. Parkplatz. Ausgezeichnete Fischküche

Inhaber W. Messerli

WILLISAU

Gasthof Mohren

Bestbekannter Landgasthof!

Telephon (045) 5 21 10

Mit höflicher Empfehlung

Familie H. Kuster

HUGUENIN

Zürich

Bahnhofstr. 39

Das ideale Haus für geschäftliche Besprechungen

2 Konferenzzimmer

Rest. «Züristube»

Bar. Lunch-Room

Schneller schreiben, ohne Ermüdung

Es steht uns fern, überspitzten Rekordleistungen das Wort zu reden; aber auf der neuen Adler zu tippen, ist nun wirklich eine Freude und darauf schneller und schöner zu schreiben, keine Kunst. Man beginnt jeden Brief sozusagen mit «fliegendem Start», denn der Papiereinwerfer enthebt uns aller zeitraubenden Vorbereitungen: Manipulationen an der Walze, Geraderichten des eingespannten Bogens usw. Ein Griff und man kann mit der Adresse beginnen. Auch die Tasten flitzen, kaum dass man sie berührt, Segmentumschaltung und Wagenrückschub funktionieren leicht und wohltuend leise, alle Bedienungshebel sind so bequem, so logisch angeordnet....

* Eine Postkarte genügt, damit Sie diese schöne und schnelle Schreibmaschine zur unverbindlichen Probe erhalten. Vorführung jederzeit auch in unseren Verkaufsräumen am Münsterhof.

bürofürter

ABTEILUNG BÜROMASCHINEN
Zürich, Münsterhof 13, Tel. (051) 27 15 55

Versicherungen bei

LLOYD'S

Unfall (auch Flugrisiko)

«All Risks» für Schmuck, Pelze, Gemälde, Musikinstrumente, persönliche Effekten usw.

Flugzeug-Haftpflicht, -Kasko, -Pilot- und Passagierunfall sowie Zusatzdeckung bis

1 Million Franken

zur irgendwo bestehenden Auto-Haftpflicht-Police

durch J. R. AEBLI & CIE., Zürich 1

autorisierte Brokers

Limmatquai 2 / Torgasse 2

Telephon (051) 24 26 46

ARNO
der
Photokopierapparat
mit drei grossen Vorteilen:

1. Belichtung und Entwicklung in einem Apparat;
2. Preis komplett nur Fr. 360.—;
3. eine Kopie kostet nur 25 Rappen.

Verlangen Sie eine unverbindliche Vorführung durch
ARNO-AGENCE, BASEL 2
Telephon (061) 23 70 11

Zu verkaufen sorgf. gepflegter

Personenwagen Studebaker

1950

An Zahlung würde auch Heizöl, Benzin, Reifen genommen. Chiffre 22854 an Publicitas Olten.

Industrie-Dezentralisierung!
Zu diesem Zwecke im großen Dorfe Düdingen (Freiburg), an der Bahnlinie Bern - Lausanne

Bauland

zu sehr vorteilhaftem Preise zu verkaufen. Geleiseanschluß an SBB möglich. Steuererleichterungen, günstiges Einzugsgebiet für Arbeitskräfte.

Auskunft erteilt die Gemeindekanzlei Düdingen (Fbg.)
Telephon (037) 4 31 62

Bargeld

Seit 40 Jahren erteilen wir Darlehen ohne komplizierte Formalitäten. Volle Diskretion.

Bank Prokredit Fribourg

Rabattmarken — ja oder nein?

Die Bedeutung der Nettopreise im Konkurrenzkampf. Müssen die Rabattmarken einkalkuliert werden? Eine grundsätzliche Abklärung dieser wichtigen Frage. — Einer von 34 Aufsätzen im *Septemberheft*

DER ORGANISATOR

Fr. 3.— in Bahnhofkiosken oder Tel. (051) 46 35 77

Verlangen Sie beim SHAB. Probenummern der „Volkswirtschaft"

Rheintransporte

mit **Motorschiffen** und **Schleppkähnen**

rasch
zuverlässig
vorteilhaft

Telephon (061) 32 60 60
Telegramme: NESKA BASEL

«NESKA» SCHIFFAHRTS AG. BASEL

Schiffahrt • Umschlag • Lagerung • Befrachtung

VIEX S.A., ZURIGO

In base all'art. 15 dello statuto gli azionisti sono convocati in

assemblea generale ordinaria

presso lo studio dell'avvocato Dr Franco Dom. Gallino, in Chiasso, Palazzo Touring, il giorno 2 ottobre alle ore 3 p. m.

Trattande:

Modificazione dell'art. 9 dello statuto. Nomina del consiglio d'amministrazione. Eventuali.

Cons. delegato: Cesa Bianchi.

Emprunt Vaudois 3% de 1938 de fr. 12 000 000

Amortissement de 1953

Liste des 150 obligations sorties au tirage au sort pour être remboursées dès le 31 décembre 1953 aux Caisses de la Banque Cantonale Vaudoise et de ses agences contre présentation des titres munis de leurs coupons non échus.

L'intérêt de ces obligations cessera de courir dès le 31 décembre 1953.

150 titres de 1000 fr.

Numéros:

3176 à 3200
3751 à 3775
7001 à 7025
7351 à 7375
8901 à 8925
10401 à 10425

Lausanne, le 22 septembre 1953.

Département des finances du canton de Vaud.

Kündigung der 3½%-Anleihe der Landschaft Davos von 1942 von Fr. 3 000 000

Auf Grund von Art. 3 der Anleihensbedingungen kündigen wir hiermit obige Anleihe auf den 31. Dezember 1953 zur Rückzahlung.

Die Verzinsung dieser Obligationen hört mit dem 31. Dezember 1953 auf.

Die Titel werden spesenfrei zurückbezahlt durch die Graubündner Kantonalbank in Chur und ihre Agenturen und Korrespondentenstellen sowie durch die Schweizerische Kreditanstalt in Zürich und ihre schweizerischen Niederlassungen.

Ein Konversionsofferte folgt nächstens.

Davos, den 25. September 1953.

Namens der Landschaft Davos,
der Landammann: Dr. K. Laely.

BRUGGMÜHLE GOLDACH

Einladung zur 54. ordentlichen Generalversammlung der Aktionäre

auf Dienstag, den 6. Oktober 1953, um 15.30 Uhr, in der Bruggmühle Goldach.

Traktanden:

1. Abnahme des Geschäftsberichtes, der Jahresrechnung und des Revisorenberichtes pro 1952/53 und Decharge-Erteilung an die Verwaltungsorgane.
2. Beschlussfassung über die Verwendung des Betriebsüberschusses.
3. Neuwahl des Verwaltungsrates.
4. Neuwahl der Kontrollstelle.
5. Unvorhergesehenes.

Die Stimmkarten können gegen einen gehörigen Ausweis und unter Angabe der Aktiennummern im Bureau der Gesellschaft bis 6. Oktober 1953, vormittags, bezogen werden. Bis zu diesem Zeitpunkt liegen Jahresrechnung und Revisorenbericht zur Einsicht durch die Herren Aktionäre in der Bruggmühle auf.

Goldach, 23. September 1953. Der Verwaltungsrat.